GMG B PLUS

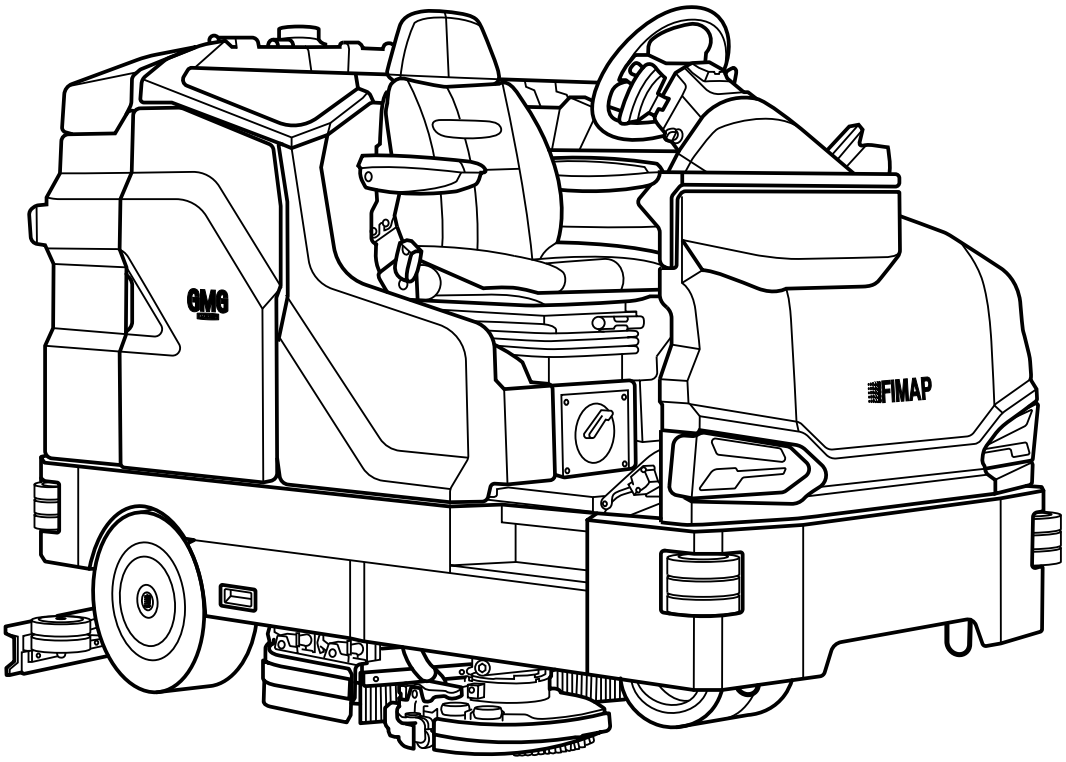

PROFESSIONAL SCRUBBING MACHINES

ITA - CATALOGO RICAMBI

ENG - SPARE PARTS CATALOGUE

FRA - CATALOGUE DE PIECES DETACHEES

ESP - CATALOGO PIEZAS DE REPUESTO

FIMAP®

DOC. 10119934 - Ver. AB - 04-2023

SOMMARIO

SOMMARIO **3**
GRUPPO BASAMENTO (LAVANTE DISCOIDALE) **8**
GRUPPO BASAMENTO CON ATTACCO RAPIDO (LAVANTE DISCOIDALE) **18**
PREMONTAGGIO CARTER LATERALE DESTRO (NO 1SL) **30**
GRUPPO SPAZZOLA LATERALE (LAVANTE) **32**
GRUPPO COMANDO BASAMENTO (LAVANTE DISCOIDALE) **46**
PREMONTAGGIO TERGIPAVIMENTO L=1265mm **50**
GRUPPO COMANDO TERGIPAVIMENTO **54**
GRUPPO TELAIO E ACCESSORI (LAVANTE DISCOIDALE) **60**
PREMONTAGGIO SEDILE OPERATORE (COMFORT) *64*
GRUPPO CARTER LATERALI (LAVANTE DISCOIDALE) **66**
GRUPPO STERZO **74**
GRUPPO STERZO (SERVOSTERZO ELETTRONICO) **82**
GRUPPO RUOTE ANTERIORI (PU ANTITRACCIA) *90*
GRUPPO RUOTE ANTERIORI (SUPERELASTICHE ANTITRACCIA) *92*
GRUPPO MOTORE TRAZIONE 36V 2500W AC (PU AT) **94**
PREM. MOTORUOTA AC 36V 2500W (PU) *98*
GRUPPO MOTORE TRAZIONE 36V 2500W AC (SE AT) **100**
PREM. MOTORUOTA AC 36V 2500W (SE) *104*
GRUPPO IMPIANTO FRENANTE **106**
GRUPPO SERBATOI (VER. RAL5012 + RAL7016) **110**
GRUPPO SERBATOI (ANTIBATTERICO RAL5012 + RAL7016) **118**
GRUPPO SERBATOI (RICICLATI RAL5012 + RAL7016) **126**
PREM. GALLEGGIANTE SERBATOIO SOLUZIONE (PLUS) *134*
PREM. TAPPI TANICA DETERGENTE (NO FSS) *136*
GRUPPO CARTER ANTERIORE (VER. RAL5012 + RAL7016) **138**
GRUPPO CARTER ANTERIORE (RICICLATO RAL5012 + RAL7016) **140**
GRUPPO MOTORI ASPIRAZIONE (LAVANTE) **142**
GRUPPO IMPIANTO IDRICO (LAVANTE DISCOIDALE) **144**
GRUPPO POSTAZIONE DI COMANDO (LAVANTE PLUS) **148**
GRUPPO COMPONENTI ELETTRICI (LAVANTE) **150**
GRUPPO SISTEMA ANTICOLLISIONE (LAVANTE) **158**
KIT TELECAMERA POSTERIORE **160**
GRUPPO FARI DI LAVORO (LAVANTE) **162**
KIT LUCI DI SERVIZIO (LAVANTE) **164**
KIT ALIMENTATORE USB **170**
SISTEMA DI RICICLO SOLUZIONE DETERGENTE (LAVANTE DISCOIDALE) **172**
SISTEMA DOSAGGIO AUTOMATICO PRODOTTO CHIMICO (FSS) **174**
KIT RIEMPIMENTO VELOCE (FFF) **176**
KIT GESTIONE DELLA FLOTTA (FFM) **178**
SISTEMA PISTOLA PULIZIA SERBATOIO **180**
SISTEMA LANCIA ASPIRA LIQUIDI **182**
GRUPPO TETTUCCIO (LAVANTE) **184**
GRUPPO PROIETTORE LUCE BLU (LAVANTE) **186**
GRUPPO ETICHETTE **188**
TABELLA CAVI ELETTRICI **189**
TABELLA IMPIANTO IDRICO **210**
COME LEGGERE LE TAVOLE RICAMBIO **217**
TARGA MATRICOLA *220*

SUMMARY

SUMMARY **4**
BRUSHES BASE ASSEMBLY (DISC WASHER) **8**
BRUSHES BASE WITH QUICK ASSEMBLY ASSEMBLY (DISC WASHER) **18**
PRE-ASSEMBLY OF THE RIGHT SIDE COVER **30**
SIDE BRUSH GROUP (WASHING) **32**
BRUSHES CONTROL ASSEMBLY (WASHING DISC) **46**
SQUEEGEE ASSEMBLY **50**
SQUEEGEE CONTROL ASSEMBLY **54**
MACHINE FRAME GROUP (DISC WASHER) **60**
OPERATOR SEAT PREASSEMBLY *64*
SIDE CARTER GROUP (DISC WASHER) **66**
STEERING GROUP **74**
STEERING GROUP (ELECTRONIC POWER STEERING) **82**
FRONT WHEEL GROUP (PU ANTI-TRACE) *90*
FRONT WHEEL GROUP (NON-MARKING SUPER ELASTIC) *92*
TRACTION ENGINE GROUP **94**
MOTOR WHEEL PREASSEMBLY *98*
TRACTION ENGINE GROUP **100**
MOTOR WHEEL PREASSEMBLY *104*
BRAKING SYSTEM GROUP **106**
TANKS GROUP (VER. RAL5012 + RAL7016) **110**
TANKS GROUP (ANTIBACTERIAL RAL5012 + RAL7016) **118**
TANKS GROUP (RECYCLED RAL5012 + RAL7016) **126**
PREASSEMBLY OF THE TANK FLOAT *134*
PREASSEMBLY OF THE DETERGENT TANK CAPS *136*
FRONT CRANKCASE ASSEMBLY (VER. RAL5012 + RAL7016) **138**
FRONT CRANKCASE ASSEMBLY (RECYCLED RAL5012 + RAL7016) **140**
SUCTION MOTOR ASSEMBLY **142**
HYDRAULIC SYSTEM GROUP (DISC WASHING) **144**
CONTROL STATION GROUP (WASHER PLUS) **148**
ELECTRICAL COMPONENT GROUP (WASHER) **150**
ANTI-COLLISION SYSTEM GROUP (WASHING) **158**
REAR CAMERA KIT **160**
WORKLIGHTS GROUP (WASHING) **162**
SERVICE LIGHTS KIT (WASHING) **164**
USB POWER SUPPLY KIT **170**
DETERGENT SOLUTION RECYCLING SYSTEM (WASHING DISC) **172**
AUTOMATIC CHEMICAL PRODUCT DOSING SYSTEM **174**
FAST FILL KIT **176**
KIT FLEET MANAGEMENT **178**
TANK CLEANING GUN SYSTEM **180**
LIQUID SUCTION LANCE SYSTEM **182**
UPPER ROOF GROUP (WASHING) **184**
BLUE LIGHT PROJECTOR GROUP (WASHING) **186**
GROUP DECAL **188**
ELECTRICAL CABLES TABLE **189**
WATER SYSTEM TABLE **210**
HOW TO READ THE SPARE PARTS TABLES **221**
SERIAL NUMBER PLATE *224*

SOMMAIRE

SOMMAIRE **5**
GROUPE PLATEAU DES BROSSES (LAVAGE DE DISQUE) **8**
GROUPE PLATEAU DES BROSSES AVEC MONTAGE RAPIDE (LAVAGE DE DISQUE) **18**
PRE-ASSEMBLAGE DU COUVERCLE LATERAL DROITE **30**
GROUPE DE BROSSE LATÉRALE (LA LESSIVE) **32**
GROUPE COMMANDE DES BROSSES (LAVAGE DISQUE) **46**
ENSEMBLE DE SUCEUR **50**
GROUPE COMMANDE DE SUCEUR **54**
GROUPE CHÂSSIS MACHINE (LAVAGE DE DISQUE) **60**
PRÉASSEMBLAGE DU SIÈGE DE L'OPÉRATEUR *64*
GROUPE CARTER LATÉRALE (LAVAGE DE DISQUE) **66**
GROUPE DE DIRECTION **74**
GROUPE DE DIRECTION (DIRECTION ASSISTÉE ÉLECTRONIQUE) **82**
GROUPE DE ROUE AVANT (PU ANTI-TRACE) *90*
GROUPE DE ROUE AVANT (SUPER ÉLASTIQUE NON MARQUANT) *92*
GROUPE MOTEUR DE TRACTION **94**
PREMONTAGE ROUE MOTEUR *98*
GROUPE MOTEUR DE TRACTION **100**
PREMONTAGE ROUE MOTEUR *104*
GROUPE SYSTÈME DE FREINAGE **106**
GROUPE DE RÉSERVOIRS (VER. RAL5012 + RAL7016) **110**
GROUPE DE RÉSERVOIRS (ANTIBACTÉRIEN RAL5012 + RAL7016) **118**
GROUPE DE RÉSERVOIRS (RECYCLÉ RAL5012 + RAL7016) **126**
PRÉASSEMBLAGE DU FLOTTEUR DU RÉSERVOIR *134*
PRÉASSEMBLAGE DES BOUCHONS DES RÉSERVOIRS DE DÉTERGENT *136*
ENSEMBLE CARTER MOTEUR AVANT (VER. RAL5012 + RAL7016) **138**
ENSEMBLE CARTER MOTEUR AVANT (RECYCLÉ RAL5012 + RAL7016) **140**
GROUPE MOTEUR DASPIRATION **142**
GROUPE DU SYSTÈME D'EAU (LAVE-DISQUE) **144**
GROUPE POSTE DE COMMANDE (LAVEUSE PLUS) **148**
GROUPE DE COMPOSANTS ÉLECTRIQUES (LAVEUSE) **150**
GROUPE SYSTÈME ANTI-COLLISION (LA LESSIVE) **158**
KIT DE CAMÉRA ARRIÈRE **160**
GROUPE FEUX DE TRAVAIL (LA LESSIVE) **162**
KIT LUMIÈRES DE SERVICE (LA LESSIVE) **164**
KIT D'ALIMENTATION USB **170**
SYSTEME DE RECYCLAGE DES SOLUTIONS DETERGENTES (LAVAGE DE DISQUE) **172**
SYSTÈME DE DOSAGE AUTOMATIQUE DE PRODUITS CHIMIQUES **174**
KIT DE REMPLISSAGE RAPIDE **176**
KIT GESTION DE FLOTTE **178**
SYSTÈME DE PISTOLET DE NETTOYAGE DE RÉSERVOIR **180**
SYSTÈME DE LANCE D'ASPIRATION DE LIQUIDE **182**
GROUPE DU TOIT SUPÉRIEUR (LAVAGE) **184**
GROUPE DE PROJECTEUR DE LUMIÈRE BLEUE (LA LESSIVE) **186**
GROUPES DE ETIQUETTE **188**
TABLEAU DES CABLES ELECTRIQUES **189**
TABLEAU DU SYSTÈME D'EAU **210**
COMMENT LIRE LES TABLES DES PIÈCES DE RECHANGE **225**
PLAQUE MATRICULE *228*

ÍNDICE

ÍNDICE **6**
GRUPO BANCADA CEPILLOS (LAVADO DE DISCO) **8**
GRUPO BANCADA CEPILLOS CON MONTAJE RÁPIDO (LAVADO DE DISCO) **18**
PREMONTAJE DE LA TAPA LATERAL DERECHA **30**
GRUPO CEPILLO LATERAL (LAVADO) **32**
GRUPO MANDO CEPILLOS (LAVADORA DE DISCO) **46**
GRUPO LIMPIADOR DE SUELO **50**
GRUPO MANDO LIMPIAPAVIMENTOS **54**
GRUPO DE MARCO DE LA MÁQUINA (LAVADO DE DISCO) **60**
PREMONTAJE DEL ASIENTO DEL OPERADOR *64*
GRUPO CARTER LATERAL (LAVADO DE DISCO) **66**
GRUPO DE DIRECCIÓN **74**
GRUPO DE DIRECCIÓN (DIRECCIÓN ASISTIDA ELECTRÓNICA) **82**
GRUPO RUEDA DELANTERA (PU ANTIRRASCAS) *90*
GRUPO RUEDA DELANTERA (SUPER ELÁSTICO SIN MARCAS) *92*
TRACTION ENGINE GROUP **94**
PREMONTAJE RUEDA MOTOR *98*
TRACTION ENGINE GROUP **100**
PREMONTAJE RUEDA MOTOR *104*
GRUPO SISTEMA DE FRENOS **106**
GRUPO DE TANQUES (VER. RAL5012 + RAL7016) **110**
GRUPO DE TANQUES (ANTIBACTERIANO RAL5012 + RAL7016) **118**
GRUPO DE TANQUES (RECICLADO RAL5012 + RAL7016) **126**
PREMONTAJE DEL FLOTADOR DEL DEPÓSITO *134*
PREMONTAJE TAPONES DEPÓSITOS DE DETERGENTE *136*
CONJUNTO DEL CÁRTER DELANTERO (VER. RAL5012 + RAL7016) **138**
CONJUNTO DEL CÁRTER DELANTERO (RECICLADO RAL5012 + RAL7016) **140**
GRUPO MOTOR SUCCION **142**
GRUPO DEL SISTEMA DE AGUA (LAVADORA DE DISCO) **144**
GRUPO ESTACIÓN DE CONTROL (LAVADORA PLUS) **148**
GRUPO DE COMPONENTES ELÉCTRICOS (LAVADORA) **150**
GRUPO SISTEMA ANTICOLISIÓN (LAVADO) **158**
JUEGO DE CÁMARA TRASERA **160**
GRUPO DE LUCES DE TRABAJO (LAVADO) **162**
JUEGO DE LUCES DE SERVICIO (LAVADO) **164**
KIT DE ALIMENTACIÓN USB **170**
SISTEMA DE RECICLAJE DE SOLUCIONES DETERGENTES (LAVADOR DE DISCO) **172**
SISTEMA AUTOMÁTICO DE DOSIFICACIÓN DE PRODUCTOS QUÍMICOS **174**
KIT DE LLENADO RÁPIDO **176**
KIT DE GESTIÓN DE FLOTAS **178**
SISTEMA DE PISTOLA DE LIMPIEZA DE DEPÓSITO **180**
SISTEMA DE LANZA DE ASPIRACIÓN DE LÍQUIDOS **182**
GRUPO DEL TECHO SUPERIOR (LAVADOR) **184**
GRUPO PROYECTOR LUZ AZUL (LAVADO) **186**
GRUPOS ETIQUETA **188**
TABLA DE CABLES ELÉCTRICOS **189**
TABLA DEL SISTEMA DE AGUA **210**
CÓMO LEER LAS TABLAS DE LOS REPUESTOS **229**
PLACA DE LA MATRÍCULA *232*

CR-01A GRUPPO BASAMENTO (LAVANTE DISCOIDALE)

BRUSHES BASE ASSEMBLY
GROUPE PLATEAU DES BROSSES
GRUPO BANCADA CEPILLOS

→ 123456789

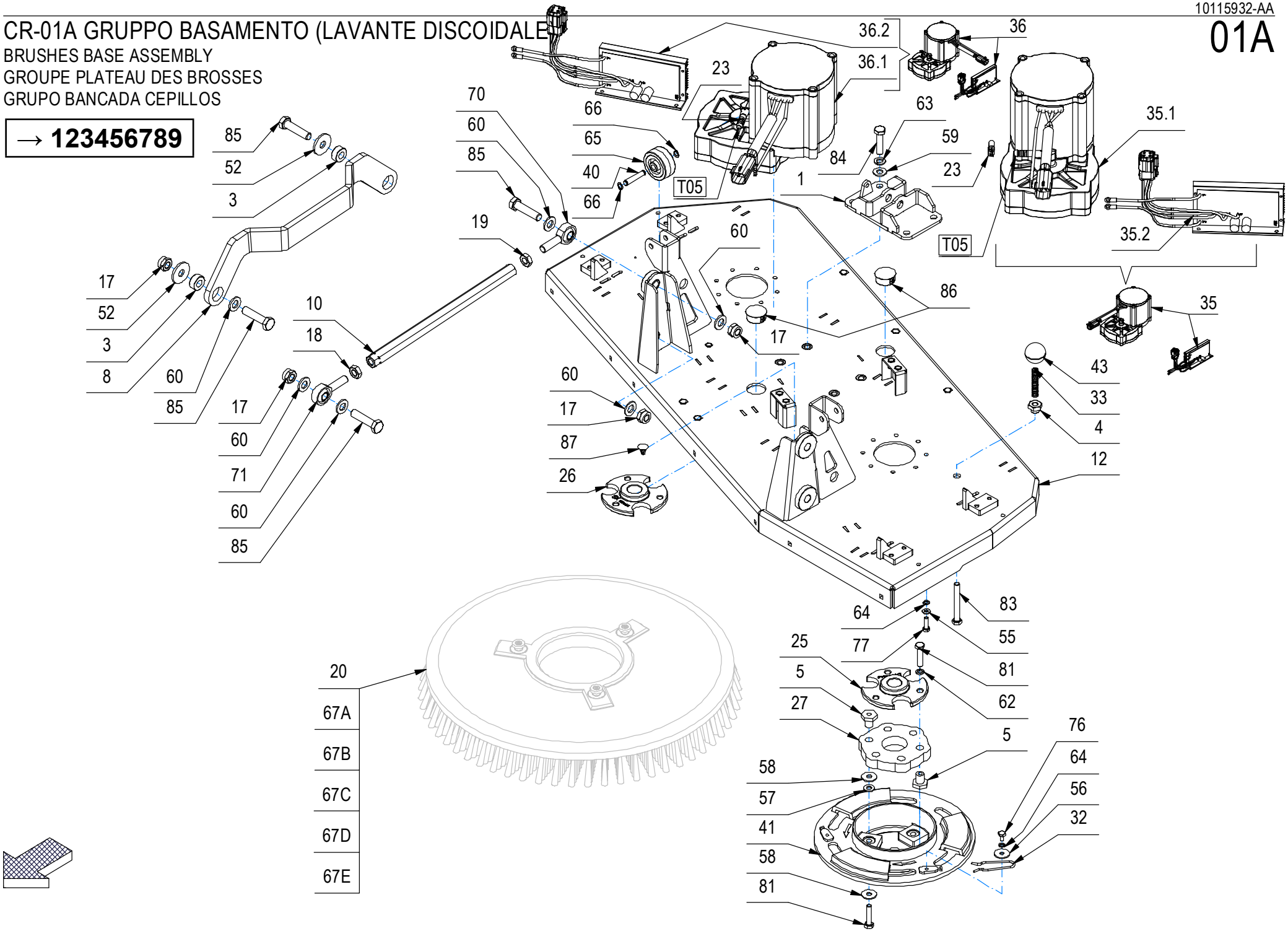

CR-01A GRUPPO BASAMENTO (LAVANTE DISCOIDALE)

–	POS	TECHNICAL NEWS	SERIAL NUMBER	CODICE	QTÀ	DESCRIZIONE	DESCRIPTION	DESIGNATION	DESCRPCIÓN
	1			452257	1	ATTACCO SOLLEVEVAMENTO BASAMENTO	SUPPORT	ATTAQUE	SOPORTE FIJADOR
	3			453682	4	BOCCOLA D=24 d=12 S=10,5 OT58	BUSHING	BAGUE	CASQUILLO
	4			221055	2	BOCCOLA D=CH19-G1/4 d=8 S=13,5 AVP	BUSHING	BAGUE	CASQUILLO
	5			210163	12	BOCCOLA PER GIUNTO	BUSHING	BAGUE	CASQUILLO
	8			453650	2	BRACCIO GUIDA BASAMENTO	ARM	BRAS	BRAZO
	10			452272	2	BRACCIO TERZO PUNTO CH.19 M12 L=315	COUPLING	ATTAQUE	ACOPLAMIENTO
	12			452225	1	CORPO BASAMENTO	BRUSH BASE	EMBASE DE BROSSE	BANCADA CEPILLO
	17			409092	8	DADO M12 AUTOB. UNI 7474 DIN 985 ZINC	NUT	ECROU	TUERCA
	18			409070	2	DADO M12 UNI 5589 ZINC. FIL.SX BASSO	NUT	ECROU	TUERCA
	19			409067	2	DADO M12x7 UNI 5589 ZINC	NUT	ECROU	TUERCA
	20			405517	2	DISCO TRASCINATORE D=510mm	PAD HOLDER	DISQUE ENTRAÎNEUR	DISCO DE ARRASTRE
	25			447210	1	FLANGIA BASAMENTO FILETTATA M24x1,5 DX	FLANGE	FLASQUE	BRIDA
	26			447211	1	FLANGIA BASAMENTO FILETTATA M24x1,5 SX	FLANGE	FLASQUE	BRIDA
	27			436983	2	GIUNTO ELASTICO D=115 28 TELE H=16	FLEXIBLE COUPLING	ENTRAINEMENT ELASTIQUE	ACOPLAMIENTO ELASTICO
	32			408124	2	MOLLA BLOCCAGGIO SPAZZOLA	SPRING	RESSORT	RESORTE
	33			210212	2	MOLLA COMPRESSIONE 10.5x1x50	SPRING	RESSORT	RESORTE
↓	35			452142	1	MOTOR. 36V 1100W 41A 250RPM DX CON MOLEX	GEARED MOTOR ASSEMBLY	MOTO-REDUCTEUR COMPLET	MOTORREDUCTOR COMPLETO
↑	35.1			NA	1	MOTORID. 36V 1100W 250RPM ALBERO FIL. DX	GEARED MOTOR	MOTO-REDUCTEUR	MOTORREDUCTOR
↑	35.2			452143	1	SCHEDA MOTORID.BL. 36V 1100W CON MOLEX	CHECK CARD MOTOR	PLAQUE CONTR. MOTEUR	FICHA CONTROL MOTOR
↓	36			452144	1	MOTOR. 36V 1100W 41A 250RPM SX CON MOLEX	GEARED MOTOR ASSEMBLY	MOTO-REDUCTEUR COMPLET	MOTORREDUCTOR COMPLETO
	36.1			NA	1	MOTORID. 36V 1100W 250RPM ALBERO FIL. SX	GEARED MOTOR	MOTO-REDUCTEUR	MOTORREDUCTOR
↑	36.2			452143	1	SCHEDA MOTORID.BL. 36V 1100W CON MOLEX	CHECK CARD MOTOR	PLAQUE CONTR. MOTEUR	FICHA CONTROL MOTOR
	40			448484	2	PERNO D=8 L=42 OT58	PIN	AXE	PERNO
	41			205990	2	PIATTO PORTASPAZZOLA D=253	BRUSH PLATE	PLATEAU DE BROSSE	PLATO PORTACEPILLO
	43			416156	2	POMELLO A SFERA D.32 M8	KNOB	POMMEAU	POMO
	52			415928	4	RONDELLA 12X36 UNI 6593 ZINC.	WASHER	RONDELLE	ARANDELA
	55			409157	16	ROSETTA 6x12x1,6 INOX UNI 6592	WASHER	RONDELLE	ARANDELA
	56			409170	2	ROSETTA 6x24x2 UNI 6593 A2	WASHER	RONDELLE	ARANDELA
	57			409175	6	ROSETTA 8x17x1,6 UNI 6592 ZINC.	WASHER	RONDELLE	ARANDELA
	58			409179	23	ROSETTA 9x24x2,5 UNI 6593 ZINC	WASHER	RONDELLE	ARANDELA
	59			409191	4	ROSETTA 10X21X2 UNI 6592 ZINC	WASHER	RONDELLE	ARANDELA
	60			409201	12	ROSETTA 13x24x2.5 UNI 6592 ZINC	WASHER	RONDELLE	ARANDELA
	62			409181	11	ROSETTA GROWER 8x13x2,2 ZINC	LOCK WASHER	RONDELLE FREIN	ARANDELLA DENTADA
	63			409196	4	ROSETTA GROWER 10x18x2,2 ZINC	LOCK WASHER	RONDELLE FREIN	ARANDELLA DENTADA
	64			415945	20	ROSETTA M6 UNI 1751 INOX GROWER	WASHER	RONDELLE	ARANDELA
	65			405693	2	RUOTA D.50x22 GOMMA NERA CON PERNO	RUBBER WHEEL	ROUE CAOUTCHOUC	RUEDA DE GOMA
	66			408346	4	SEEGER E 8	SEEGER RING	SERRE CLIPS	ANILLO SEEGER

CR-01A GRUPPO BASAMENTO (LAVANTE DISCOIDALE)

BRUSHES BASE ASSEMBLY
GROUPE PLATEAU DES BROSSES
GRUPO BANCADA CEPILLOS

→ 123456789

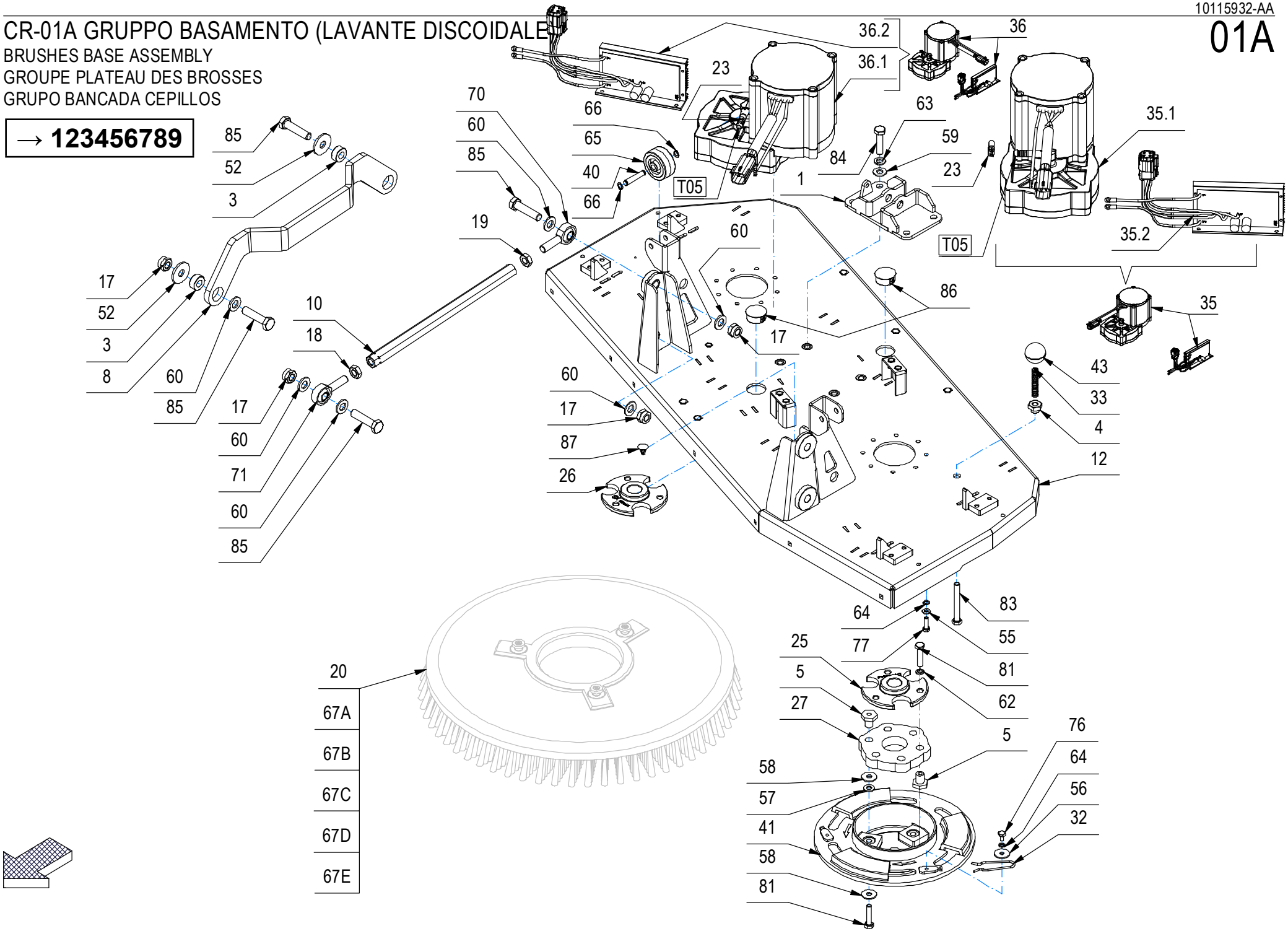

CR-01A GRUPPO BASAMENTO (LAVANTE DISCOIDALE)

–	POS	TECHNICAL NEWS	SERIAL NUMBER	CODICE	QTÀ	DESCRIZIONE	DESCRIPTION	DESIGNATION	DESCRPCIÓN
	67A			405552	2	SPAZZOLA A DISCO D=510mm (PPL 0,3)	BRUSH	BROSSE	CEPILLO
	67B			405553	2	SPAZZOLA A DISCO D=510mm (PPL 0,6)	BRUSH	BROSSE	CEPILLO
	67C			405554	2	SPAZZOLA A DISCO D=510mm (PPL 0,9)	BRUSH	BROSSE	CEPILLO
	67D			405556	2	SPAZZOLA A DISCO D=510mm (NYLON 0,9)	BRUSH	BROSSE	CEPILLO
	67E			405555	2	SPAZZOLA A DISCO D=510mm (ABRASIVA 1)	BRUSH	BROSSE	CEPILLO
	70			408471	2	TESTA A SNODO MASCHIO M12 DX	ARTICULATION HEAD DX	TETE ARTICULEE DX	TESTA DE ARTICULACION DX
	71			408472	2	TESTA A SNODO MASCHIO M12 SX	ARTICULATION HEAD SX	TETE ARTICULEE SX	TESTA DE ARTICULACION SX
	T04			231239	1	TUBO DIAM.14x1450 PVC SPIR. TRASPARENTE	TUBE	TUBE	TUBO
	76			407658	2	VITE M6X10 TE UNI 5739 A2	SCREW	VIS	TORNILLO
	77			407667	18	VITE M6x20 TE UNI 5739 A2	SCREW	VIS	TORNILLO
	81			408678	12	VITE M8X35 TE UNI 5739 ZINC	SCREW	VIS	TORNILLO
	83			408686	2	VITE M8X70 TE UNI 5737 FP ZINC	SCREW	VIS	TORNILLO
	84			408715	4	VITE M10x40 TE UNI 5739 (8.8)	SCREW	VIS	TORNILLO
	85			408753	8	VITE M12X50 TE UNI 5739 ZINC.	SCREW	VIS	TORNILLO
	86			451832	2	TAPPO A SCATTO HEYCO DPT-1187 FORO 30,1	PROTECTION CAP	CALOTTE DE PROTECTION	CAPUCHO DE PROTECCION
	87			424050	1	TAPPO PER FORI VARIABILI D=8,5-14,5	CAP	CAPUCHON	TAPON
	T05			231234	2	TUBO DIAM.10X300 PVC SPIR. TRASPARENTE	PIPE	TUBE	TUBO

CR-01A GRUPPO BASAMENTO (LAVANTE DISCOIDALE)

BRUSHES BASE ASSEMBLY
GROUPE PLATEAU DES BROSSES
GRUPO BANCADA CEPILLOS

→ 123456789

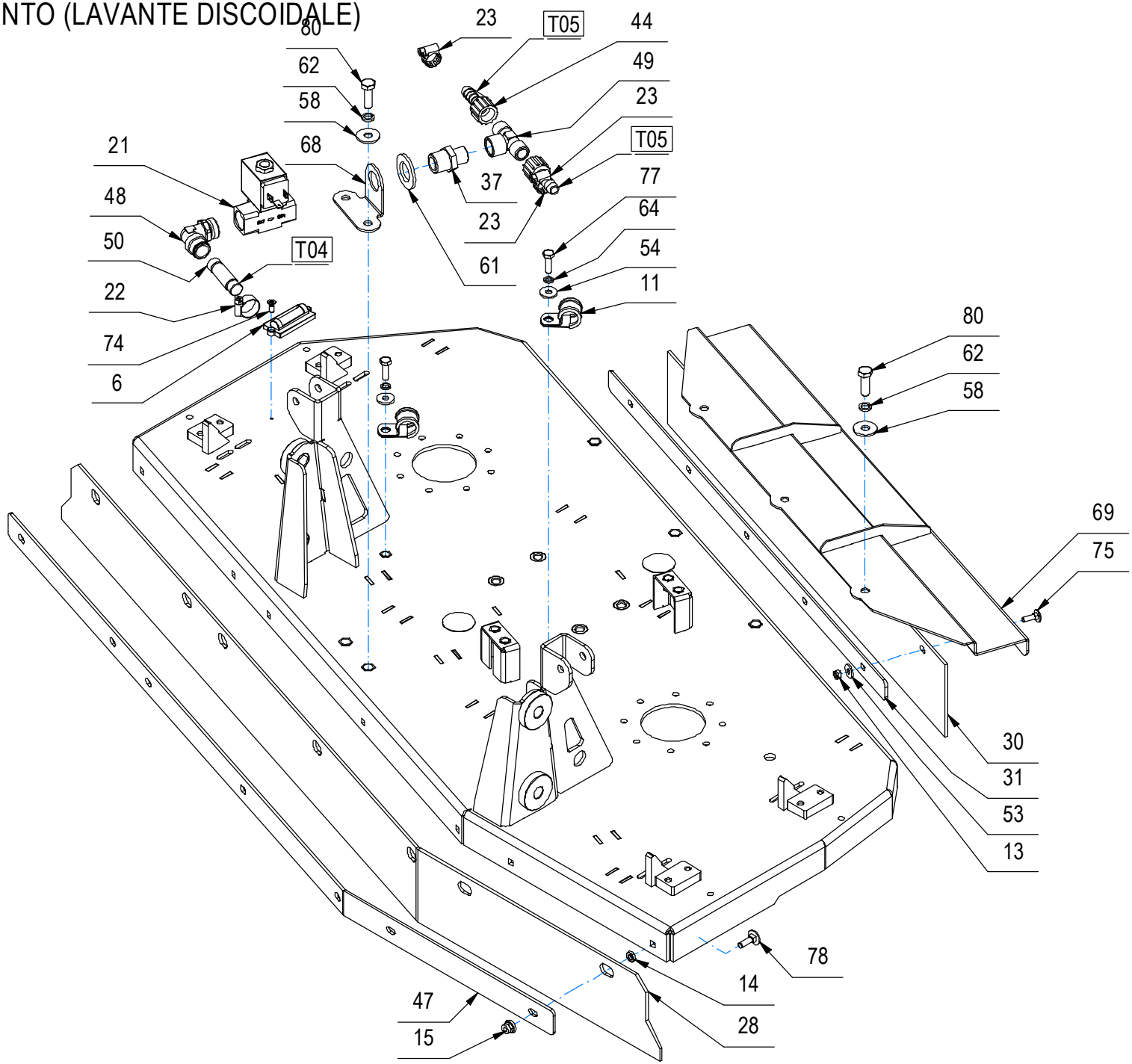

CR-01A GRUPPO BASAMENTO (LAVANTE DISCOIDALE)

–	POS	TECHNICAL NEWS	SERIAL NUMBER	CODICE	QTÀ	DESCRIZIONE	DESCRIPTION	DESIGNATION	DESCRPCIÓN
	6			442965	1	BOLLA DI LIVELLO SINGOLA	BUBBLE LEVEL	NIVEAU A BULLE	NIVEL BURBUJA
	11			432461	2	COLLARE ISOLATO FS8 D.20	COLLAR	COLLIER	COLLAR
	13			448244	5	DADO M5x5 AUTOBL. UNI 7474 INOX	NUT	ECROU	TUERCA
	14			409045	7	DADO M6x3 UNI 5590 A2	NUT	ECROU	TUERCA
	15			409084	7	DADO M6x9 AUTOBL. FLANG. UNI 6926 A2	LOCK NUT	ECROU AUTOFREINES	TUERCA AUTOBLOCANTE
	21			447111	1	ELETTROVALV. COMP. 36V 1/2" 5 BAR	SOLENOID VALVE	ELECTROVANNE	ELECTROVALVULA
	22			410297	1	FASCETTA A VITE 12 -20 - 9	CLAMP	COLLIER	ABRAZADERA
	23			410292	4	FASCETTA A VITE 11/17 ABA	CLAMP	COLLIER	ABRAZADERA
	28			452245	1	GOMMA PARASPRUZZI ANTERIORE	FRONT RUBBER	BAVETTE AVANT	GOMA DELANTERA
	30			452243	1	GOMMA PARASPRUZZI POSTERIORE	SPLASH GUARD	BAVETTE DE PROTECTION	PARASALPICADURAS
	31			452244	1	LAMA PREMIGOMMA PARASPRUZZI POSTERIORE	REAR BLADE	PLAQUETTE ARRIERE	LISTON TRASERA
	37			410415	1	NIPPLO RIDUZIONE 1/2 x 3/8 PVC	NIPPLE	RACCORD	BOQUILLA ROSCADA
	44			410383	2	PORTAGOMMA DIRITTO 3/8"x12 CON GHIERA	CONNECTOR	RACCORD	EMPALME TUBO DE GOMA
	47			452246	1	PREMIGOMMA PARASPRUZZI ANTERIORE	BLADE	PLAQUETTE	LISTON
	48			445001	1	RACCORDO A GOMITO CAMOZZI S6520 14-1/2	ELBOW	COUDE	RACOR CODO
	49			426749	1	RACCORDO A T M.F.M. 3/8 "	T-FITTING	RACCORD A T	CODO DE TRES BOCAS
	50			445002	1	RACCORDO A TUBO CAMOZZI 6950 14	FITTING	RACCORD	RACOR
	53			409152	5	ROSETTA 5x15x1.5 UNI 6593 A2	WASHER	RONDELLE	ARANDELA
	54			409161	2	ROSETTA 6,6x18x2 UNI 6593 A2	WASHER	RONDELLE	ARANDELA
	58			409179	23	ROSETTA 9x24x2,5 UNI 6593 ZINC	WASHER	RONDELLE	ARANDELA
	61			409230	1	ROSETTA 21x37x3 UNI 6592 ZINC	WASHER	RONDELLE	ARANDELA
	62			409181	11	ROSETTA GROWER 8x13x2,2 ZINC	LOCK WASHER	RONDELLE FREIN	ARANDELLA DENTADA
	64			415945	20	ROSETTA M6 UNI 1751 INOX GROWER	WASHER	RONDELLE	ARANDELA
	68			452249	1	SUPPORTO ELETTROVALVOLA BASAMENTO	SUPPORT	SUPPORT	SOPORTE
	69			452242	1	SUPPORTO PARASPRUZZI POSTERIORE	SUPPORT	SUPPORT	SOPORTE
	T04			231239	1	TUBO DIAM.14x1450 PVC SPIR. TRASPARENTE	TUBE	TUBE	TUBO
	74			415793	2	VITE M4X12 TPSTC UNI 7688 (4.8) ZINC	SCREW	VIS	TORNILLO
	75			430409	5	VITE M5X16 TTQST UNI 5732-65 A2	SCREW	VIS	TORNILLO
	77			407667	18	VITE M6x20 TE UNI 5739 A2	SCREW	VIS	TORNILLO
	78			408622	7	VITE M6X20 TTQST UNI 5732 A2	SCREW	VIS	TORNILLO
	80			408674	5	VITE M8x25 TE UNI 5739 ZINC	SCREW	VIS	TORNILLO
	86			451832	2	TAPPO A SCATTO HEYCO DPT-1187 FORO 30,1	PROTECTION CAP	CALOTTE DE PROTECTION	CAPUCHO DE PROTECCION
	87			424050	1	TAPPO PER FORI VARIABILI D=8,5-14,5	CAP	CAPUCHON	TAPON
	T05			231234	2	TUBO DIAM.10X300 PVC SPIR. TRASPARENTE	PIPE	TUBE	TUBO

CR-01A GRUPPO BASAMENTO (LAVANTE DISCOIDALE)

BRUSHES BASE ASSEMBLY
GROUPE PLATEAU DES BROSSES
GRUPO BANCADA CEPILLOS

→ 123456789

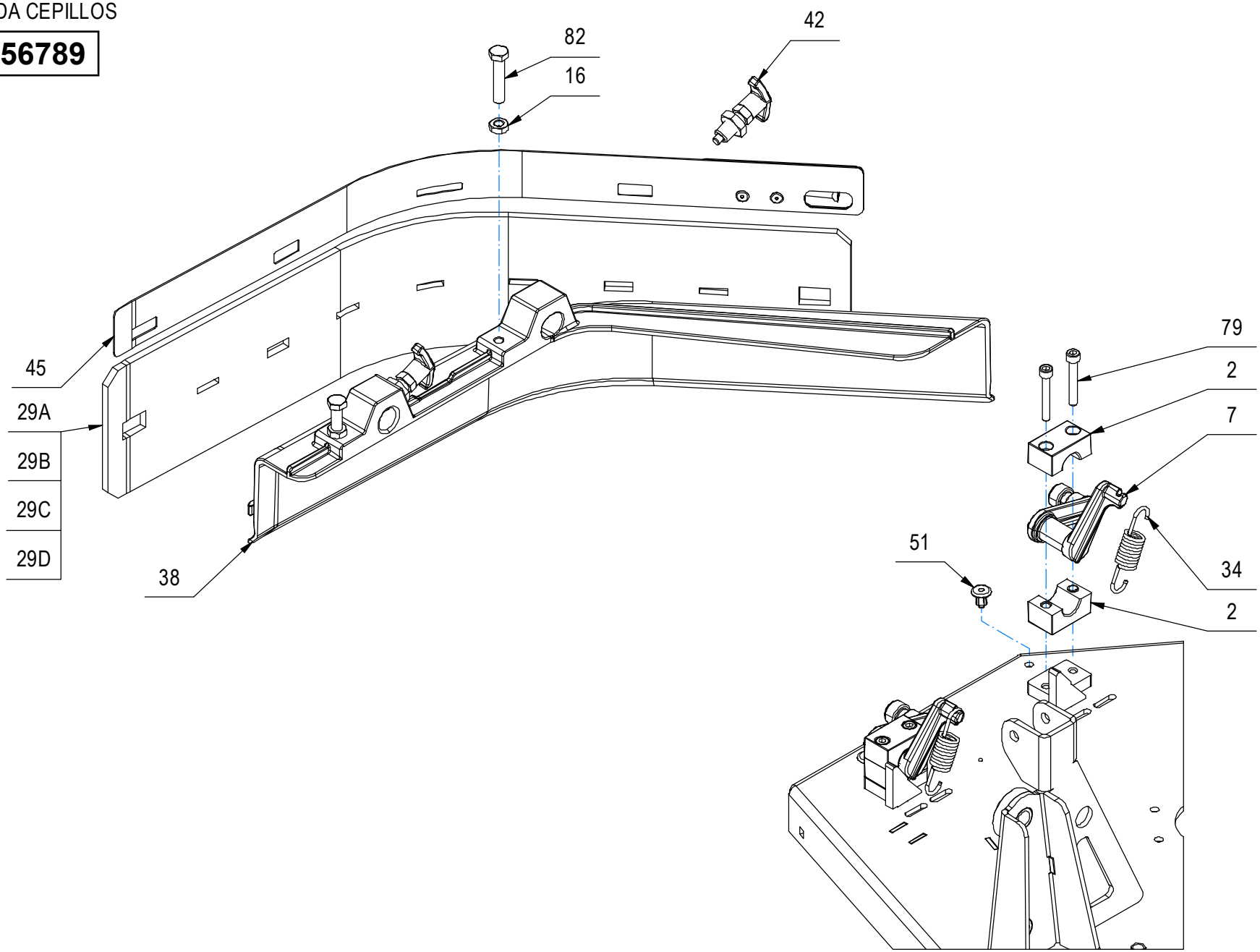

CR-01A GRUPPO BASAMENTO (LAVANTE DISCOIDALE)

–	POS	TECHNICAL NEWS	SERIAL NUMBER	CODICE	QTÀ	DESCRIZIONE	DESCRIPTION	DESIGNATION	DESCRPCIÓN
	2			445867	8	BLOCCHETTO PER ROTAZIONE ALBERO D.18	BLOCK	PETIT BLOC	BLOQUE
	7			445865	2	BRACCIO DX PARASPRUZZI	RIGHT ARM	BRAS DROITE	BRAZO DERECHO
	16			409054	4	DADO M8x5 UNI 5589 ZINC	NUT	ECROU	TUERCA
	29A			454718	2	GOMMA PARASPRUZZI LATERALE (PARA 33 SH)	SIDE RUBBER	BAVETTE LATERALE	GOMA LATERAL
	29B			452035	2	GOMMA PARASPRUZZI LATERALE (PARA 40 SH)	SIDE RUBBER	BAVETTE LATERALE	GOMA LATERAL
	29C			455022	2	GOMMA PARASPRUZZI LATERALE (PU 40 SH)	SIDE RUBBER	BAVETTE LATERALE	GOMA LATERAL
	29D			454719	2	GOMMA PARASPRUZZI LATERALE (LINATEX)	SIDE RUBBER	BAVETTE LATERALE	GOMA LATERAL
	34			447214	4	MOLLA TRAZIONE 16,5x2,5x65 INOX A2	SPRING	RESSORT	RESORTE
	38			451193	1	PARASPRUZZI DX	SPLASH GUARD	BAVETTE DE PROTECTION	PARASALPICADURAS
	42			445708	4	PISTONCINO DI POSIZIONE A MOLLA RAL 1018	STOP	ARRET	PLAQUETA DE SUJECION
	45			227458	1	PREM. PREMIGOMMA LATERALE DX	BLADE	PLAQUETTE	LISTON
	51			415952	4	RIVETTO 6.4X10 NYLON	RIVET	RIVET	CLAVO
	79			408802	8	VITE M6X40 TCEI UNI 5931 FP ZINC	SCREW	VIS	TORNILLO
	82			408679	4	VITE M8x40 TE UNI 5739 ZINC	SCREW	VIS	TORNILLO
	86			451832	2	TAPPO A SCATTO HEYCO DPT-1187 FORO 30,1	PROTECTION CAP	CALOTTE DE PROTECTION	CAPUCHO DE PROTECCION
	87			424050	1	TAPPO PER FORI VARIABILI D=8,5-14,5	CAP	CAPUCHON	TAPON

CR-01A GRUPPO BASAMENTO (LAVANTE DISCOIDALE)

BRUSHES BASE ASSEMBLY
GROUPE PLATEAU DES BROSSES
GRUPO BANCADA CEPILLOS

→ 123456789

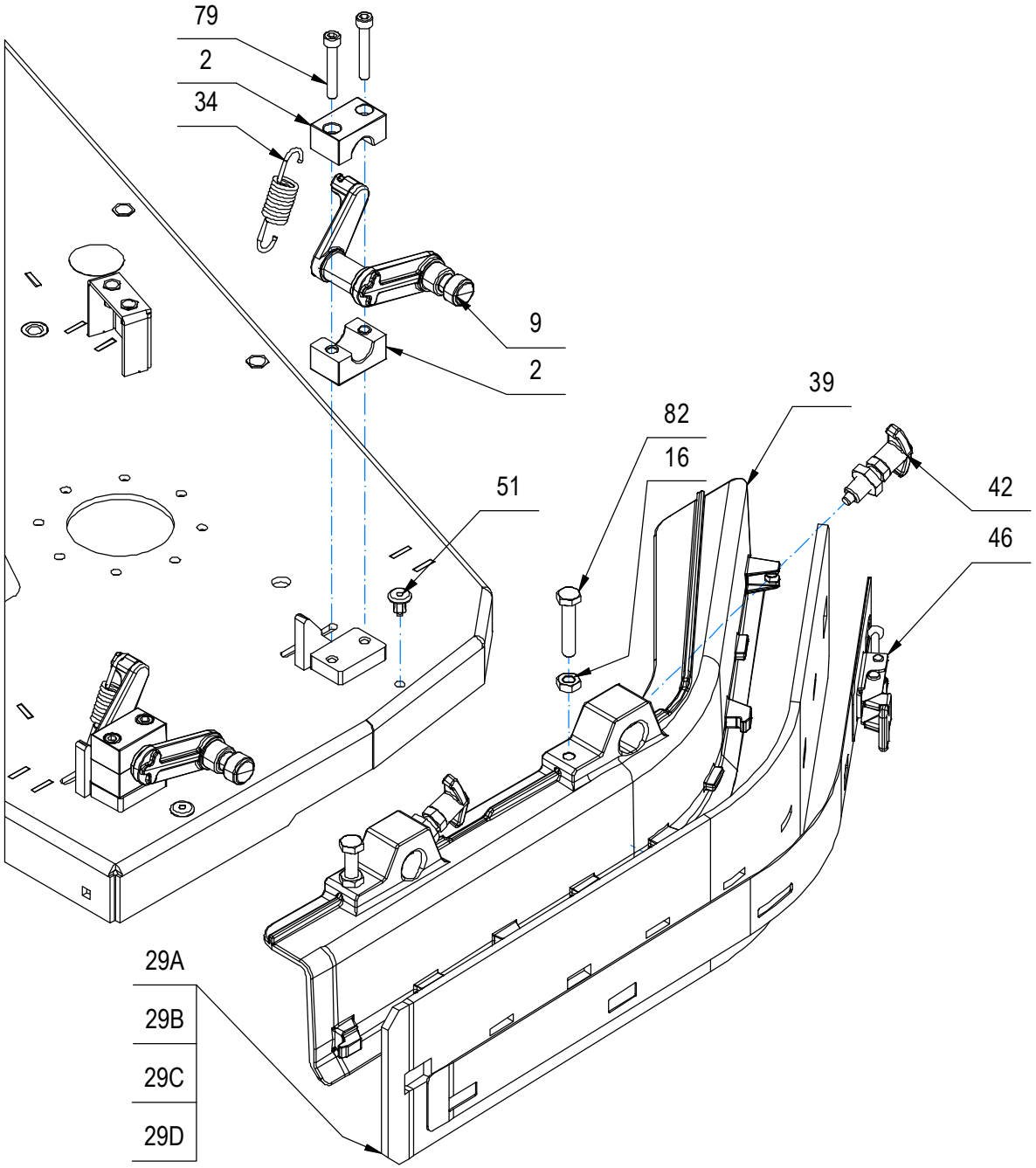

CR-01A GRUPPO BASAMENTO (LAVANTE DISCOIDALE)

–	POS	TECHNICAL NEWS	SERIAL NUMBER	CODICE	QTÀ	DESCRIZIONE	DESCRIPTION	DESIGNATION	DESCRPCIÓN
	2			445867	8	BLOCCHETTO PER ROTAZIONE ALBERO D.18	BLOCK	PETIT BLOC	BLOQUE
	9			445864	2	BRACCIO SX PARASPRUZZI	LEFT ARM	BRAS GAUCHE	BRAZO IZQUIERDO
	16			409054	4	DADO M8x5 UNI 5589 ZINC	NUT	ECROU	TUERCA
	29A			454718	2	GOMMA PARASPRUZZI LATERALE (PARA 33 SH)	SIDE RUBBER	BAVETTE LATERALE	GOMA LATERAL
	29B			452035	2	GOMMA PARASPRUZZI LATERALE (PARA 40 SH)	SIDE RUBBER	BAVETTE LATERALE	GOMA LATERAL
	29C			455022	2	GOMMA PARASPRUZZI LATERALE (PU 40 SH)	SIDE RUBBER	BAVETTE LATERALE	GOMA LATERAL
	29D			454719	2	GOMMA PARASPRUZZI LATERALE (LINATEX)	SIDE RUBBER	BAVETTE LATERALE	GOMA LATERAL
	34			447214	4	MOLLA TRAZIONE 16,5x2,5x65 INOX A2	SPRING	RESSORT	RESORTE
	39			451192	1	PARASPRUZZI SX	SPLASH GUARD	BAVETTE DE PROTECTION	PARASALPICADURAS
	42			445708	4	PISTONCINO DI POSIZIONE A MOLLA RAL 1018	STOP	ARRET	PLAQUETA DE SUJECION
	46			227457	1	PREM. PREMIGOMMA LATERALE SX	BLADE	PLAQUETTE	LISTON
	51			415952	4	RIVETTO 6.4X10 NYLON	RIVET	RIVET	CLAVO
	79			408802	8	VITE M6X40 TCEI UNI 5931 FP ZINC	SCREW	VIS	TORNILLO
	82			408679	4	VITE M8x40 TE UNI 5739 ZINC	SCREW	VIS	TORNILLO
	86			451832	2	TAPPO A SCATTO HEYCO DPT-1187 FORO 30,1	PROTECTION CAP	CALOTTE DE PROTECTION	CAPUCHO DE PROTECCION
	87			424050	1	TAPPO PER FORI VARIABILI D=8,5-14,5	CAP	CAPUCHON	TAPON

CR-01A GRUPPO BASAMENTO CON AGGANCIO RAPIDO (LAVANTE DISCOIDALE)

BRUSHES BASE ASSEMBLY
GROUPE PLATEAU DES BROSSES
GRUPO BANCADA CEPILLOS

123456789 →

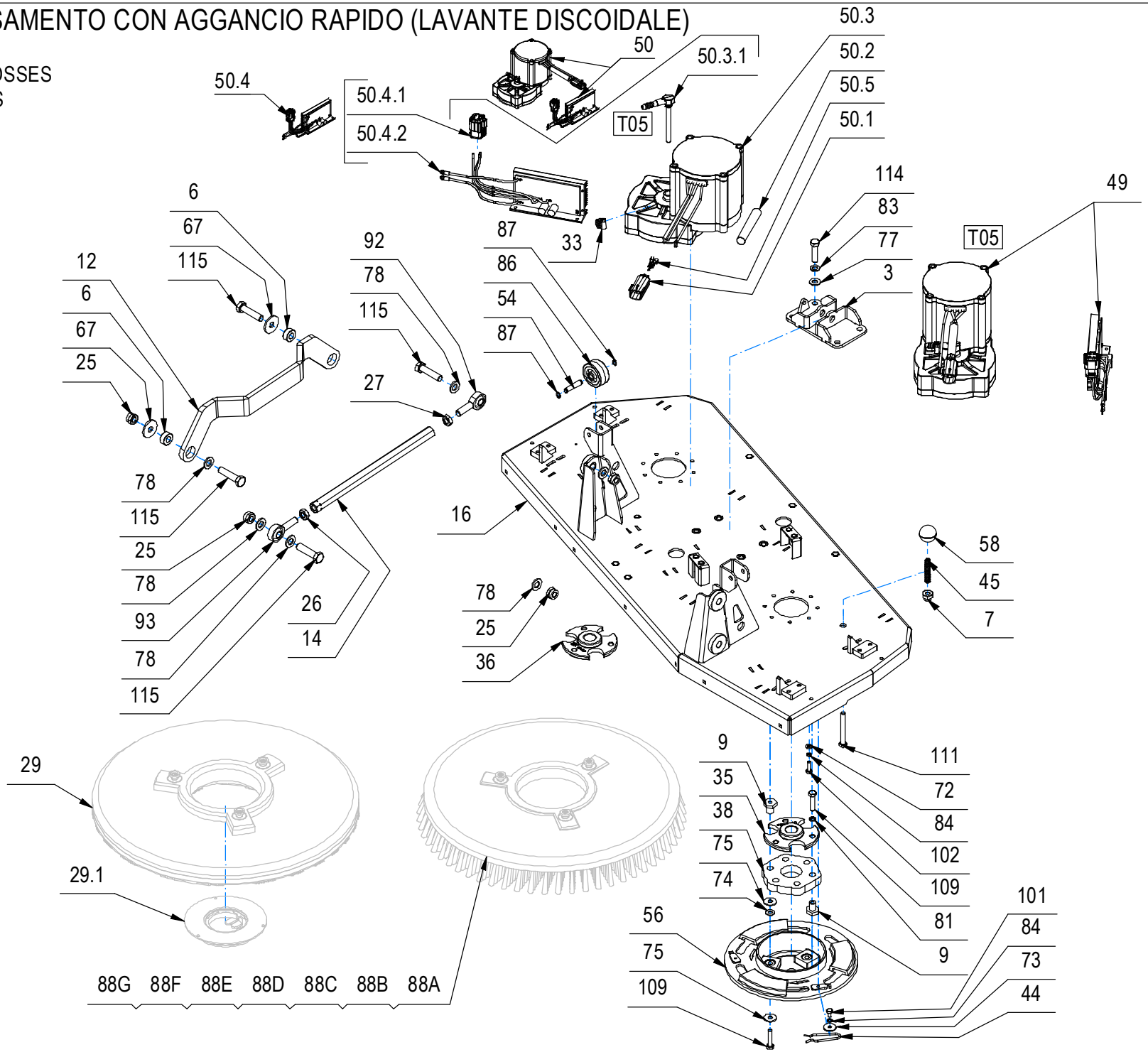

CR-01A GRUPPO BASAMENTO CON AGGANCIO RAPIDO (LAVANTE DISCOIDALE)

–	POS	TECHNICAL NEWS	SERIAL NUMBER	CODICE	QTÀ	DESCRIZIONE	DESCRIPTION	DESIGNATION	DESCRPCIÓN
	3			452257	1	ATTACCO SOLLEV. BASAM. GMG 2020 B	SUPPORT	ATTAQUE	SOPORTE FIJADOR
	6			453682	4	BOCCOLA D=24 d=12 S=10,5 OT58	BUSHING	BAGUE	CASQUILLO
	7			221055	2	BOCCOLA D=CH19-G1/4 d=8 S=13,5 AVP	BUSHING	BAGUE	CASQUILLO
	9			210163	12	BOCCOLA PER GIUNTO	BUSHING	BAGUE	CASQUILLO
	12			453650	2	BRACCIO GUIDA BASAMENTO GMG 2020	ARM	BRAS	BRAZO
	14			452272	2	BRACCIO TERZO PUNTO CH.19 M12 L=315 GMG	COUPLING	ATTAQUE	ACOPLAMIENTO
	16			452225	1	CORPO BASAMENTO GMG 2020 B	BRUSH BASE	EMBASE DE BROSSE	BANCADA CEPILLO
	25			409092	8	DADO M12 AUTOB. UNI 7474 DIN 985 ZINC	NUT	ECROU	TUERCA
	26			409070	2	DADO M12 UNI 5589 ZINC. FIL.SX BASSO	NUT	ECROU	TUERCA
	27			409067	2	DADO M12x7 UNI 5589 ZINC	NUT	ECROU	TUERCA
↓	29			456307	2	DISCO TRASCINATORE Df=505	PAD HOLDER	DISQUE ENTRAÎNEUR	DISCO DE ARRASTRE
↑	29.1			423138	1	KIT CENTER LOCK A SCATTO	KIT CENTER LOCK	KIT CENTER LOCK	KIT CENTER LOCK
	33			410292	4	FASCETTA A VITE 11/17 ABA	CLAMP	COLLIER	ABRAZADERA
	35			447210	1	FLANGIA BASAMENTO FILETTATA M24x1,5 DX	FLANGE	FLASQUE	BRIDA
	36			447211	1	FLANGIA BASAMENTO FILETTATA M24x1,5 SX	FLANGE	FLASQUE	BRIDA
	38			436983	2	GIUNTO ELASTICO D=115 28 TELE H=16	FLEXIBLE COUPLING	ENTRAINEMENT ELASTIQUE	ACOPLAMIENTO ELASTICO
	44			408124	2	MOLLA BLOCCAGGIO SPAZZOLA	SPRING	RESSORT	RESORTE
	45			210212	2	MOLLA COMPRESSIONE 10.5x1x50	SPRING	RESSORT	RESORTE
	49			452142	1	MOTOR. 36V 1100W 41A 250RPM DX CON MOLEX	GEARED MOTOR ASSEMBLY	MOTO-REDUCTEUR COMPLET	MOTORREDUCTOR COMPLETO
↓	50			452144	1	MOTOR. 36V 1100W 41A 250RPM SX CON MOLEX	GEARED MOTOR ASSEMBLY	MOTO-REDUCTEUR COMPLET	MOTORREDUCTOR COMPLETO
↑	50.1			445365	1	CONNETTORE MOLEX MX150L FEM. 19433-0001	CONNECTOR FEMALE	CONNECTEUR FEMELLE	CONECTOR HEMBRA
↑	50.2			NA	1	GUAINA TERMOSTRINGENTE D.12,7	SHEATH	GAINE	VAINA
↑↓	50.3			NA	1	MOTORID. 36V 1100W 250RPM ALBERO FIL. SX	GEARED MOTOR	MOTO-REDUCTEUR	MOTORREDUCTOR
↑↑	50.3.1			449204	1	PORTAGOMMA ESAG. FILET. G1/4 MASCHIO L91	FITTING	RACCORD	RACOR
↑↓	50.4			452143	1	SCHEDA MOTORID.BL. 36V 1100W CON MOLEX	CHECK CARD MOTOR	PLAQUE CONTR. MOTEUR	FICHA CONTROL MOTOR
↑↑	50.4.1			452982	1	CONNETT. MOLEX 150 L (MASCHIO 194320001)	CONNECTOR MALE	CONNECTEUR MALE	CONECTOR MACHO
↑↑	50.4.2				1	SCHEDA MOTORID. BRUSHLESS 36V 1100W	CHECK CARD MOTOR	PLAQUE CONTR. MOTEUR	FICHA CONTROL MOTOR
↑	50.5			436413	3	TERMINALE MOLEX MX150L MAS. 19431-0001	CONTACT	CONTACT	CONTACTO
	54			448484	2	PERNO D=8 L=42 OT58	PIN	AXE	PERNO
	56			205990	2	PIATTO PORTASPAZZOLA D=253	BRUSH PLATE	PLATEAU DE BROSSE	PLATO PORTACEPILLO
	58			416156	2	POMELLO A SFERA D.32 M8	KNOB	POMMEAU	POMO
	67			415928	4	RONDELLA 12X36 UNI 6593 ZINC.	WASHER	RONDELLE	ARANDELA
	72			409157	16	ROSETTA 6x12x1,6 INOX UNI 6592	WASHER	RONDELLE	ARANDELA
	73			409170	2	ROSETTA 6x24x2 UNI 6593 A2	WASHER	RONDELLE	ARANDELA
	74			409175	6	ROSETTA 8x17x1,6 UNI 6592 ZINC.	WASHER	RONDELLE	ARANDELA
	75			409179	23	ROSETTA 9x24x2,5 UNI 6593 ZINC	WASHER	RONDELLE	ARANDELA
	77			409191	4	ROSETTA 10X21X2 UNI 6592 ZINC	WASHER	RONDELLE	ARANDELA

CR-01A GRUPPO BASAMENTO CON AGGANCIO RAPIDO (LAVANTE DISCOIDALE)

BRUSHES BASE ASSEMBLY
GROUPE PLATEAU DES BROSSES
GRUPO BANCADA CEPILLOS

123456789 →

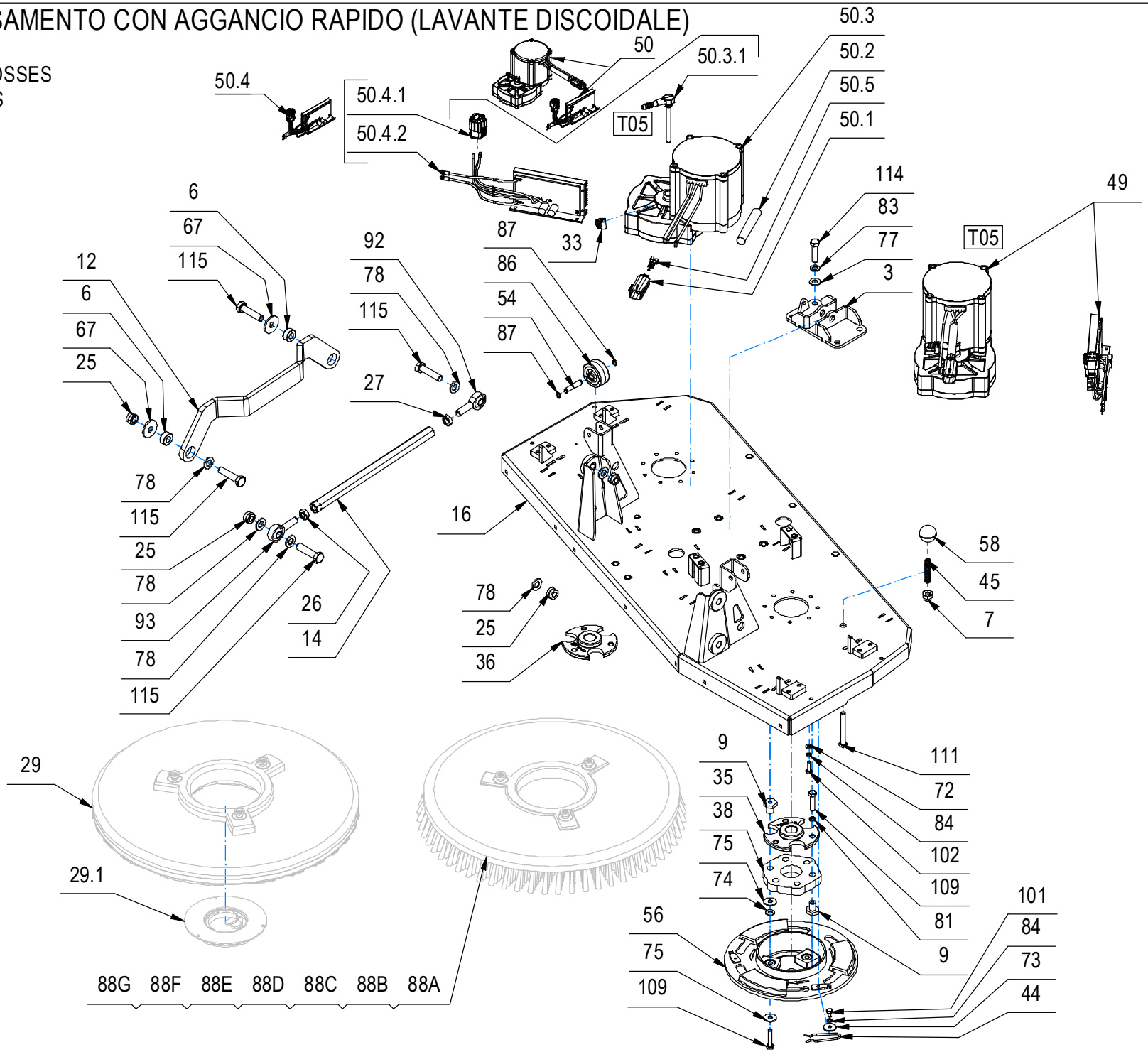

CR-01A GRUPPO BASAMENTO CON AGGANCIO RAPIDO (LAVANTE DISCOIDALE)

–	POS	TECHNICAL NEWS	SERIAL NUMBER	CODICE	QTÀ	DESCRIZIONE	DESCRIPTION	DESIGNATION	DESCRPCIÓN
	78			409201	12	ROSETTA 13x24x2.5 UNI 6592 ZINC	WASHER	RONDELLE	ARANDELA
	81			409181	11	ROSETTA GROWER 8x13x2,2 ZINC	LOCK WASHER	RONDELLE FREIN	ARANDELLA DENTADA
	83			409196	4	ROSETTA GROWER 10x18x2,2 ZINC	LOCK WASHER	RONDELLE FREIN	ARANDELLA DENTADA
	84			415945	20	ROSETTA M6 UNI 1751 INOX GROWER	WASHER	RONDELLE	ARANDELA
	86			405693	2	RUOTA D.50x22 GOMMA NERA CON PERNO	RUBBER WHEEL	ROUE CAOUTCHOUC	RUEDA DE GOMA
	87			408346	4	SEEGER E 8	SEEGER RING	SERRE CLIPS	ANILLO SEEGER
	88A			456306	2	SPAZZOLA A DISCO Ds=508 Df=485 (ABRASIVA 1,2)	BRUSH	BROSSE	CEPILLO
	88B			405556	2	SPAZZOLA A DISCO Ds=508 Df=485 (NYLON 0,9)	BRUSH	BROSSE	CEPILLO
	88C			405552	2	SPAZZOLA A DISCO Ds=508 Df=485 (PPL 0,3)	BRUSH	BROSSE	CEPILLO
	88D			405553	2	SPAZZOLA A DISCO Ds=508 Df=485 (PPL 0,6)	BRUSH	BROSSE	CEPILLO
	88E			405554	2	SPAZZOLA A DISCO Ds=508 Df=485 (PPL 0,9)	BRUSH	BROSSE	CEPILLO
	88F			455600	2	SPAZZOLA A DISCO Ds=508 Df=485 (PPL 1,2)	BRUSH	BROSSE	CEPILLO
	88G			405555	2	SPAZZOLA A DISCO Ds=508 Df=485 (TYNEX 1)	BRUSH	BROSSE	CEPILLO
	92			408471	2	TESTA A SNODO MASCHIO M12 DX	ARTICULATION HEAD DX	TETE ARTICULEE DX	TESTA DE ARTICULACION DX
	93			408472	2	TESTA A SNODO MASCHIO M12 SX	ARTICULATION HEAD SX	TETE ARTICULEE SX	TESTA DE ARTICULACION SX
	T05			231234	2	TUBO DIAM.10X300 PVC SPIR. TRASPARENTE	PIPE	TUBE	TUBO
	101			407658	2	VITE M6X10 TE UNI 5739 A2	SCREW	VIS	TORNILLO
	102			407667	18	VITE M6x20 TE UNI 5739 A2	SCREW	VIS	TORNILLO
	109			408678	12	VITE M8X35 TE UNI 5739 ZINC	SCREW	VIS	TORNILLO
	111			408686	2	VITE M8X70 TE UNI 5737 FP ZINC	SCREW	VIS	TORNILLO
	114			408715	4	VITE M10x40 TE UNI 5739 (8.8)	SCREW	VIS	TORNILLO
	115			408753	8	VITE M12X50 TE UNI 5739 ZINC.	SCREW	VIS	TORNILLO

CR-01A GRUPPO BASAMENTO CON AGGANCIO RAPIDO (LAVANTE DISCOIDALE)

BRUSHES BASE ASSEMBLY
GROUPE PLATEAU DES BROSSES
GRUPO BANCADA CEPILLOS

123456789 →

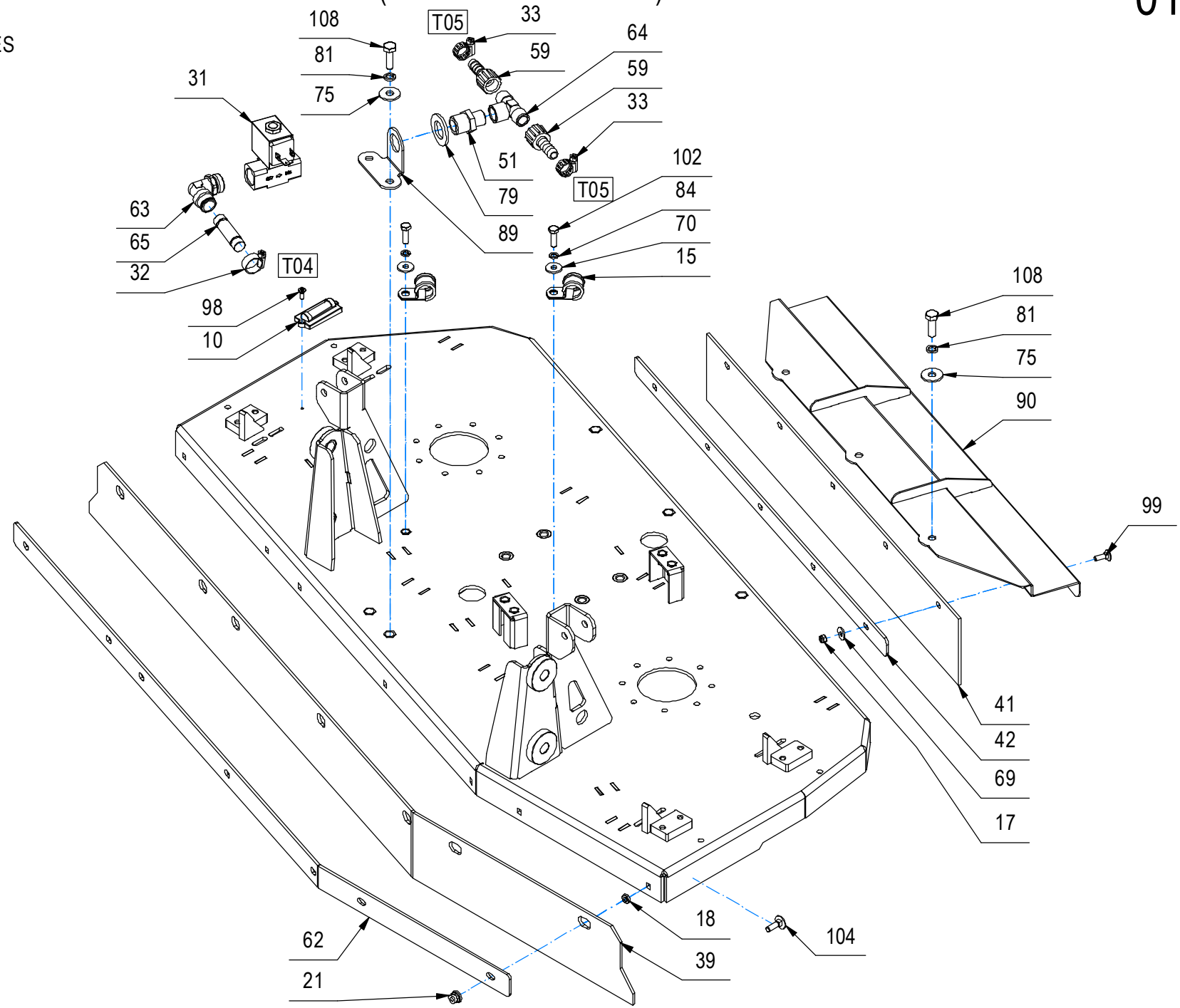

CR-01A GRUPPO BASAMENTO CON AGGANCIO RAPIDO (LAVANTE DISCOIDALE)

–	POS	TECHNICAL NEWS	SERIAL NUMBER	CODICE	QTÀ	DESCRIZIONE	DESCRIPTION	DESIGNATION	DESCRPCIÓN
	10			442965	1	BOLLA DI LIVELLO SINGOLA	BUBBLE LEVEL	NIVEAU A BULLE	NIVEL BURBUJA
	15			432461	2	COLLARE ISOLATO FS8 D.20	COLLAR	COLLIER	COLLAR
	17			448244	7	DADO M5x5 AUTOBL. UNI 7474 INOX	NUT	ECROU	TUERCA
	18			409045	7	DADO M6x3 UNI 5590 A2	NUT	ECROU	TUERCA
	21			409084	7	DADO M6x9 AUTOBL. FLANG. UNI 6926 A2	LOCK NUT	ECROU AUTOFREINES	TUERCA AUTOBLOCANTE
	31			447111	1	ELETTROVALV. COMP. 36V 1/2" 5 BAR	SOLENOID VALVE	ELECTROVANNE	ELECTROVALVULA
	32			410297	1	FASCETTA A VITE 12 -20 - 9	CLAMP	COLLIER	ABRAZADERA
	33			410292	4	FASCETTA A VITE 11/17 ABA	CLAMP	COLLIER	ABRAZADERA
	39			452245	1	GOMMA PARASPRUZZI ANTER. GMG 2020 B	FRONT RUBBER	BAVETTE AVANT	GOMA DELANTERA
	41			452243	1	GOMMA PARASPRUZZI POST. GMG 2020	SPLASH GUARD	BAVETTE DE PROTECTION	PARASALPICADURAS
	42			452244	1	LAMA PREMIGOMMA PARASPR. POST. GMG 2020	REAR BLADE	PLAQUETTE ARRIERE	LISTON TRASERA
	51			410415	1	NIPPLO RIDUZIONE 1/2 x 3/8 PVC	NIPPLE	RACCORD	BOQUILLA ROSCADA
	59			410383	2	PORTAGOMMA DIRITTO 3/8"x12 CON GHIERA	CONNECTOR	RACCORD	EMPALME TUBO DE GOMA
	62			452246	1	PREMIGOMMA PARASPRUZZI ANT. GMG 2020 B	BLADE	PLAQUETTE	LISTON
	63			445001	1	RACCORDO A GOMITO CAMOZZI S6520 14-1/2	ELBOW	COUDE	RACOR CODO
	64			426749	1	RACCORDO A T M.F.M. 3/8 "	T-FITTING	RACCORD A T	CODO DE TRES BOCAS
	65			445002	1	RACCORDO A TUBO CAMOZZI 6950 14	FITTING	RACCORD	RACOR
	69			409152	5	ROSETTA 5x15x1.5 UNI 6593 A2	WASHER	RONDELLE	ARANDELA
	70			409161	2	ROSETTA 6,6x18x2 UNI 6593 A2	WASHER	RONDELLE	ARANDELA
	75			409179	23	ROSETTA 9x24x2,5 UNI 6593 ZINC	WASHER	RONDELLE	ARANDELA
	79			409230	1	ROSETTA 21x37x3 UNI 6592 ZINC	WASHER	RONDELLE	ARANDELA
	81			409181	11	ROSETTA GROWER 8x13x2,2 ZINC	LOCK WASHER	RONDELLE FREIN	ARANDELLA DENTADA
	84			415945	20	ROSETTA M6 UNI 1751 INOX GROWER	WASHER	RONDELLE	ARANDELA
	89			452249	1	SUPPORTO ELETTROV. BASAM. GMG 2020 B	SUPPORT	SUPPORT	SOPORTE
	90			452242	1	SUPPORTO PARASPRUZZI POST. GMG 2020 B	SUPPORT	SUPPORT	SOPORTE
	T05			231234	2	TUBO DIAM.10X300 PVC SPIR. TRASPARENTE	PIPE	TUBE	TUBO
	T04			231239	1	TUBO DIAM.14x1450 PVC SPIR. TRASPARENTE	TUBE	TUBE	TUBO
	98			415793	2	VITE M4X12 TPSTC UNI 7688 (4.8) ZINC	SCREW	VIS	TORNILLO
	99			430409	5	VITE M5X16 TTQST UNI 5732-65 A2	SCREW	VIS	TORNILLO
	102			407667	18	VITE M6x20 TE UNI 5739 A2	SCREW	VIS	TORNILLO
	104			408622	7	VITE M6X20 TTQST UNI 5732 A2	SCREW	VIS	TORNILLO
	108			408674	5	VITE M8x25 TE UNI 5739 ZINC	SCREW	VIS	TORNILLO

CR-01A GRUPPO BASAMENTO CON AGGANCIO RAPIDO (LAVANTE DISCOIDALE)

BRUSHES BASE ASSEMBLY
GROUPE PLATEAU DES BROSSES
GRUPO BANCADA CEPILLOS

123456789 →

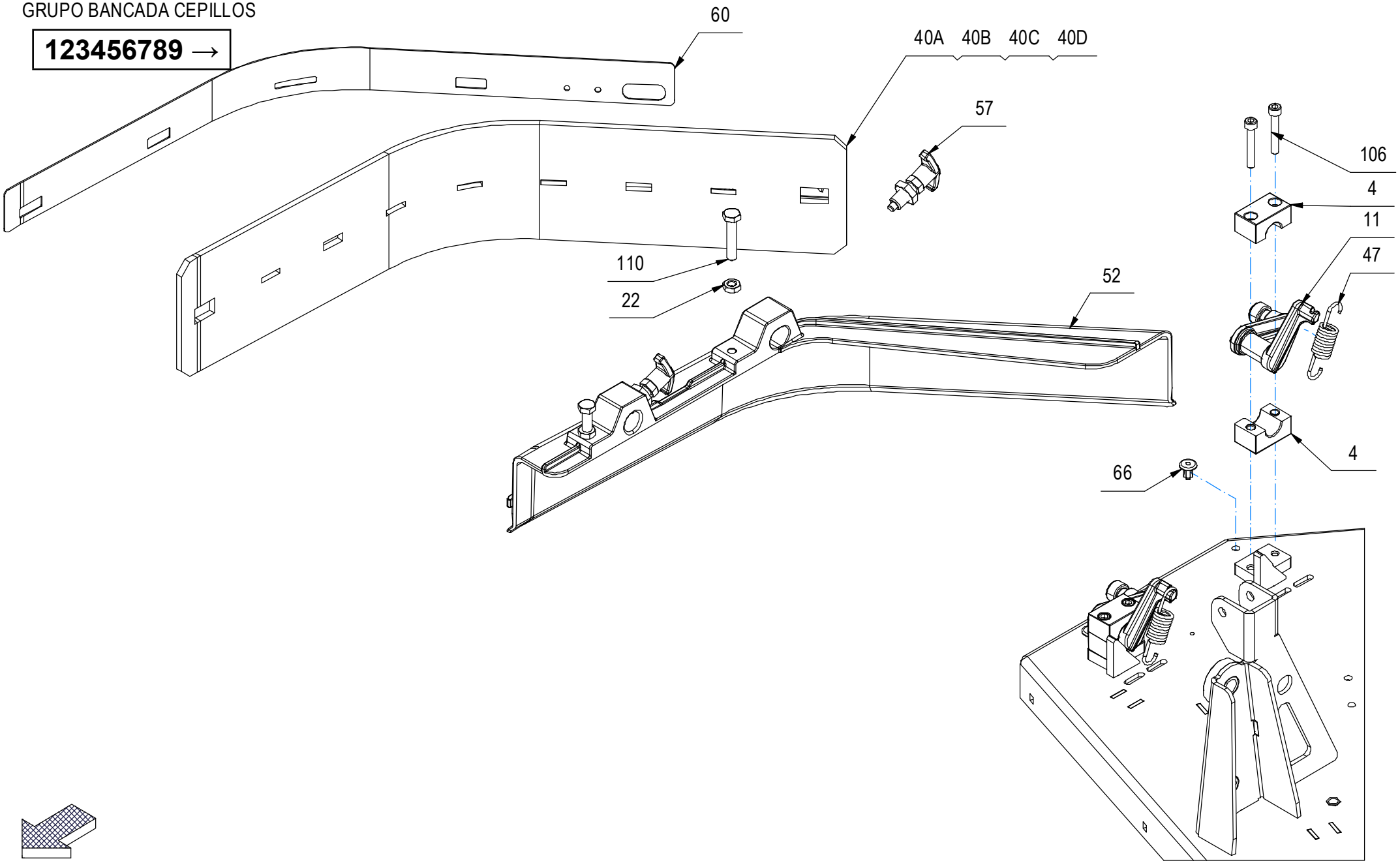

CR-01A GRUPPO BASAMENTO CON AGGANCIO RAPIDO (LAVANTE DISCOIDALE)

–	POS	TECHNICAL NEWS	SERIAL NUMBER	CODICE	QTÀ	DESCRIZIONE	DESCRIPTION	DESIGNATION	DESCRPCIÓN
	4			445867	8	BLOCCHETTO PER ROTAZIONE ALBERO D.18	BLOCK	PETIT BLOC	BLOQUE
	11			445865	2	BRACCIO DX PARASPRUZZI MAGNA 2017 B	RIGHT ARM	BRAS DROITE	BRAZO DERECHO
	22			409054	4	DADO M8x5 UNI 5589 ZINC	NUT	ECROU	TUERCA
	40A			452035	2	GOMMA PARASPRUZZI LATERALE (PARA 40Sh)	SIDE RUBBER	BAVETTE LATERALE	GOMA LATERAL
	40B			454718	2	GOMMA PARASPRUZZI LATERALE (PARA 33Sh)	SIDE RUBBER	BAVETTE LATERALE	GOMA LATERAL
	40C			454719	2	GOMMA PARASPRUZZI LATERALE (LINATEX)	SIDE RUBBER	BAVETTE LATERALE	GOMA LATERAL
	40D			455022	2	GOMMA PARASPRUZZI LATERALE (PU 40Sh)	SIDE RUBBER	BAVETTE LATERALE	GOMA LATERAL
	47			447214	4	MOLLA TRAZIONE 16,5x2,5x65 INOX A2	SPRING	RESSORT	RESORTE
	52			451193	1	PARASPRUZZI DX MAGNA 2019	SPLASH GUARD	BAVETTE DE PROTECTION	PARASALPICADURAS
	57			445708	4	PISTONCINO DI POSIZIONE A MOLLA RAL 1018	STOP	ARRET	PLAQUETA DE SUJECION
	60			227458	1	PREM. PREMIGOMMA LAT. DX BAS. MAGNA 2017	BLADE	PLAQUETTE	LISTON
	66			415952	4	RIVETTO 6.4X10 NYLON	RIVET	RIVET	CLAVO
	106			408802	8	VITE M6X40 TCEI UNI 5931 FP ZINC	SCREW	VIS	TORNILLO
	110			408679	4	VITE M8x40 TE UNI 5739 ZINC	SCREW	VIS	TORNILLO

CR-01A GRUPPO BASAMENTO CON AGGANCIO RAPIDO (LAVANTE DISCOIDALE)

BRUSHES BASE ASSEMBLY
GROUPE PLATEAU DES BROSSES
GRUPO BANCADA CEPILLOS

123456789 →

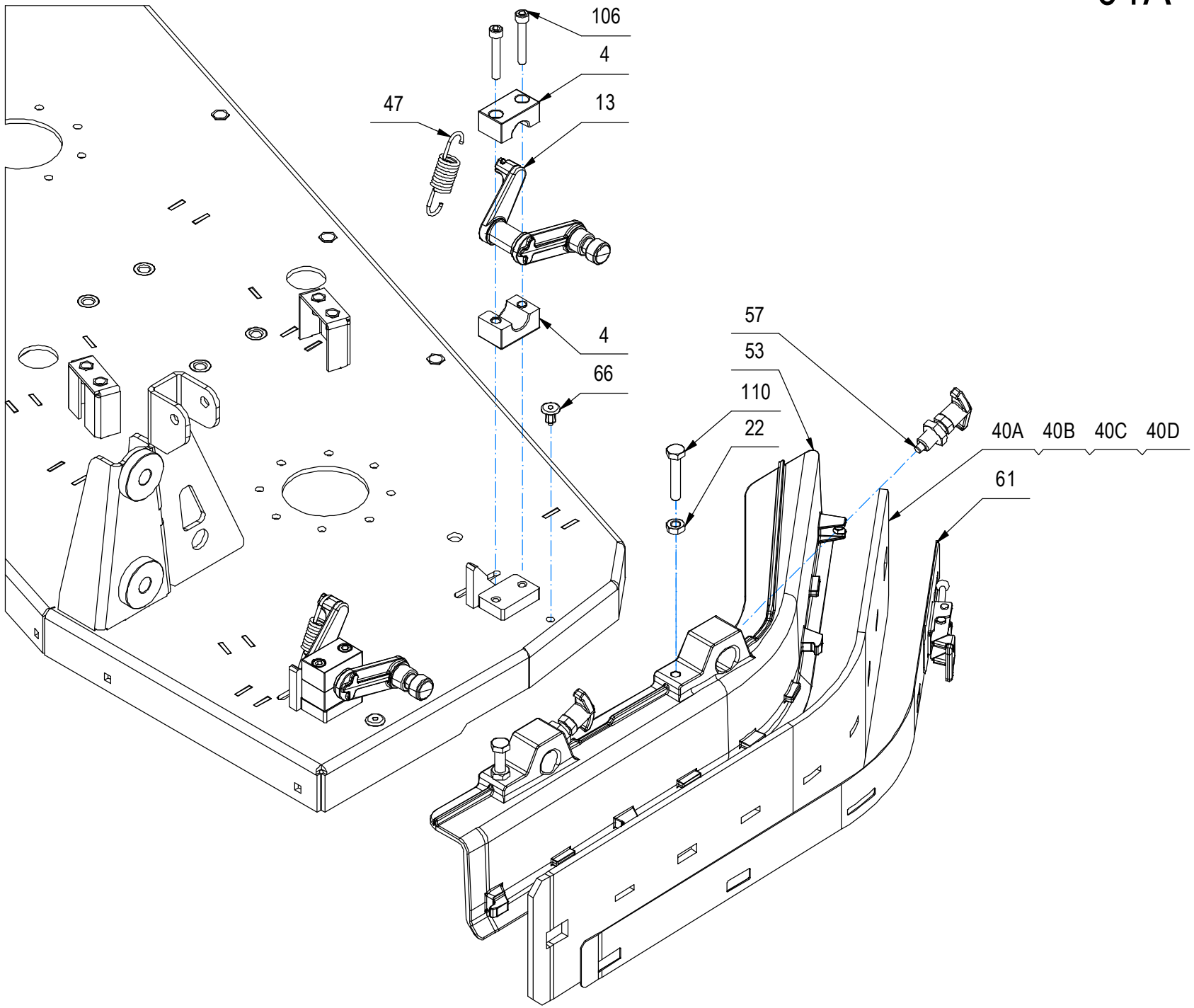

CR-01A GRUPPO BASAMENTO CON AGGANCIO RAPIDO (LAVANTE DISCOIDALE)

–	POS	TECHNICAL NEWS	SERIAL NUMBER	CODICE	QTÀ	DESCRIZIONE	DESCRIPTION	DESIGNATION	DESCRPCIÓN
	4			445867	8	BLOCCHETTO PER ROTAZIONE ALBERO D.18	BLOCK	PETIT BLOC	BLOQUE
	13			445864	2	BRACCIO SX PARASPRUZZI MAGNA 2017B	LEFT ARM	BRAS GAUCHE	BRAZO IZQUIERDO
	22			409054	4	DADO M8x5 UNI 5589 ZINC	NUT	ECROU	TUERCA
	40A			452035	2	GOMMA PARASPRUZZI LATERALE (PARA 40Sh)	SIDE RUBBER	BAVETTE LATERALE	GOMA LATERAL
	40B			454718	2	GOMMA PARASPRUZZI LATERALE (PARA 33Sh)	SIDE RUBBER	BAVETTE LATERALE	GOMA LATERAL
	40C			454719	2	GOMMA PARASPRUZZI LATERALE (LINATEX)	SIDE RUBBER	BAVETTE LATERALE	GOMA LATERAL
	40D			455022	2	GOMMA PARASPRUZZI LATERALE (PU 40Sh)	SIDE RUBBER	BAVETTE LATERALE	GOMA LATERAL
	47			447214	4	MOLLA TRAZIONE 16,5x2,5x65 INOX A2	SPRING	RESSORT	RESORTE
	53			451192	1	PARASPRUZZI SX MAGNA 2019	SPLASH GUARD	BAVETTE DE PROTECTION	PARASALPICADURAS
	57			445708	4	PISTONCINO DI POSIZIONE A MOLLA RAL 1018	STOP	ARRET	PLAQUETA DE SUJECION
	61			227457	1	PREM. PREMIGOMMA LAT. SX BAS. MAGNA 2017	BLADE	PLAQUETTE	LISTON
	66			415952	4	RIVETTO 6.4X10 NYLON	RIVET	RIVET	CLAVO
	106			408802	8	VITE M6X40 TCEI UNI 5931 FP ZINC	SCREW	VIS	TORNILLO
	110			408679	4	VITE M8x40 TE UNI 5739 ZINC	SCREW	VIS	TORNILLO

CR-01A GRUPPO BASAMENTO CON AGGANCIO RAPIDO (LAVANTE DISCOIDALE)

BRUSHES BASE ASSEMBLY
GROUPE PLATEAU DES BROSSES
GRUPO BANCADA CEPILLOS

123456789 →

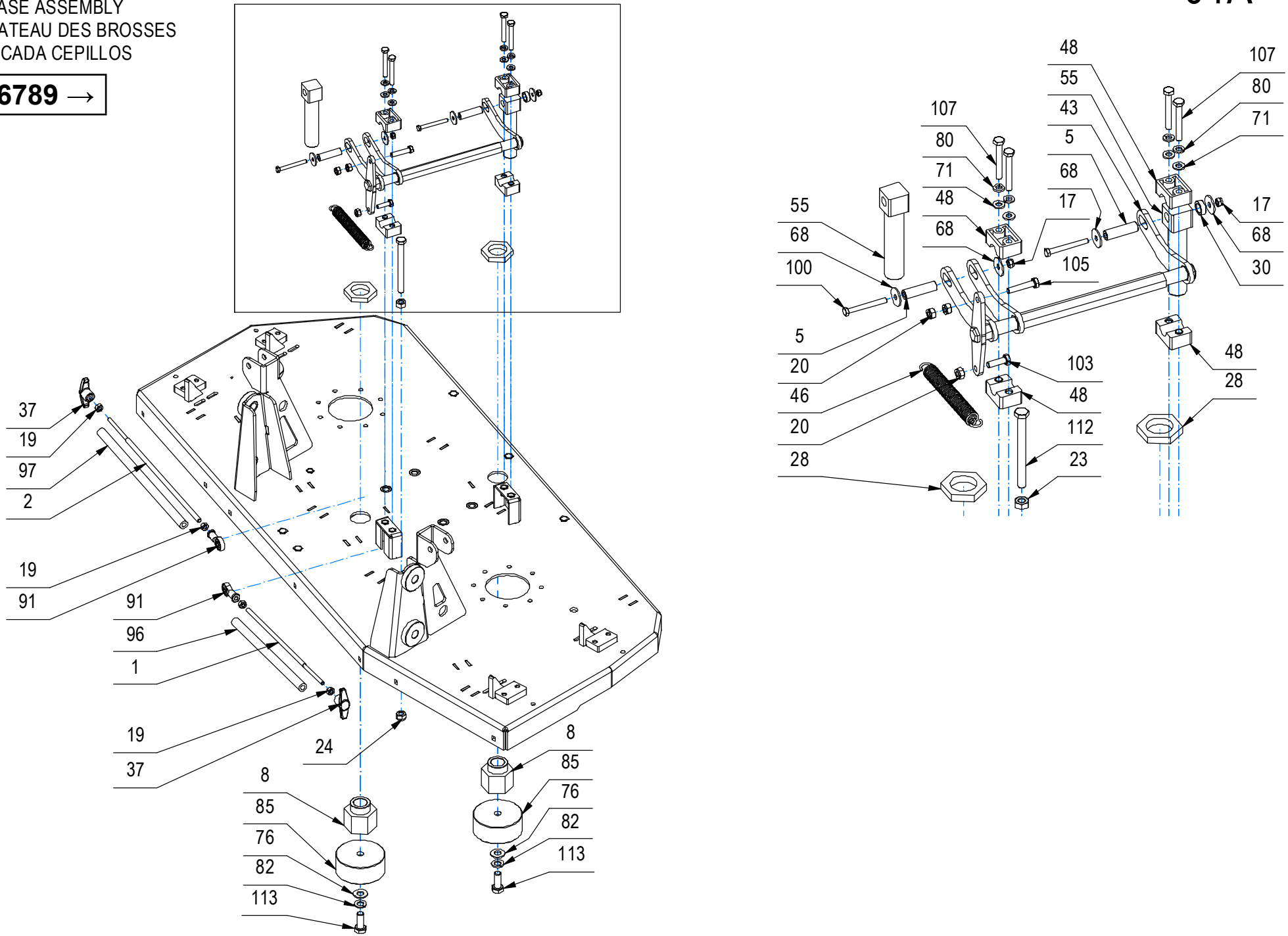

CR-01A GRUPPO BASAMENTO CON AGGANCIO RAPIDO (LAVANTE DISCOIDALE)

–	POS	TECHNICAL NEWS	SERIAL NUMBER	CODICE	QTÀ	DESCRIZIONE	DESCRIPTION	DESIGNATION	DESCRPCIÓN
	1			457346	1	ASTA Ø6 FIL. M5-M6 L=245 ZINC.	ROD	TIGE	VARILLA
	2			457345	1	ASTA Ø6 FIL. M5-M6 L=295 ZINC.	ROD	TIGE	VARILLA
	5			457349	2	BOCCOLA D=10 d=5,2 S=36 OT58	BUSHING	BAGUE	CASQUILLO
	8			457348	2	BOCCOLA ESAGONALE CH.41 d=20 M30 OT58	BUSHING	BAGUE	CASQUILLO
	17			448244	7	DADO M5x5 AUTOBL. UNI 7474 INOX	NUT	ECROU	TUERCA
	19			409040	4	DADO M6x5 UNI 5588 ZINC	NUT	ECROU	TUERCA
	20			409082	3	DADO M6x6 AUTOBL UNI 7474 ZINC	LOCK NUT	ECROU AUTOFREINES	TUERCA AUTOBLOCANTE
	23			409046	1	DADO M8x6,5 UNI 5588 ZINC	NUT	ECROU	TUERCA
	24			409085	1	DADO M8x8.5 AUTOBL. UNI 7474 ZINC	LOCK NUT	ECROU AUTOFREINES	TUERCA AUTOBLOCANTE
	28			457352	2	DADO SPECIALE M30 CH.41 OT58	NUT	ECROU	TUERCA
	30			414684	1	DISTANZIALE D=15 d=10,1 S=5,5 Fe360B	SPACER	ENTRETOISE	DISTANCIADOR
	37			451346	2	GALLETTO M5 FEMMINA PP RAL1018	WING NUT	PAPILLON	POMO
	43			457351	1	LEVA COMANDO AGGANCIO SPAZZOLE GMG B	LEVER	LEVIER	PALANCA
	46			219083	1	MOLLA TRAZIONE 15x2x122 - 98 N°49 SPIRE	SPRING	RESSORT	RESORTE
	48			400321	4	MORSETTO SUPPORTO SPAZZOLE	HOLDFAST	ETAU	MORDAZA
	55			457350	2	PERNO PER AGGANCIO SPAZZOLE GMG B	PIN	AXE	PERNO
	68			417988	4	RONDELLA D.5,5x20 INOX DIN 9021 - A2	WASHER D.5,5x20 INOX	RONDELLE D.5,5x20 INOX	ARANDELA D.5,5x20 INOX
	71			409156	4	ROSETTA 6x12x1,6 UNI 6592 ZINC	WASHER	RONDELLE	ARANDELA
	76			409192	2	ROSETTA 10x21x2 UNI 6592 A2	WASHER	RONDELLE	ARANDELA
	80			409164	4	ROSETTA GROWER 6x2,5x1,8 ASA B27 ZINC	LOCK WASHER	RONDELLE FREIN	ARANDELLA DENTADA
	82			409200	2	ROSETTA GROWER 10x2,5x2,5 A2	LOCK WASHER	RONDELLE FREIN	ARANDELLA DENTADA
	85			457347	2	RULLO CENTRAGGIO SPAZZOLA A DISCO GMG	ROLLER	GALET	RODILLO
	91			437783	2	TESTA A SNODO M6 FEMMINA	ARTICULATION HEAD	TETE ARTICULEE	TESTA DE ARTICULACION
	96			232422	1	TUBO VITREO D=13 d=7 L=220	PIPE	TUBE	TUBO
	97			232421	1	TUBO VITREO D=13 d=7 L=270	PIPE	TUBE	TUBO
	100			453011	2	VITE M5X45 TE UNI 5737 FP A2	SCREW	VIS	TORNILLO
	103			407666	1	VITE M6X20 TE UNI 5739 ZINC	SCREW	VIS	TORNILLO
	105			408659	1	VITE M6x30 TE UNI 5739 ZINC	SCREW	VIS	TORNILLO
	107			415723	4	VITE M6X45 TE UNI 5737 ZINC	SCREW	VIS	TORNILLO
	112			408688	1	VITE M8x90 TE FP UNI 5737 ZINC	SCREW	VIS	TORNILLO
	113			408741	2	VITE M10x25 TE UNI 5739 A2	SCREW	VIS	TORNILLO

CR-01C PREM. CARTER LATERALE DESTRO (NO 1SL)

PRE-ASSEMBLY OF THE RIGHT SIDE COVER
PRE-ASSEMBLAGE DU COUVERCLE LATERAL DROI
PREMONTAJE DE LA TAPA LATERAL DERECHA

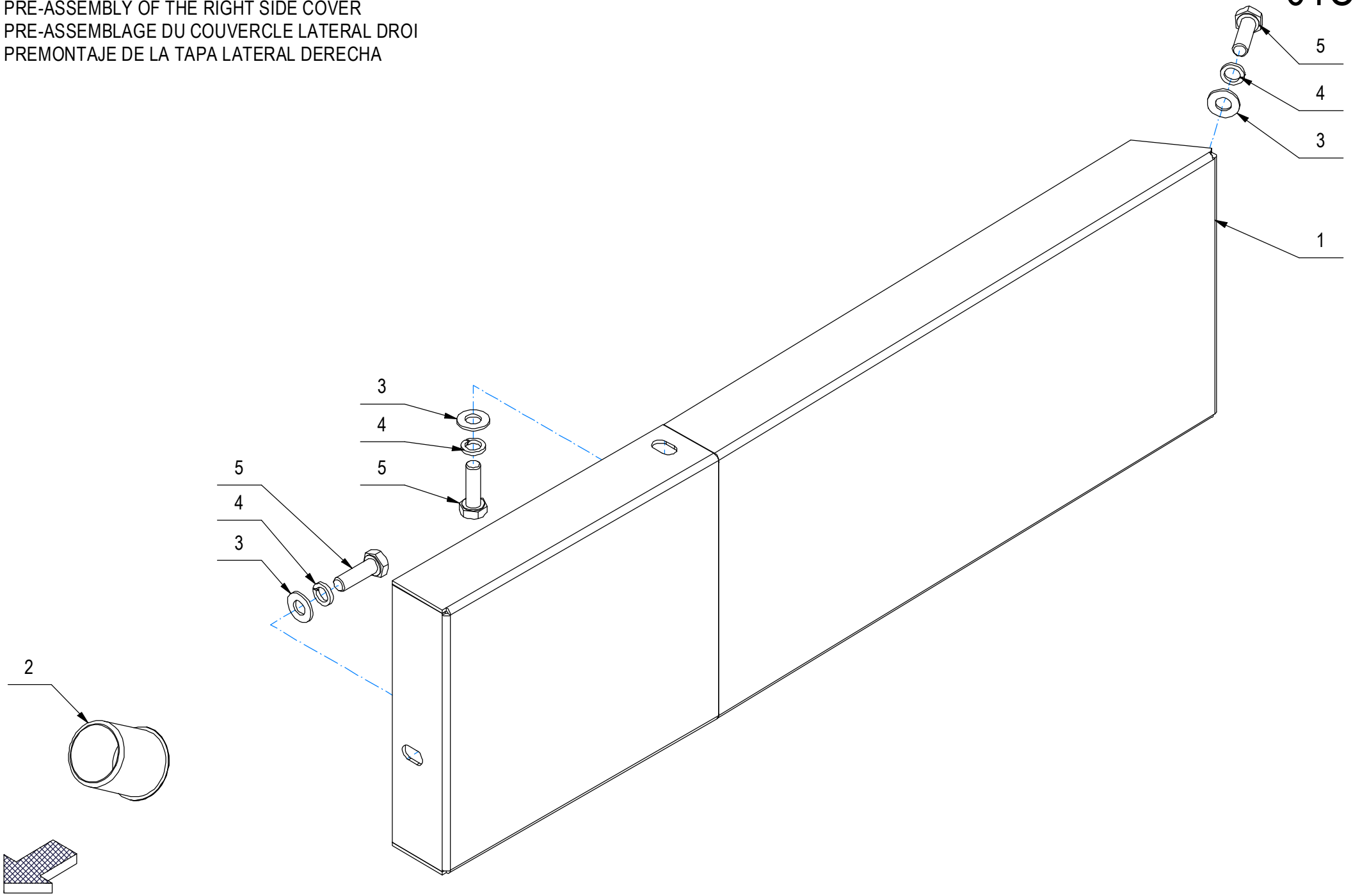

CR-01C PREM. CARTER LATERALE DESTRO (NO 1SL)

–	POS	TECHNICAL NEWS	SERIAL NUMBER	CODICE	QTÀ	DESCRIZIONE	DESCRIPTION	DESIGNATION	DESCRPCIÓN
	1			454484	1	COPERTURA FASCIONE DX GMG 2020 B-BC	COVER	CARTER	CARTER
	2			454804	1	PIEDINO A CAMPANA DIAM. 30 NERO	RUBBER CAP	BOUCHON DE CAOUTCHOUC	TAPON DE GOMA
	3			409175	3	ROSETTA 8x17x1,6 UNI 6592 ZINC.	WASHER	RONDELLE	ARANDELA
	4			409181	3	ROSETTA GROWER 8x13x2,2 ZINC	LOCK WASHER	RONDELLE FREIN	ARANDELLA DENTADA
	5			408674	3	VITE M8x25 TE UNI 5739 ZINC	SCREW	VIS	TORNILLO

CR-01C GRUPPO SPAZZOLA LATERALE (LAVANTE)

SIDE BRUSH GROUP

GROUPE DE BROSSE LATÉRALE

GRUPO CEPILLO LATERAL

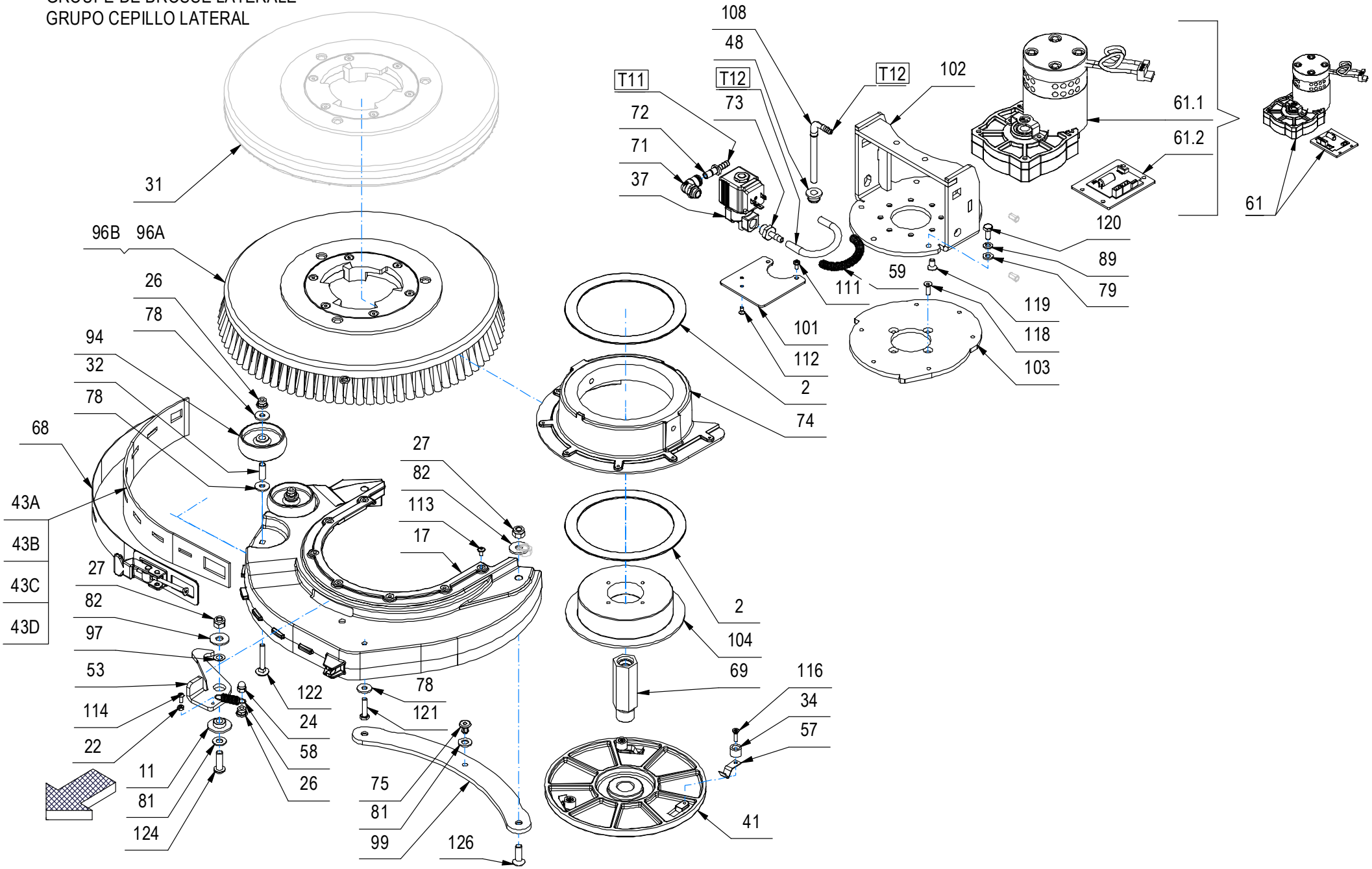

CR-01C GRUPPO SPAZZOLA LATERALE (LAVANTE)

–	POS	TECHNICAL NEWS	SERIAL NUMBER	CODICE	QTÀ	DESCRIZIONE	DESCRIPTION	DESIGNATION	DESCRPCIÓN
	2			451400	2	ANELLO PTFE ØEst=150 ØInt=120 S=2	RING	ANNEAU	ANILLO
	11			454766	1	BOCCOLA D=30-15 d=8,2 S=7,5 OT58	BUSHING	BAGUE	CASQUILLO
	22			409035	1	DADO M4 UNI 5588 DIN 934 A2	NUT	ECROU	TUERCA
	24			409107	1	DADO M6 CIECO CON CALOTTA UNI 5721 INOX	DOMED CAP NUT	ECROU BORGNE	TUERCA
	26			409084	3	DADO M6x9 AUTOBL. FLANG. UNI 6926 A2	LOCK NUT	ECROU AUTOFREINES	TUERCA AUTOBLOCANTE
	27			409088	3	DADO M8 AUTOBL. UNI 7473 A2	LOCK NUT	ECROU AUTOBLOQUANT	TUERCA AUTOBLOCANTE
	31			456311	1	DISCO TRASCINATORE Df=340mm	PAD HOLDER	DISQUE ENTRAÎNEUR	DISCO DE ARRASTRE
	32			407976	2	DISTANZIALE D=8 d=6,25 S=21 OT63	SPACER	ENTRETOISE	DISTANCIADOR
	34			454765	3	DISTANZIALE D=14 d=4,5 S=10 INOX	SPACER	ENTRETOISE	DISTANCIADOR
	37			453413	1	ELE ACL D106BV64///52Z EV 2/2 NC 36V 27W	SOLENOID VALVE	ELECTROVANNE	ELECTROVALVULA
	41			451365	1	FLANGIA PORTA SPAZZOLA EVO-GL (LAV)	BRUSH HOLDER FLANGE	FLASQUE DE SUPPORT DE BROSSE	BRIDA DE SOPORTE DE CEPILLO
	43A			454726	1	GOMMA PARASPRUZZI BASAMENTO SL1 427x55x3 (LINATEX)	SPLASH GUARD	BAVETTE DE PROTECTION	PARASALPICADURAS
	43B			454725	1	GOMMA PARASPRUZZI BASAMENTO SL1 427x55x3 (PARA 33Sh)	SPLASH GUARD	BAVETTE DE PROTECTION	PARASALPICADURAS
	43C			452280	1	GOMMA PARASPRUZZI BASAMENTO SL1 427x55x3 (PARA 40Sh)	SPLASH GUARD	BAVETTE DE PROTECTION	PARASALPICADURAS
	43D			454724	1	GOMMA PARASPRUZZI BASAMENTO SL1 427x55x3 (PU 40Sh)	SPLASH GUARD	BAVETTE DE PROTECTION	PARASALPICADURAS
	48			428561	1	GUARNIZIONE D=20 d=8 L=12,5 TIPO PWS8	GASKET	JOINT	JUNTA
	53			454764	1	LEVA SGANCIO SL1	LEVER	LEVIER	PALANCA
	57			451547	3	MOLLA FERMA SPAZZOLA EVO-GL	SPRING	RESSORT	RESORTE
	58			408121	1	MOLLA TRAZ. 10x1.1x38 A2	SPRING	RESSORT	RESORTE
	59			453703	1	MOLLA TRAZ. 10x1x90 ZINC CONF. SL1	SPRING	RESSORT	RESORTE
↓	61			455078	1	MOTORID. 36V 200W 140RPM + SCHEDA MOT.	GEARED MOTOR	MOTO-REDUCTEUR	MOTORREDUCTOR
↑	61.1			NA	1	MOTORID. 36V 200W 140RPM	GEARED MOTOR	MOTO-REDUCTEUR	MOTORREDUCTOR
↑	61.2			446395	1	SCHEDA CONTR. MOTORID. BRUSHLESS 36 SL1	CHECK CARD MOTOR	PLAQUE CONTR. MOTEUR	FICHA CONTROL MOTOR
	68			229954	1	PREM. LAMA PREMIGOMMA SL1	BLADE	PLAQUETTE	LISTON
	69			452278	1	PROLUNGA ALBERO L=62 - M15x1,5 SX	EXTENSION TUBE	TUBE D'EXTENSION	TUBO DE EXTENSION
	71			452525	1	RACC. A GOMITO CAMOZZI 8522 8-1/4"	ELBOW	COUDE	RACOR CODO
	72			451564	1	RACC. FILTRO TUBO ATBC0806M - D=8 x D=7	FITTING	RACCORD	RACOR
	73			422186	3	RACC. PORTAGOMMA 1/4x7 OTT. NICH.	FITTING	RACCORD	RACOR
	74			451391	1	RALLA SUPP. CARTER BASAM. EVO-GL (LAV)	BASE SUPPORT WHEEL	ROUE DE SUPPORT DE BASE	RUEDA DE APOYO BASE
	75			415952	2	RIVETTO 6.4X10 NYLON	RIVET	RIVET	CLAVO
	78			409161	5	ROSETTA 6,6x18x2 UNI 6593 A2	WASHER	RONDELLE	ARANDELA
	79			409156	8	ROSETTA 6x12x1,6 UNI 6592 ZINC	WASHER	RONDELLE	ARANDELA

CR-01C GRUPPO SPAZZOLA LATERALE (LAVANTE)

SIDE BRUSH GROUP

GROUPE DE BROSSE LATÉRALE

GRUPO CEPILLO LATERAL

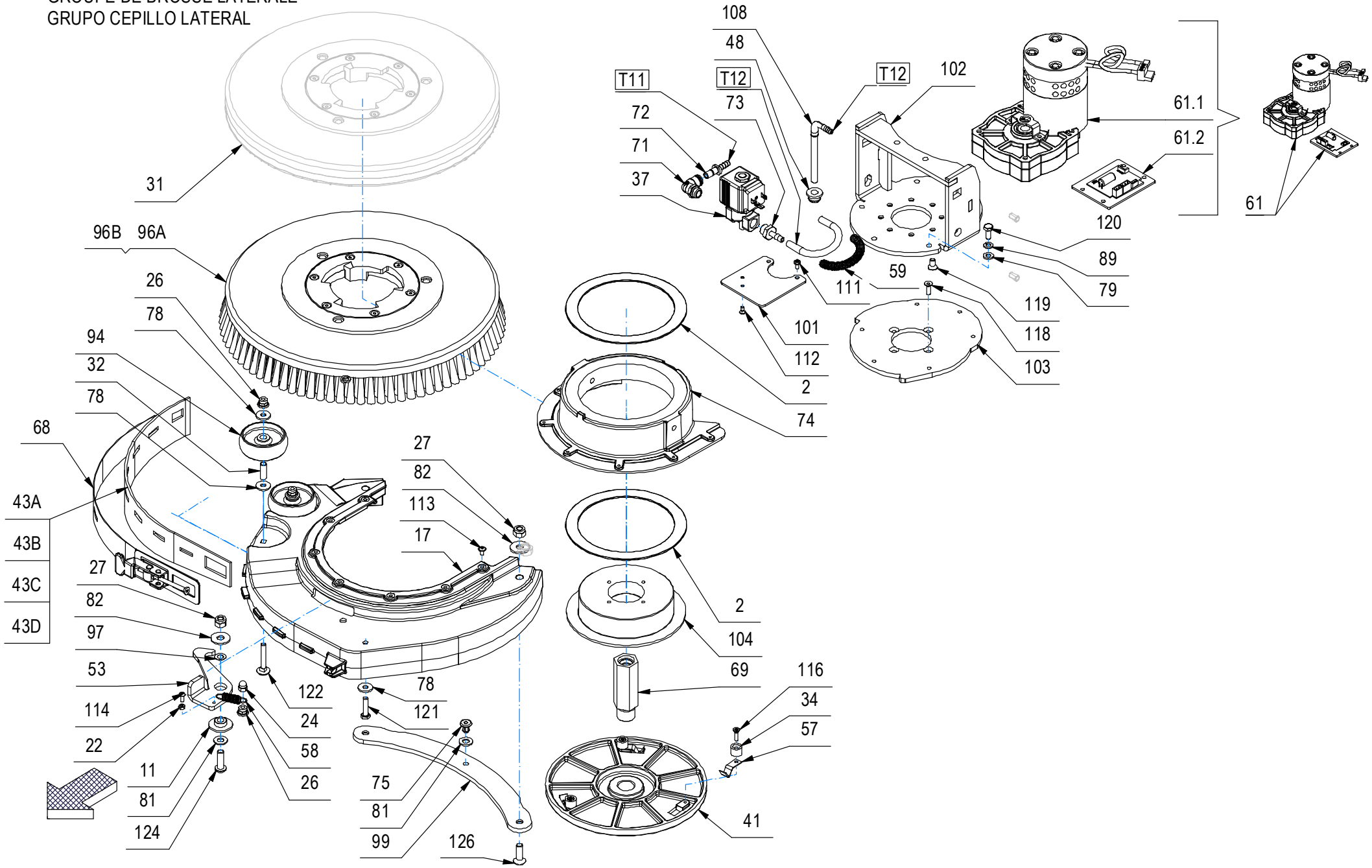

CR-01C GRUPPO SPAZZOLA LATERALE (LAVANTE)

–	POS	TECHNICAL NEWS	SERIAL NUMBER	CODICE	QTÀ	DESCRIZIONE	DESCRIPTION	DESIGNATION	DESCRPCIÓN
	81			409177	7	ROSETTA 8x17x1.6 UNI 6592 A2	WASHER	RONDELLE	ARANDELA
	82			409185	3	ROSETTA 9x24x2,5 UNI 6593 A2	WASHER	RONDELLE	ARANDELA
	89			409164	6	ROSETTA GROWER 6x2,5x1,8 ASA B27 ZINC	LOCK WASHER	RONDELLE FREIN	ARANDELLA DENTADA
	94			209269	2	RUOTINA D=60 H=21 PLASTICA NERA	WHEEL	ROUE	RUEDA
	96A			456309	1	SPAZZOLA De=356mm Df=340mm (PPL 0,9)	BRUSH (PPL 0,9)	BROSSE (PPL 0,9)	CEPILLO (PPL 0,9)
	96B			456310	1	SPAZZOLA De=356mm Df=340mm (TYNEX 1,2)	BRUSH	BROSSE	CEPILLO
	97			426965	1	SPESSORE RAM 8x14x0.5	SHIM	EPAISSEUR	ARANDELA ESPESOR
	99			452267	1	STAFFA FINE CORSA TERGI SL1	SUPPORT	ATTAQUE	SOPORTE FIJADOR
	101			452656	1	SUPPORTO ELETTROV. BAS. LAT.	SOLENOID VALVE SUPPORT	SUPPORT POUR ÉLECTROVANNE	SOPORTE DE VÁLVULA SOLENOIDE
	102			452240	1	SUPPORTO MOTORE SL1	MOTOR SUPPORT	SUPPORT DE MOTEUR	SOPORTE DE MOTOR
	103			452239	1	SUPPORTO PER SL1	SUPPORT	SUPPORT	SOPORTE
	104			451402	1	SUPPORTO RALLA BASAMENTO EVO-GL(LAV)	SUPPORT	SUPPORT	SOPORTE
	108			439864	1	TUBO ACQUA CENTRALE	PIPE	TUBE	TUBO
	T12			216306	1	TUBO DIAM.5X130 VITREO	PIPE	TUBE	TUBO
	T11			230780	2	TUBO DIAM.5X1750 VITREO	PIPE	TUBE	TUBO
	111			423644	2	VITE M4X8 TCTC UNI 7687 ZINC.	SCREW	VIS	TORNILLO
	112			408927	2	VITE M4X8 TSP UNI 6109 (4.8) ZINC.	SCREW	VIS	TORNILLO
	114			422111	2	VITE M4x10 TCBEI ISO 7380 A2	SCREW	VIS	TORNILLO
	116			408930	3	VITE M4x16 TPSTC DIN965 A2	SCREW	VIS	TORNILLO
	118			408957	4	VITE M5x16 TPSEI UNI 5933 INOX	SCREW	VIS	TORNILLO
	119			408965	8	VITE M6X12 TPSEI UNI5933 ZINC	SCREW	VIS	TORNILLO
	120			407661	6	VITE M6x14 TE UNI 5739 ZINC	SCREW	VIS	TORNILLO
	121			407670	1	VITE M6x25 TE UNI 5739 A2	SCREW	VIS	TORNILLO
	122			443341	2	VITE M6x40 TTQST UNI 5732 DIN 603 A2	SCREW	VIS	TORNILLO
	124			428350	3	VITE M8x25 TCBEI ISO 7380 A2	SCREW	VIS	TORNILLO
	126			408993	2	VITE M8x25 TPSEI UNI 5933 A2	SCREW	VIS	TORNILLO

CR-01C GRUPPO SPAZZOLA LATERALE (LAVANTE)

SIDE BRUSH GROUP

GROUPE DE BROSSE LATÉRALE

GRUPO CEPILLO LATERAL

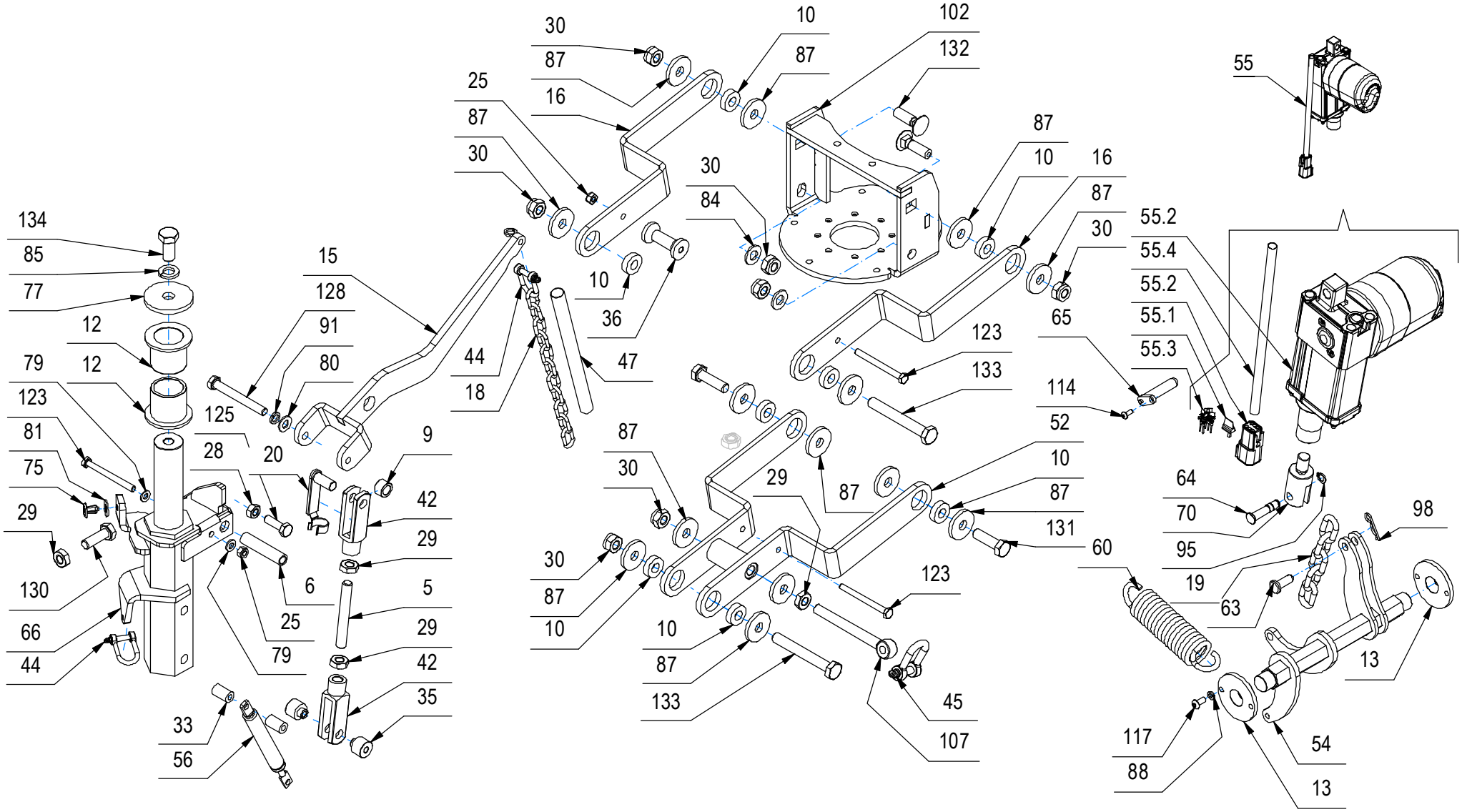

CR-01C GRUPPO SPAZZOLA LATERALE (LAVANTE)

–	POS	TECHNICAL NEWS	SERIAL NUMBER	CODICE	QTÀ	DESCRIZIONE	DESCRIPTION	DESIGNATION	DESCRPCIÓN
	5			453662	1	BARRA FILETTATA M10 L=75	PIN	AXE A FIXATION	PASADOR
	6			453659	1	BOCCOLA D=12 d=8,2 S=55 OT58	BUSHING	BAGUE	CASQUILLO
	9			452901	1	BOCCOLA D=15,9 d=10,2 S=9,9 OT58	BUSHING	BAGUE	CASQUILLO
	10			452227	8	BOCCOLA D=22 d=10,2 S=6,5 OT58	BUSHING	BAGUE	CASQUILLO
	12			452234	2	BOCCOLA D=48-36 d=30 S=35 OT58	BUSHING	BAGUE	CASQUILLO
	13			452323	2	BOCCOLA D=52-32 d=18,1 S=12 OT58	BUSHING	BAGUE	CASQUILLO
	15			452900	1	BRACCIO CENTRAGGIO SL1	ARM	BRAS	BRAZO
	16			452228	2	BRACCIO SPAZZOLA LATERALE SL1	ARM	BRAS	BRAZO
	18			230624	1	CATENA NR.18 - 11 ANELLI - L. INT.=223	CHAIN	CHAINE	CADENA
	19			229955	1	CATENA ZN NR.22 FILO=5.5 5 ANELLI	CHAIN	CHAINE	CADENA
	20			416262	1	CLIPS PER FORCELLA M10 LUNGA	CLIPS	CLIPS	CLIPS
	25			409082	3	DADO M6x6 AUTOBL UNI 7474 ZINC	LOCK NUT	ECROU AUTOFREINES	TUERCA AUTOBLOCANTE
	28			409046	1	DADO M8x6,5 UNI 5588 ZINC	NUT	ECROU	TUERCA
	29			409059	4	DADO M10x6 UNI 5589 ZINC	NUT	ECROU	TUERCA
	30			409090	7	DADO M10x10 AUTOBL. UNI 7474 ZINC	LOCK NUT	ECROU AUTOFREINES	TUERCA AUTOBLOCANTE
	33			210108	2	DISTANZIALE D=12 d=6 S=20 AVP	SPACER	ENTRETOISE	DISTANCIADOR
	35			452904	2	DISTANZIALE D=18-10 d=6 S=18 OT58	SPACER	ENTRETOISE	DISTANCIADOR
	36			452230	1	DISTANZIALE D=22-12 d=6 S=45.5 AVP ZINC	SPACER	ENTRETOISE	DISTANCIADOR
	42			416260	2	FORCELLA M10x40 L=60	FORK	FOURCHETTE	HORQUILLA
	44			410325	3	GRILLO ZINCATO M5	SPLIT PIN	GOUPILLE	PASADOR DE ALETAS
	45			452879	1	GRILLO ZINCATO M8 UNI 1947	SPLIT PIN M8	GOUPILLE M8	PASADOR DE ALETAS M8
	47			230625	1	GUAINA TERMORESTRING. D.12,7 NERA L=170	SHEATH	GAINE	VAINA
	52			452229	1	LEVA COM. SPAZZOLA LATERALE SL1	LEVER	LEVIER	PALANCA
	54			452236	1	LEVA SOLLEVAMENTO SL1	LEVER	LEVIER	PALANCA
↓	55			452748	1	MART. AO-1/M 36V C60 S20 F1500 + DTM6P	ACTUATOR	VERIN	GATO
↑	55.1			444141	1	BLOCCA CONTATTI MAS. WM-6P X DEUTSCH DTM	LOCK CONTACTS	CONTACTS BLOCAGE	CONTACTOS DE BLOQUEO
↑	55.2			444140	1	CONNETTORE DEUTSCH DTM04-6P (6 POLI)	CONNECTOR	CONNECTEUR	CONECTOR
↑	55.3			443944	5	CONTATTO DEUTSCH 1060-20-0122	CONTACT	CONTACT	CONTACTO
↑	55.4			226930	1	GUAINA TERMOR. 9.5x220	SHEATH	GAINE	VAINA
	56			452279	1	MOLLA A GAS 16-1 L=186 CORSA=60 F=150 N	GAS SHOCK ABSORBER	RESSORT	AMORTIGUADOR A GAS
	60			408115	1	MOLLA TRAZ. 33X5X125	SPRING	RESSORT	RESORTE
	63			410461	1	PERNO DIN EN 22341 B 8x22	PIN	AXE	PERNO
	64			443299	1	PERNO FISSAGGIO MARTINETTI	PIN	AXE	PERNO
	65			452310	1	PERNO MARTIN. Ø10 L=45	PIN	AXE	PERNO
	66			452233	1	PERNO ROTAZIONE SL1 GMG 2020	PIN	AXE	PERNO
	70			452274	1	PROLUNGA MARTINETTO SL1	EXTENSION TUBE	TUBE D'EXTENSION	TUBO DE EXTENSION
	75			415952	2	RIVETTO 6.4X10 NYLON	RIVET	RIVET	CLAVO

CR-01C GRUPPO SPAZZOLA LATERALE (LAVANTE)

SIDE BRUSH GROUP

GROUPE DE BROSSE LATÉRALE

GRUPO CEPILLO LATERAL

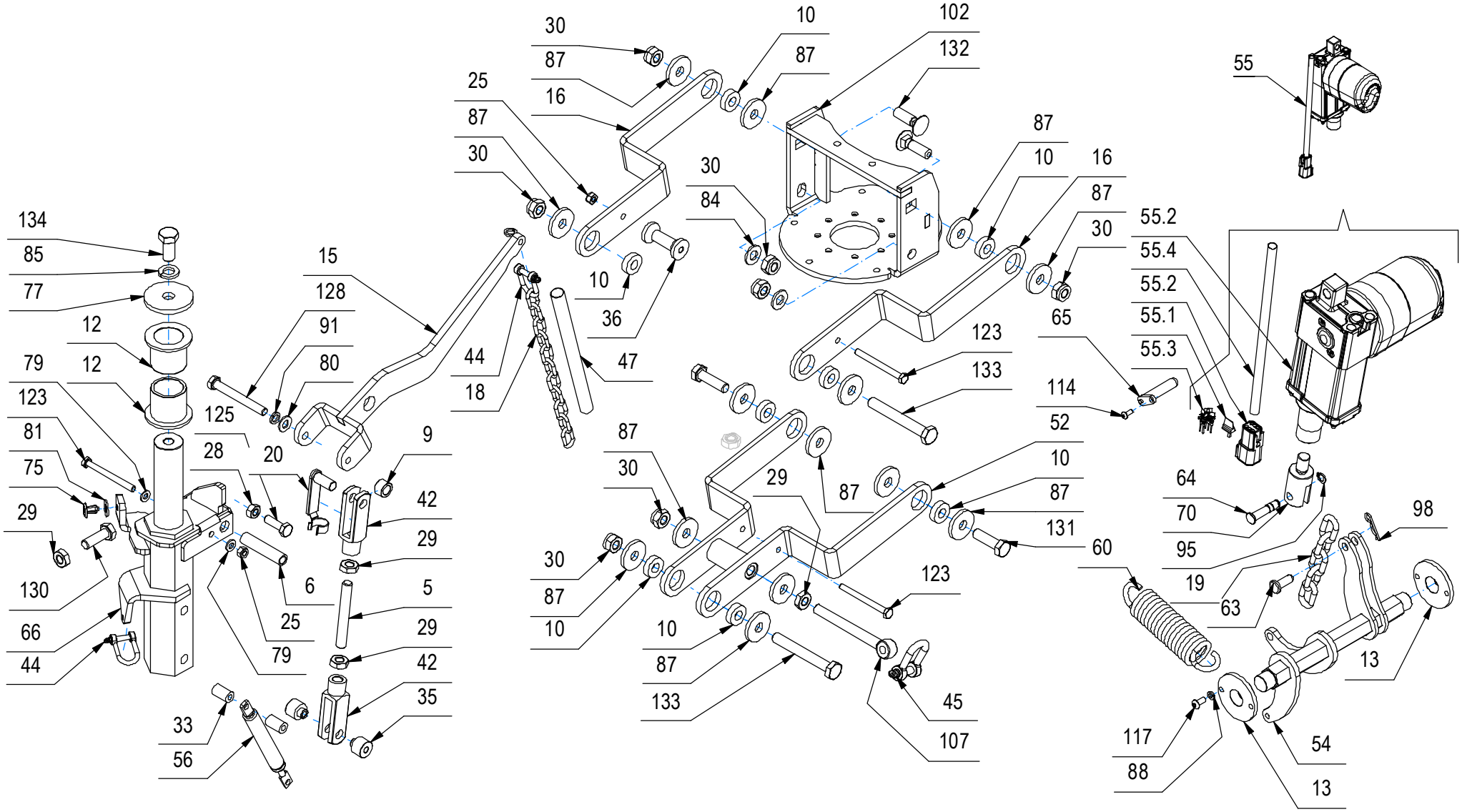

CR-01C GRUPPO SPAZZOLA LATERALE (LAVANTE)

–	POS	TECHNICAL NEWS	SERIAL NUMBER	CODICE	QTÀ	DESCRIZIONE	DESCRIPTION	DESIGNATION	DESCRPCIÓN
	77			452045	1	RONDELLA SPECIALE D=50 d=12,2 S=5 ZINC.	SPECIAL WASHER	RONDELLE SPECIALE	ARANDELA ESPECIAL
	79			409156	8	ROSETTA 6x12x1,6 UNI 6592 ZINC	WASHER	RONDELLE	ARANDELA
	80			409175	5	ROSETTA 8x17x1,6 UNI 6592 ZINC.	WASHER	RONDELLE	ARANDELA
	81			409177	7	ROSETTA 8x17x1.6 UNI 6592 A2	WASHER	RONDELLE	ARANDELA
	84			409191	2	ROSETTA 10X21X2 UNI 6592 ZINC	WASHER	RONDELLE	ARANDELA
	85			409206	1	ROSETTA 12x21x2,5 GROWER B12 UNI 9195 ZN	WASHER	RONDELLE	ARANDELA
	87			409199	14	ROSETTA D=32 d=10,5 S=4 ZINC	WASHER	RONDELLE	ARANDELA
	88			409154	2	ROSETTA GROWER 5x1,6 ZINC	WASHER	RONDELLE	ARANDELA
	91			409181	6	ROSETTA GROWER 8x13x2,2 ZINC	LOCK WASHER	RONDELLE FREIN	ARANDELLA DENTADA
	95			408346	1	SEEGER E 8	SEEGER RING	SERRE CLIPS	ANILLO SEEGER
	98			409394	1	SPILLO DIAM.1.8X34	CLIP	EPINGLE	ESPIGA
	102			452240	1	SUPPORTO MOTORE SL1	MOTOR SUPPORT	SUPPORT DE MOTEUR	SOPORTE DE MOTOR
	107			446305	1	TIRANTE AD OCCHIO M10x100 UNI6058	TIE ROD	TIGE	TIRANTE
	114			422111	2	VITE M4x10 TCBEI ISO 7380 A2	SCREW	VIS	TORNILLO
	117			425203	2	VITE M5x12 TBEI UNI 7380 ZINC	SCREW	VIS	TORNILLO
	123			415722	3	VITE M6X65 TE UNI 5737 ZINC	SCREW	VIS	TORNILLO
	125			408674	5	VITE M8x25 TE UNI 5739 ZINC	SCREW	VIS	TORNILLO
	128			408686	1	VITE M8X70 TE UNI 5737 FP ZINC	SCREW	VIS	TORNILLO
	130			408712	1	VITE M10X30 TE UNI 5739 ZINC	SCREW	VIS	TORNILLO
	131			408723	2	VITE M10X35 TE UNI 5737 FP ZINC	SCREW	VIS	TORNILLO
	132			449370	2	VITE M10X35 TTQST UNI 5732 ZINC	SCREW	VIS	TORNILLO
	133			416695	2	VITE M10x80 TE UNI 5737 FP ZINC	SCREW	VIS	TORNILLO
	134			408750	1	VITE M12X25 TE UNI 5739 ZINC	SCREW	VIS	TORNILLO

CR-01C GRUPPO SPAZZOLA LATERALE (LAVANTE)

SIDE BRUSH GROUP
GROUPE DE BROSSE LATÉRALE
GRUPO CEPILLO LATERAL

01C

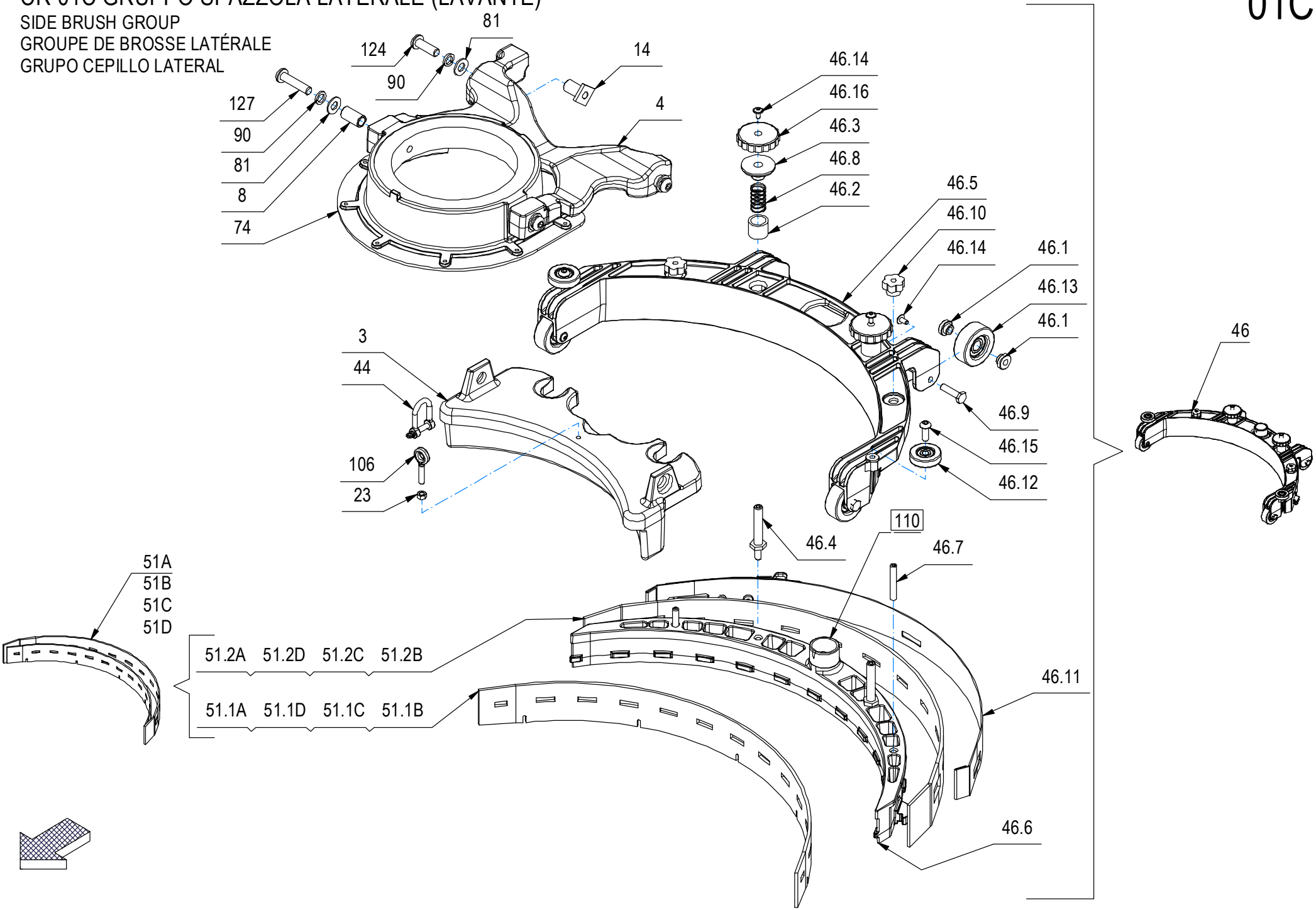

CR-01C GRUPPO SPAZZOLA LATERALE (LAVANTE)

–	POS	TECHNICAL NEWS	SERIAL NUMBER	CODICE	QTÀ	DESCRIZIONE	DESCRIPTION	DESIGNATION	DESCRPCIÓN
	3			451405	1	ATTACCO TERGI 14" EVO-GL ZINC	REAR COUPLING	ATTAQUE ARRIERE	ACOPLAMIENTO TRASERO
	4			452226	1	ATTACCO TERGI SL1	SQUEEGEE COUPLING	ATTAQUE SECEUR	ACOPLAMIENTO LIMPIAPAVIMENTOS
	8			451545	2	BOCCOLA D=12 d=8,5 L=22,5 OT	BUSHING	BAGUE	CASQUILLO
	14			451546	2	BOCCOLA Q=18 D=12 M8 L=23 (20-3) OT	BUSHING	BAGUE	CASQUILLO
	23			417267	1	DADO M5 ZNT UNI 5588 DIN 934	NUT	ECROU	TUERCA
	44			410325	3	GRILLO ZINCATO M5	SPLIT PIN	GOUPILLE	PASADOR DE ALETAS
↓	46			229848	1	GRUPPO TERGIPAVIMENTO L=408 EVO-GL	SQUEEGEE ASSEMBLY	ENSEMBLE DE SUCEUR	GRUPO LIMPIADOR DE SUELO
↑	46.1			451553	8	BOCCOLA D=15-10 d=6,1 L=8 (4-4) - A2	BUSHING	BAGUE	CASQUILLO
↑	46.2			451558	2	BOCCOLA D=19 d=14,4 S=15 OTTONE	BUSHING	BAGUE	CASQUILLO
↑	46.3			451559	2	BOCCOLA SFERICA R=25 H=14 BLOCCA TERGI	BUSHING	BAGUE	CASQUILLO
↑	46.4			451557	2	COLONNETTA M8-M6 CH=13 H=60 - A2	STUD BOLT	TIGE	PRISIONERO
↑	46.5			451407	1	CORPO TERGI ESTERNO L=408 EVO-GL(LAV)	FRONT SQUEEGEE	SUCEUR AVANT	LIMPIAPAVIMENTOS ANT.
↑	46.6			451409	1	CORPO TERGI INTERNO L=408 EVO-GL(LAV)	FRONT SQUEEGEE	SUCEUR AVANT	LIMPIAPAVIMENTOS ANT.
↑	46.7			408905	2	GRANO M6x40 EI UNI5923 A2	DOWEL	VIS CYLINDRIQUE	TORNILLO
↑	46.8			442956	2	MOLLA COMPRESS. De=14 Df=0,9 L=25 Sp=7	SPRING	RESSORT	RESORTE
↑	46.9			451556	4	PERNO D=6 CH10 L=26,5 (23,5-3) - M4 - A2	PIN	AXE	PERNO
↑	46.10			410225	2	POMELLO VB20 - D.20 M6 F.P.	KNOB	POMMEAU	POMO
↑	46.11			229809	1	PREM. PREMIGOMMA TERGI L=408	BLADE	PLAQUETTE	LISTON
↑	46.12			451561	2	RUOTA PU D=30 d=6 L=8-6 (626 2RS -A2)	POLYURETHANE WHEEL	ROUE POLYURETHANE	RUEDA DE POLIURETANO
↑	46.13			451560	4	RUOTA PU D=40 d=10 L=15-8 (6000 2RS -A2)	POLYURETHANE WHEEL	ROUE POLYURETHANE	RUEDA DE POLIURETANO
↑	46.14			442958	6	VITE M4x8/8 ISO 7380-2 A2	SCREW	VIS	TORNILLO
↑	46.15			428317	2	VITE M6x16 TCBEI UNI ISO 7380 A2	SCREW	VIS	TORNILLO
↑	46.16			447887	2	VOLANTINO LOBATO PASSANTE V/40/PS M8 YEL	HANDWHEEL	VOLANT	RUEDA DE MANIOBRA
↓	51A			231886	1	KIT GOMME CORPO TERGIPAVIMENTO 1SL (LINATEX)	SQUEEGEE RUBBER KIT (LINATEX)	KIT CAOUTCHOUC RACLETTE (LINATEX)	KIT GOMA ESCOBILLA (LINATEX)
↑	51.1A			456253	1	GOMMA ANTERIORE 525x43x3 (LINATEX)	FRONT RUBBER (LINATEX)	BAVETTE AVANT (LINATEX)	GOMA DELANTERA (LINATEX)
↑	51.2A			456254	1	GOMMA POSTERIORE LINATEX 590x48x3 (LINATEX)	REAR RUBBER (LINATEX)	BAVETTE ARRIERE (LINATEX)	GOMA TRASERA (LINATEX)
↓	51B			229849	1	KIT GOMME CORPO TERGIPAVIMENTO 1SL (PARA 33Sh)	SQUEEGEE RUBBER KIT	KIT CAOUTCHOUC RACLETTE	KIT GOMA ESCOBILLA
↑	51.1B			451768	1	GOMMA ANTERIORE 525x43x3 (PARA 33Sh)	FRONT RUBBER	BAVETTE AVANT	GOMA DELANTERA
↑	51.2B			451771	1	GOMMA POSTERIORE LINATEX 590x48x3 (PARA 33Sh)	REAR RUBBER	BAVETTE ARRIERE	GOMA TRASERA
↓	51C			229850	1	KIT GOMME CORPO TERGIPAVIMENTO 1SL (PARA 40Sh)	SQUEEGEE RUBBER KIT	KIT CAOUTCHOUC RACLETTE	KIT GOMA ESCOBILLA
↑	51.2C			451772	1	GOMMA POSTERIORE LINATEX 590x48x3 (PARA 40Sh)	REAR RUBBER	BAVETTE ARRIERE	GOMA TRASERA
↑	51.1C			451769	1	GOMMA ANTERIORE 525x43x3 (PARA 40Sh)	FRONT RUBBER	BAVETTE AVANT	GOMA DELANTERA
↓	51D			229851	1	KIT GOMME CORPO TERGIPAVIMENTO 1SL (PU 40Sh)	SQUEEGEE RUBBER KIT	KIT CAOUTCHOUC RACLETTE	KIT GOMA ESCOBILLA
↑	51.1D			451770	1	GOMMA ANTERIORE 525x43x3 (PU 40Sh)	FRONT RUBBER	BAVETTE AVANT	GOMA DELANTERA
↑	51.2D			451773	1	GOMMA POSTERIORE LINATEX 590x48x3 (PU 40Sh)	REAR RUBBER	BAVETTE ARRIERE	GOMA TRASERA

CR-01C GRUPPO SPAZZOLA LATERALE (LAVANTE)

SIDE BRUSH GROUP
GROUPE DE BROSSE LATÉRALE
GRUPO CEPILLO LATERAL

01C

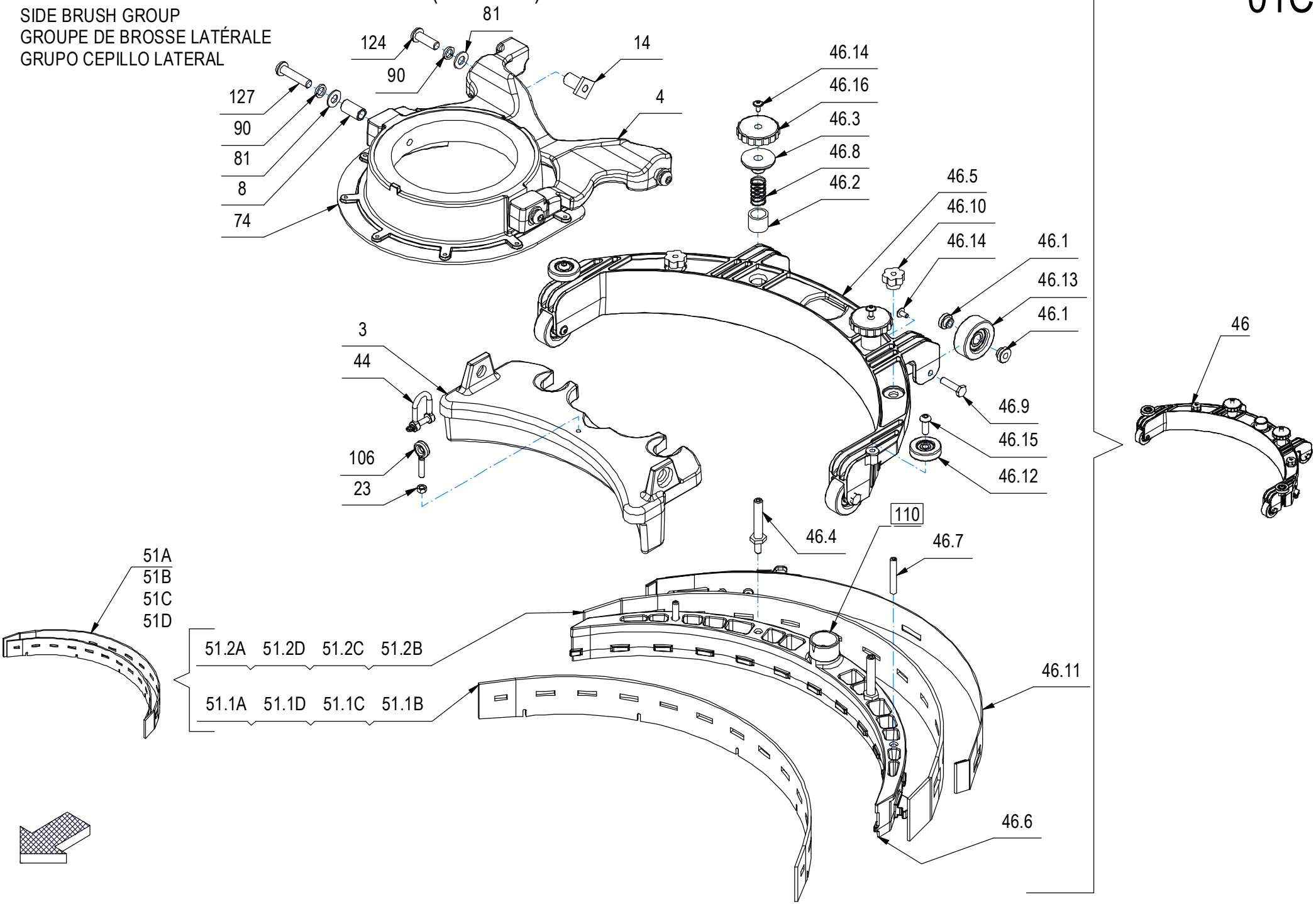

CR-01C GRUPPO SPAZZOLA LATERALE (LAVANTE)

–	POS	TECHNICAL NEWS	SERIAL NUMBER	CODICE	QTÀ	DESCRIZIONE	DESCRIPTION	DESIGNATION	DESCRPCIÓN
	74			451391	1	RALLA SUPP. CARTER BASAM. EVO-GL (LAV)	BASE SUPPORT WHEEL	ROUE DE SUPPORT DE BASE	RUEDA DE APOYO BASE
	81			409177	7	ROSETTA 8x17x1.6 UNI 6592 A2	WASHER	RONDELLE	ARANDELA
	90			409187	4	ROSETTA GROWER 8x13x2,2 A2	WASHER	RONDELLE	ARANDELA
	106			230631	1	TIRANTE AD OCCHIO M5x31 ZINCATO	TIE ROD	TIGE	TIRANTE
	124			428350	3	VITE M8x25 TCBEI ISO 7380 A2	SCREW	VIS	TORNILLO
	127			440337	2	VITE M8x35 TBEI ISO 7380 A2	SCREW	VIS	TORNILLO

01C

CR-01C GRUPPO SPAZZOLA LATERALE (LAVANTE)

SIDE BRUSH GROUP
GROUPE DE BROSSE LATÉRALE
GRUPO CEPILLO LATERAL

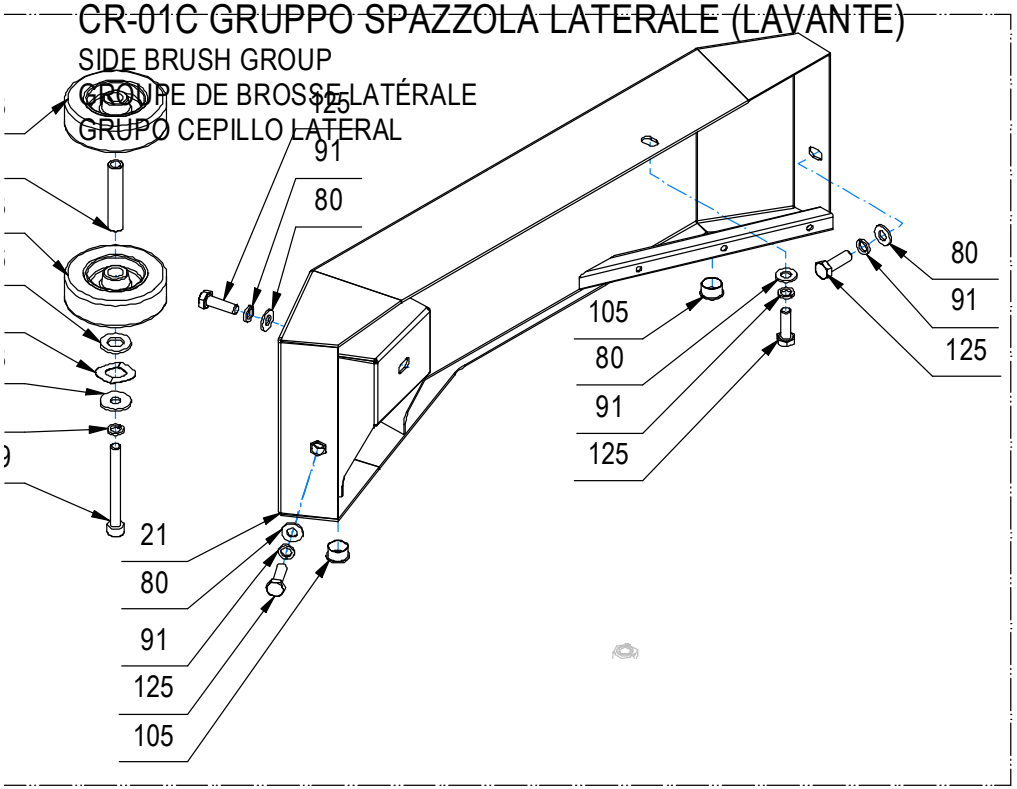

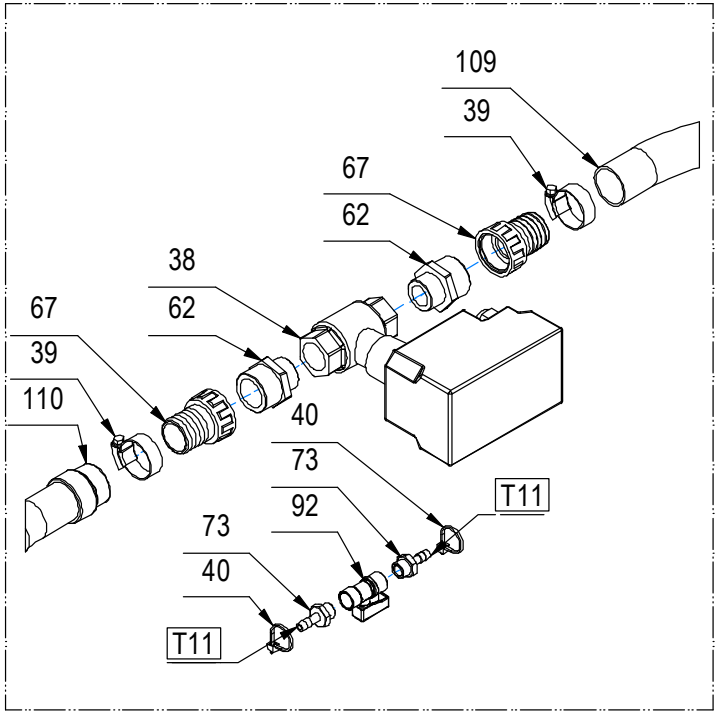

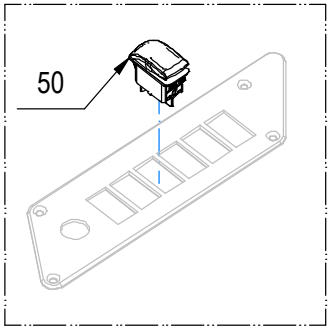

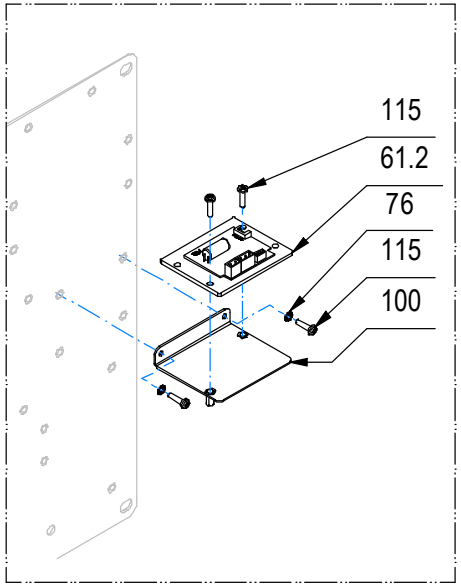

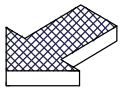

CR-01C GRUPPO SPAZZOLA LATERALE (LAVANTE)

–	POS	TECHNICAL NEWS	SERIAL NUMBER	CODICE	QTÀ	DESCRIZIONE	DESCRIPTION	DESIGNATION	DESCRPCIÓN
	1			453197	1	ANELLO DI COMPENSAZIONE D=18 d=13 Sp=0,3	COMPENSATOR RING	ANNEAU DE COMPENSATEUR	ANILLO DE COMPENSADOR
	7			454606	1	BOCCOLA D=12 d=8,2 S=60 OT58	BUSHING	BAGUE	CASQUILLO
	21			454605	1	COPERTURA DX SL1	COVER	CARTER	CARTER
	38			231148	1	ELETTROV.CIDIEMME SIRIO K2SB-24DG+CAVO	SOLENOID VALVE	ELECTROVANNE	ELECTROVALVULA
	39			410286	2	FASCETTA A VITE 26-38x12,2	CLAMP	COLLIER	ABRAZADERA
	40			410274	9	FASCETTA PLASTICA 2.5x98	CLAMP	COLLIER	ABRAZADERA
	50			454975	1	INTERRUTTORE KR362AKKXA22N64XXXX APEM	SWITCH	INTERRUPTEUR	INTERRUPTOR
↑	61.2			446395	1	SCHEDA CONTR. MOTORID. BRUSHLESS 36 SL1	CHECK CARD MOTOR	PLAQUE CONTR. MOTEUR	FICHA CONTROL MOTOR
	62			430935	2	NIPPLO RIDOTTO M-M 1"x 3/4" PP-NERO	NIPPLE	RACCORD	BOQUILLA ROSCADA
	67			430936	2	PORTAGOMMA DIRITTO 1" x D=30 + GUARNIZ.	CONNECTOR	RACCORD	EMPALME TUBO DE GOMA
	73			422186	3	RACC. PORTAGOMMA 1/4x7 OTT. NICH.	FITTING	RACCORD	RACOR
	76			417982	2	RONDELLA D.4,3x9 DENT.INT/E UNI 8842 ZNT	WASHER	RONDELLE	ARANDELA
	80			409175	5	ROSETTA 8x17x1,6 UNI 6592 ZINC.	WASHER	RONDELLE	ARANDELA
	83			409179	1	ROSETTA 9x24x2,5 UNI 6593 ZINC	WASHER	RONDELLE	ARANDELA
	86			409202	1	ROSETTA 13x24x2.5 UNI 6592 A2	WASHER	RONDELLE	ARANDELA
	91			409181	6	ROSETTA GROWER 8x13x2,2 ZINC	LOCK WASHER	RONDELLE FREIN	ARANDELLA DENTADA
	92			422183	1	RUBINETTO 1/4 F-F L= 38 CON LEVA	COCK	ROBINET	GRIFO
	93			427251	2	RUOTA D=80 L=23 SUPERLAN GRIGIA	WHEEL	ROUE	RUEDA
	100			447470	1	STAFFA SUPPORTO SCHEDA SL1	SUPPORT	SUPPORT	SOPORTE
	105			434137	2	TAPPO A SCATTO HEYCO FORO 15,9	COVER	COUVERCLE	TAPA
	109			213041	1	TUBO ASP. D.29 L=1250 CON MANICOTTO	SUCTION HOSE	FLEXIBLE ASPIRATION	TUBO DE ASPIRACION
	110			451570	1	TUBO ESTENSIBILE Di=23 L=750 (ASPIRAZ.)	SUCTION HOSE	FLEXIBLE ASPIRATION	TUBO DE ASPIRACION
	115			408846	4	VITE M4X16 TCTC UNI 7687 ZINC	SCREW	VIS	TORNILLO
	125			408674	5	VITE M8x25 TE UNI 5739 ZINC	SCREW	VIS	TORNILLO
	129			446081	1	VITE M8X75 TCEI UNI 5931 (8.8) ZINC	SCREW	VIS	TORNILLO

CR-02A GRUPPO COMANDO BASAMENTO (LAVANTE DISCOIDALE)

BRUSHES CONTROL ASSEMBLY
GROUPE COMMANDE DES BROSSES
GRUPO MANDO CEPILLOS

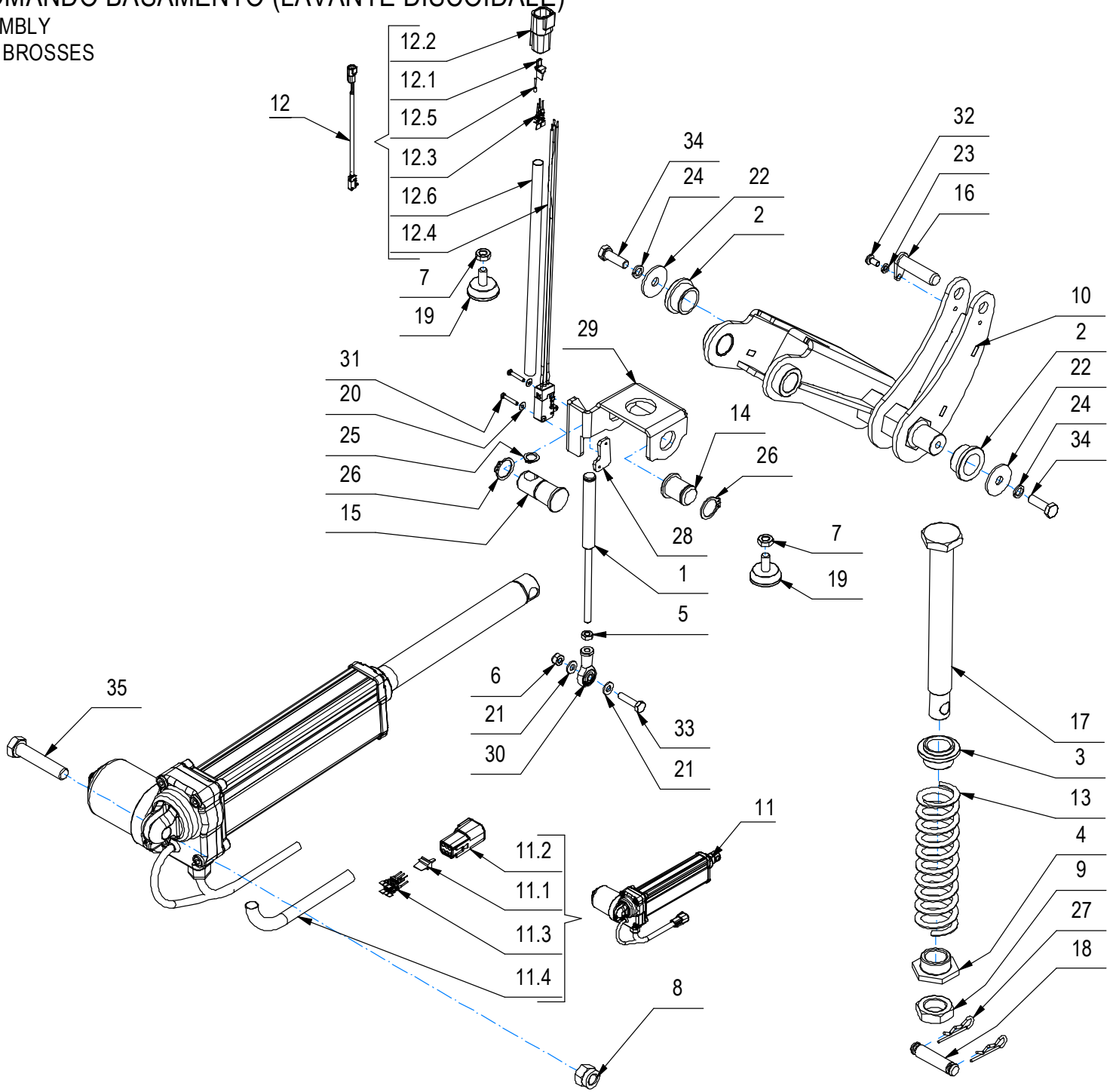

CR-02A GRUPPO COMANDO BASAMENTO (LAVANTE DISCOIDALE)

–	POS	TECHNICAL NEWS	SERIAL NUMBER	CODICE	QTÀ	DESCRIZIONE	DESCRIPTION	DESIGNATION	DESCRPCIÓN
	1			452342	1	ASTA MICRO PRESSIONE BASAM.	ROD	TIGE	VARILLA
	2			454250	2	BOCCOLA D=35-28 d=22 S=15 OT58	BUSHING	BAGUE	CASQUILLO
	3			447298	1	BOCCOLA GUIDA MOLLA BASAMENTO	BUSHING	BAGUE	CASQUILLO
	4			447299	1	DADO DI REGOLAZ. MOLLA BASAM.	SPECIAL NUT	ECROU SPECIAL	TUERCA ESPECIAL
	5			415887	1	DADO M6x4 UNI 5589 ZINC.	NUT	ECROU	TUERCA
	6			409082	1	DADO M6x6 AUTOBL UNI 7474 ZINC	LOCK NUT	ECROU AUTOFREINES	TUERCA AUTOBLOCANTE
	7			409054	2	DADO M8x5 UNI 5589 ZINC	NUT	ECROU	TUERCA
	8			409093	1	DADO M12x14 AUTOBL. UNI 7473 ZINC	NUT	ECROU	TUERCA
	9			446243	1	DADO M22x1,5x10 UNI 5589 ZINC	NUT M22x1,5x10 UNI 5589	ECROU M22x1,5x10 UNI 5589	TUERCA M22x1,5x10 UNI 5589
	10			452333	1	LEVA SOLLEV. BASAM. GMG 2020 B	LEVER	LEVIER	PALANCA
↓	11			452409	1	MART. AO-4M 36V C200 3000N S13 M3	ACTUATOR ASSEMBLY	VERIN COMPLET	GATO COMPLETO
↑	11.1			444141	1	BLOCCA CONTATTI MAS. WM-6P X DEUTSCH DTM	LOCK CONTACTS	CONTACTS BLOCAGE	CONTACTOS DE BLOQUEO
↑	11.2			444140	1	CONNETTORE DEUTSCH DTM04-6P (6 POLI)	CONNECTOR	CONNECTEUR	CONECTOR
↑	11.3			443944	6	CONTATTO DEUTSCH 1060-20-0122	CONTACT	CONTACT	CONTACTO
↑	11.4			414378	1	GUAINA D.12,7X300 TERMORETRAIBILE	SHEATH	GAINE	VAINA
↓	12			231348	1	MICROINT.C/ROTEL STAGNO+DEUTSCH DTM04-4P	MICROSWITCH	MICROINTERRUPTEUR	MICROINTERRUPTOR
↑	12.1			447206	1	BLOCCA CONTATTI MAS. WM-4P X DEUTSCH DTM	LOCK CONTACTS	CONTACTS BLOCAGE	CONTACTOS DE BLOQUEO
↑	12.2			447205	1	CONNETTORE DEUTSCH DTM04-4P	CONNECTOR	CONNECTEUR	CONECTOR
↑	12.3			443944	3	CONTATTO DEUTSCH 1060-20-0122	CONTACT	CONTACT	CONTACTO
↑	12.4			427062	1	MICROINT. ABV1615613 C/ROTEL STAGNO	MICROSWITCH	MICROINTERRUPTEUR	MICROINTERRUPTOR
↑	12.5			453661	1	TAPPO CONNETTORE DEUTSCH DTM	CAP	BOUCHON	TAPON
↑	12.6			221003	1	TUBETTO RESTRINGIBILE 9,5X240	SHEATH	GAINE	VAINA
	13			452145	1	MOLLA COMP. D=41 d=30 Df=5.5 L=150 it=10	SPRING	RESSORT	RESORTE
	14			452339	1	PERNO D=25-20 L=27,5 OT58	PIN	AXE	PERNO
	15			452338	1	PERNO D=25-20 L=48 OT58	PIN	AXE	PERNO
	16			452313	1	PERNO MARTIN. Ø12 L=45	PIN	AXE	BOLZEN
	17			452352	1	PERNO SOLLEV. BASAM.	PIN	AXE	PERNO
	18			447305	1	PERNO SOLLEVAMENTO BASAMENTO	PIN	AXE	PERNO
	19			426292	2	PIEDE REGOLABILE M8x17 GAMM 7321683	RUBBER CAP	BOUCHON DE CAOUTCHOUC	TAPON DE GOMA
	20			409139	2	ROSETTA 3x8x1 UNI 6593 ZINC	WASHER	RONDELLE	ARANDELA
	21			409156	2	ROSETTA 6x12x1,6 UNI 6592 ZINC	WASHER	RONDELLE	ARANDELA
	22			409180	2	ROSETTA 9x32x2.5 UNI 6593 ZINC	WASHER	RONDELLE	ARANDELA
	23			409154	1	ROSETTA GROWER 5x1,6 ZINC	WASHER	RONDELLE	ARANDELA
	24			409181	2	ROSETTA GROWER 8x13x2,2 ZINC	LOCK WASHER	RONDELLE FREIN	ARANDELLA DENTADA
	25			408348	1	SEEGER E D.12 UNI 7435	SEEGER RING	SERRE CLIPS	ANILLO SEEGER
	26			408356	2	SEEGER E20 X 1,2	SEEGER RING	SERRE CLIPS	ANILLO SEEGER
	27			409393	2	SPILLO 2.4x47	CLIP	EPINGLE	ESPIGA

CR-02A GRUPPO COMANDO BASAMENTO (LAVANTE DISCOIDALE)

BRUSHES CONTROL ASSEMBLY
GROUPE COMMANDE DES BROSSES
GRUPO MANDO CEPILLOS

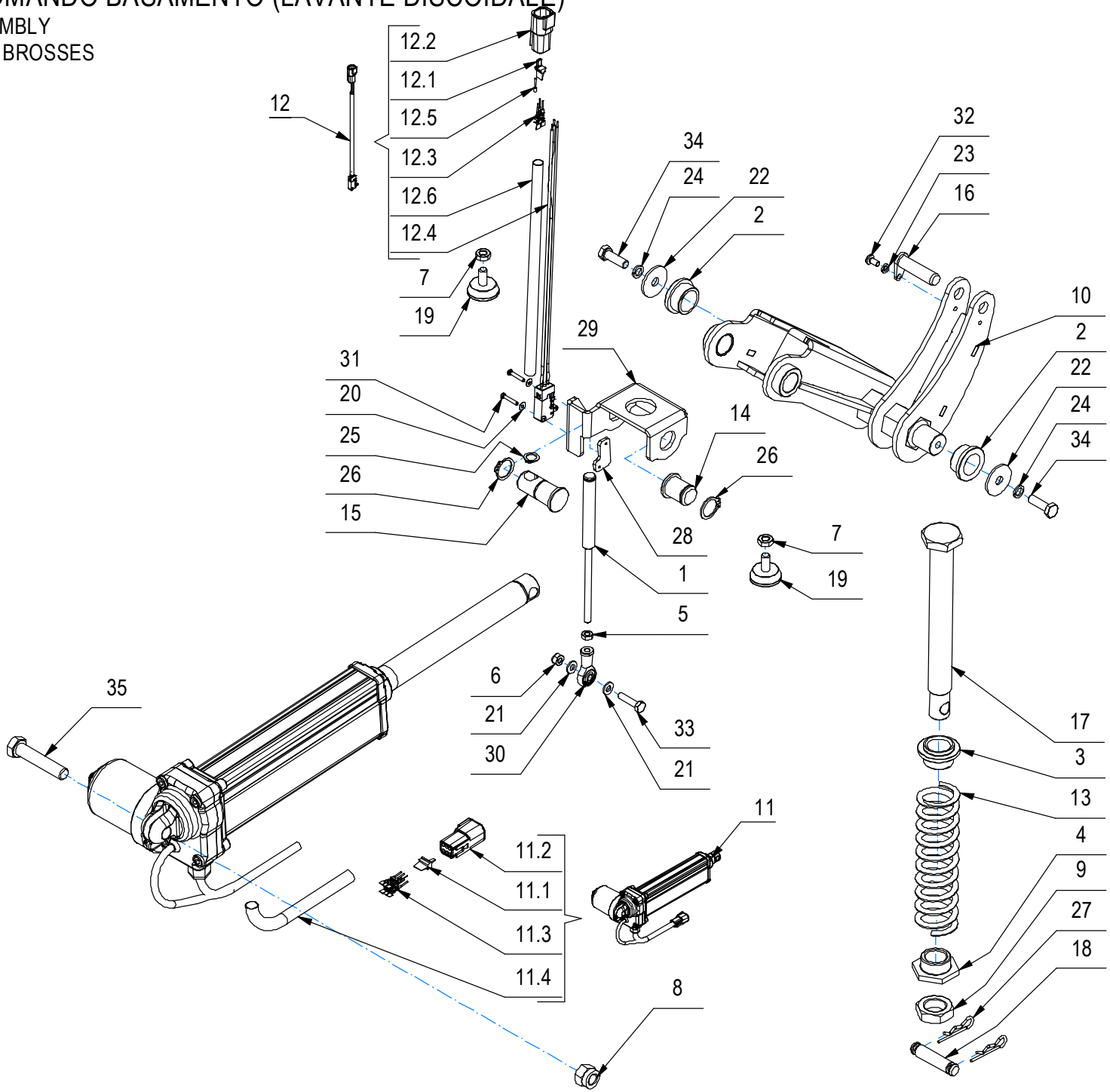

CR-02A GRUPPO COMANDO BASAMENTO (LAVANTE DISCOIDALE)

–	POS	TECHNICAL NEWS	SERIAL NUMBER	CODICE	QTÀ	DESCRIZIONE	DESCRIPTION	DESIGNATION	DESCRPCIÓN
	28			219111	1	STAFFETTA FERMA RELE' SOLLEV. MAN.	SUPPORT	ATTAQUE	SOPORTE FIJADOR
	29			452348	1	SUPPORTO MOLLA COMP. BASAM.	SUPPORT	ATTAQUE	SOPORTE FIJADOR
	30			437783	1	TESTA A SNODO M6 FEMMINA	ARTICULATION HEAD	TETE ARTICULEE	TESTA DE ARTICULACION
	31			430834	2	VITE M3X18 TCTC UNI7687 ZINC	SCREW	VIS	TORNILLO
	32			418311	1	VITE M5x10 TCTC UNI 7687 (4.8) ZINC.	SCREW	VIS	TORNILLO
	33			407669	1	VITE M6x25 TE UNI 5739 ZINC	SCREW	VIS	TORNILLO
	34			408674	2	VITE M8x25 TE UNI 5739 ZINC	SCREW	VIS	TORNILLO
	35			408749	1	VITE M12x60 TE UNI 5737 ZINC.	SCREW	VIS	TORNILLO

CR-03 PREM. TERGIPAVIMENTO L=1265mm [49,8in]

SQUEEGEE ASSEMBLY
ENSEMBLE DE SUCEUR
GRUPO LIMPIADOR DE SUELO

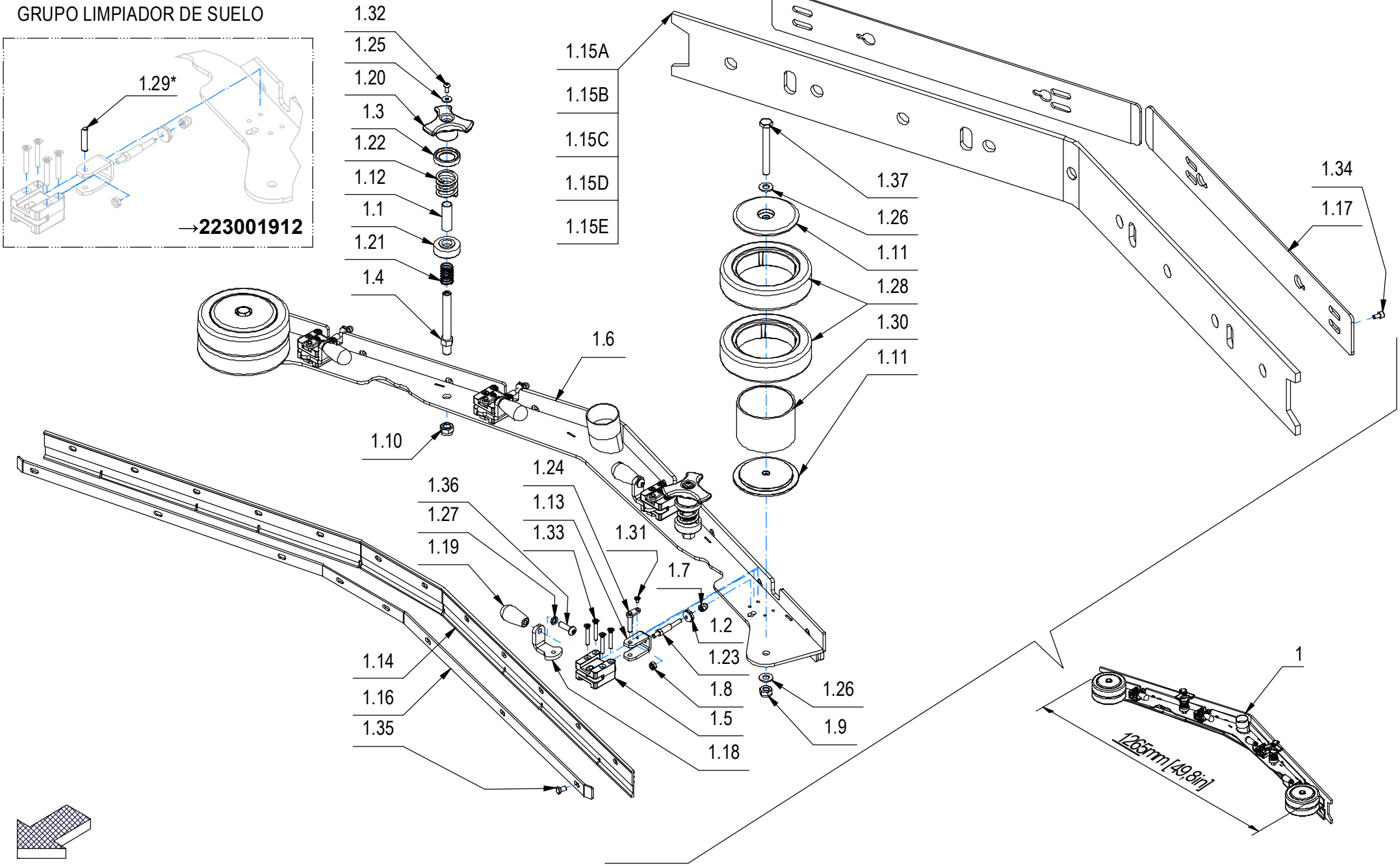

CR-03 PREM. TERGIPAVIMENTO L=1265mm [49,8in]

–	POS	TECHNICAL NEWS	SERIAL NUMBER	CODICE	QTÀ	DESCRIZIONE	DESCRIPTION	DESIGNATION	DESCRPCIÓN
↑	1.1			454322	2	BOCCOLA ATTACCO CORPO TERGI	BUSHING	BAGUE	CASQUILLO
↑	1.2			454398	4	BOCCOLA CONICA D=CH.17 d=M6 INOX	BUSHING	BAGUE	CASQUILLO
↑	1.3			454323	2	BOCCOLA GUIDA MOLLA CORPO TERGI	BUSHING	BAGUE	CASQUILLO
↑	1.4			454321	2	COLONNETTA M12 CH=17 H=112,5 - A2	STUD BOLT	TIGE	PRISIONERO
↑	1.5			454392	4	CORPO COMANDO ASTA PREMI GOMMA TERGI	SUPPORT	SUPPORT	SOPORTE
↑	1.6			454370	1	CORPO TERGIPAVIMENTO	SQUEEGEE BODY	CORPS DE SUCEUR	CUERPO LIMPIAPAVIMENTOS
↑	1.7			409107	4	DADO M6 CIECO CON CALOTTA UNI 5721 INOX	DOMED CAP NUT	ECROU BORGNE	TUERCA
↑	1.8			409082	4	DADO M6x6 AUTOBL UNI 7474 ZINC	LOCK NUT	ECROU AUTOFREINES	TUERCA AUTOBLOCANTE
↑	1.9			409090	2	DADO M10x10 AUTOBL. UNI 7474 ZINC	LOCK NUT	ECROU AUTOFREINES	TUERCA AUTOBLOCANTE
↑	1.10			415906	2	DADO M12 AUTOB. UNI 7474 DIN985 A2 BASSO	LOCK NUT	ECROU AUTOBLOQUANT	TUERCA AUTOBLOCANTE
↑	1.11			454400	4	DISCO GUIDA RUOTA PARACOLPI TERGI	COVER	COUVERCLE	TAPA
↑	1.12			454326	2	DISTANZIALE D=15.5 d=12.5 S=45 OT63	NUT	ECROU	TUERCA
↑	1.13			454395	4	FORCELLA COMANDO PREMIGOMMA TERGI	SUPPORT	SUPPORT	SOPORTE
↑	1.14			202290	1	GOMMA ANTERIORE POLIURETANO	FRONT RUBBER	BAVETTE AVANT	GOMA DELANTERA
↑	1.15A			454720	1	GOMMA POSTERIORE 1400x115x8 (LINATEX)	REAR RUBBER	BAVETTE ARRIERE	GOMA TRASERA
	1.15B			454139	1	GOMMA POSTERIORE 1400x115x8 (ANTIOLIO)	REAR RUBBER	BAVETTE ARRIERE	GOMA TRASERA
	1.15C			454137	1	GOMMA POSTERIORE 1400x115x8 (PARA 33Sh)	REAR RUBBER	BAVETTE ARRIERE	GOMA TRASERA
	1.15D			454138	1	GOMMA POSTERIORE 1400x115x8 (PARA 40Sh)	REAR RUBBER	BAVETTE ARRIERE	GOMA TRASERA
	1.15E			454141	1	GOMMA POSTERIORE 1400x115x8 (PU 40Sh)	REAR RUBBER	BAVETTE ARRIERE	GOMA TRASERA
↑	1.16			454371	1	LAMA PREMIGOMMA ANTER. TERGI	BLADE	PLAQUETTE	LISTON
↑	1.17			454399	2	LAMA PREMIGOMMA POSTERIORE TERGI	BLADE	PLAQUETTE	LISTON
↑	1.18			454393	4	LEVA COMANDO PREMIGOMMA TERGI	LEVER	LEVIER	PALANCA
↑	1.19			410265	4	MANOPOLA CILINDRICA MC/23x55 M8	KNOB	POIGNEE	EMPUÑADURA
↑	1.20			454397	2	MANOPOLA DI BLOCCO TERGI D80 M12	KNOB	POIGNEE	EMPUÑADURA
↑	1.21			454325	2	MOLLA COMP. De=19 Df=1,5 L=30 IT=7	SPRING	RESSORT	RESORTE
↑	1.22			451700	2	MOLLA COMPR. 33x32x4 TERGI	SPRING	RESSORT	RESORTE
↑	1.23			454396	4	PERNO COMANDO LAMA PREMIGOMMA TERGI	PIN	AXE	PERNO
↑	1.24	10125704	223001913→	457201	4	PERNO PER MARTINETTO Ø6 L=30 INOX	PIN	AXE	PERNO
↑	1.25			409152	2	ROSETTA 5x15x1.5 UNI 6593 A2	WASHER	RONDELLE	ARANDELA
↑	1.26			409191	4	ROSETTA 10X21X2 UNI 6592 ZINC	WASHER	RONDELLE	ARANDELA
↑	1.27			409187	4	ROSETTA GROWER 8x13x2,2 A2	WASHER	RONDELLE	ARANDELA
↑	1.28			451858	4	RUOTA PARACOLPI D=140 H=35 CON FORI	BUMPER WHEEL	BUTEE ROUE	PARACHOQUES RUEDA
↑	1.29*	10125704	→223001912	454136	4	SPINA CIL. PRECIS. 6x30 DIN 6325 ISO8734	SPRING PIN	FOURCHETTE	PASADOR ELASTICO
↑	1.30			454401	2	TUBO GUIDA RUOTA PARAC. TERGI	SUPPORT GUIDE	GUIDE DE SUPPORT	GUIA SOPORTE
↑	1.31	10125704	223001913→	415780	4	VITE M4X6 TCTC UNI 7687 INOX A2	SCREW	VIS	TORNILLO
↑	1.32			425203	2	VITE M5x12 TBEI UNI 7380 ZINC	SCREW	VIS	TORNILLO
↑	1.33			408517	16	VITE M5X35 TSCTC UNI 7689 A2	SCREW	VIS	TORNILLO

CR-03 PREM. TERGIPAVIMENTO L=1265mm [49,8in]

SQUEEGEE ASSEMBLY
ENSEMBLE DE SUCEUR
GRUPO LIMPIADOR DE SUELO

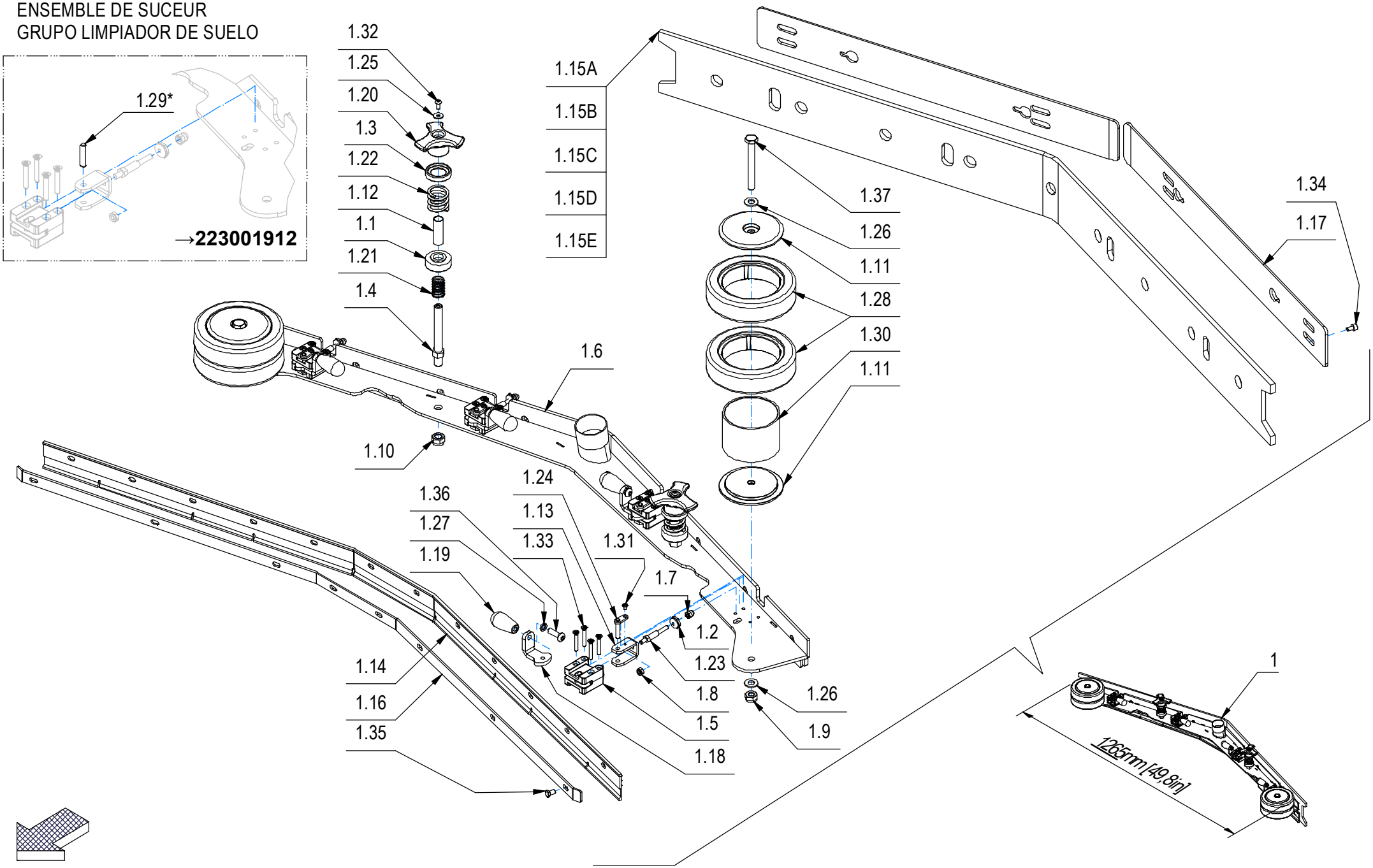

CR-03 PREM. TERGIPAVIMENTO L=1265mm [49,8in]

–	POS	TECHNICAL NEWS	SERIAL NUMBER	CODICE	QTÀ	DESCRIZIONE	DESCRIPTION	DESIGNATION	DESCRPCIÓN
↑	1.34			427566	4	VITE M6X10 TCEI UNI 5931 DIN 912 A2	SCREW	VIS	TORNILLO
↑	1.35			407658	8	VITE M6X10 TE UNI 5739 A2	SCREW	VIS	TORNILLO
↑	1.36			428350	4	VITE M8x25 TCBEI ISO 7380 A2	SCREW	VIS	TORNILLO
↑	1.37			408719	2	VITE M10x90 TE UNI 5737 FP ZINC	SCREW	VIS	TORNILLO

CR-04 GRUPPO COMANDO TERGIPAVIMENTO

SQUEEGEE CONTROL ASSEMBLY
GROUPE COMMANDE DE SUCEUR
GRUPO MANDO LIMPIAPAVIMENTOS

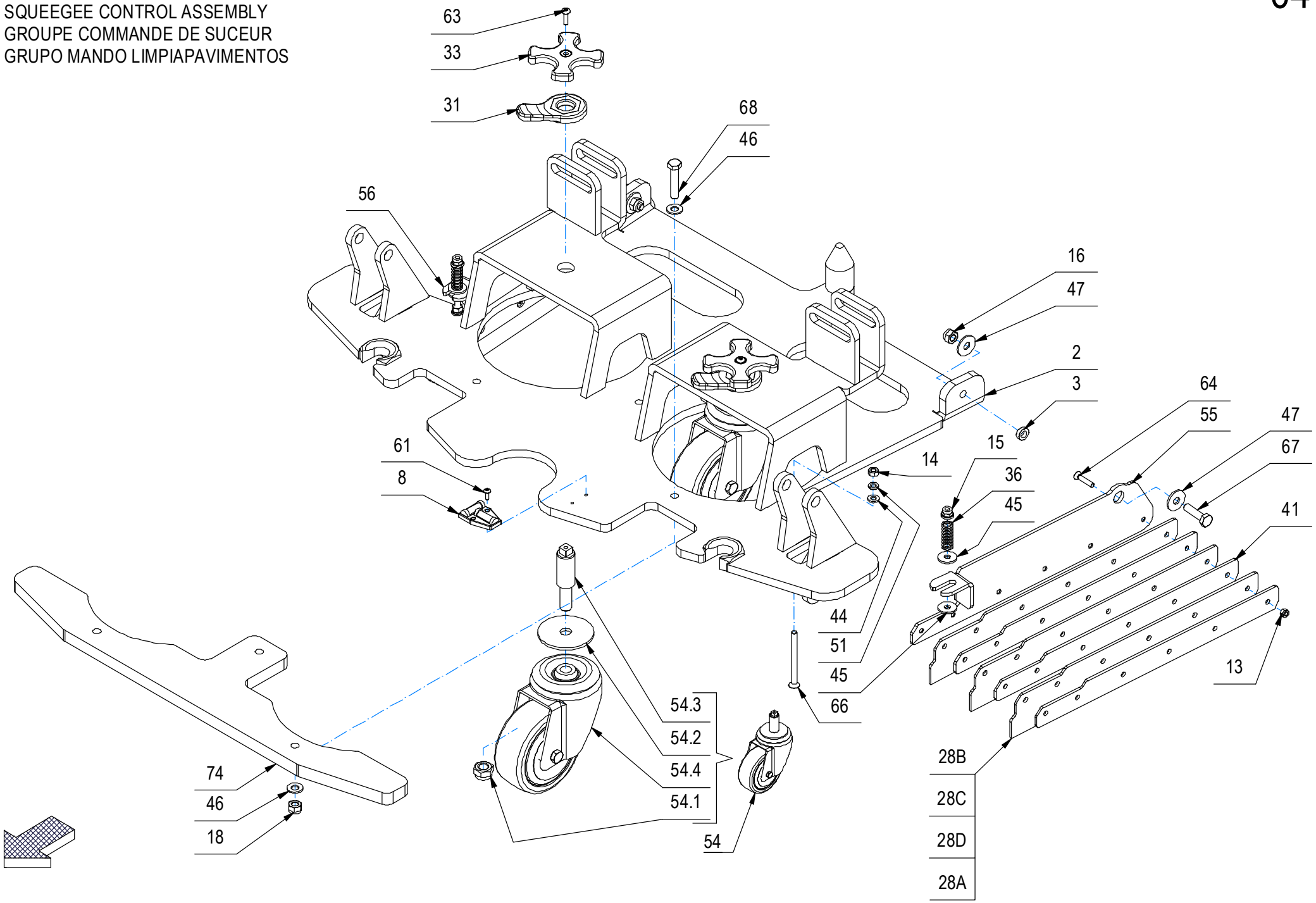

CR-04 GRUPPO COMANDO TERGIPAVIMENTO

–	POS	TECHNICAL NEWS	SERIAL NUMBER	CODICE	QTÀ	DESCRIZIONE	DESCRIPTION	DESIGNATION	DESCRPCIÓN
	2			454314	1	ATTACCO GUIDA TERGI	COUPLING	ATTAQUE	ACOPLAMIENTO
	3			448192	2	BOCCOLA D=14 d=8,1 L=4,2 OT58	BUSHING	BAGUE	CASQUILLO
	8			442964	1	BOLLA DI LIVELLO DOPPIA	BUBBLE LEVEL	NIVEAU A BULLE	NIVEL BURBUJA
	13			448244	12	DADO M5x5 AUTOBL. UNI 7474 INOX	NUT	ECROU	TUERCA
	14			409040	2	DADO M6x5 UNI 5588 ZINC	NUT	ECROU	TUERCA
	15			409084	2	DADO M6x9 AUTOBL. FLANG. UNI 6926 A2	LOCK NUT	ECROU AUTOFREINES	TUERCA AUTOBLOCANTE
	16			409087	2	DADO M8 AUTOBL. UNI 7474 INOX BASSO	LOCK NUT	ECROU AUTOFREINES	TUERCA AUTOBLOCANTE
	18			409085	3	DADO M8x8.5 AUTOBL. UNI 7474 ZINC	LOCK NUT	ECROU AUTOFREINES	TUERCA AUTOBLOCANTE
	28A			454723	6	GOMMA TERGI LATERALE (LINATEX)	RUBBER	BAVETTE	GOMA
	28B			454722	6	GOMMA TERGI LATERALE (PARA 33 Sh)	RUBBER	BAVETTE	GOMA
	28C			452302	6	GOMMA TERGI LATERALE (PARA 40 Sh)	RUBBER	BAVETTE	GOMA
	28D			452303	6	GOMMA TERGI LATERALE (PU 40 Sh)	RUBBER	BAVETTE	GOMA
	31			442864	2	LEVA BLOCCAGGIO RUOTE TERGI M20x1,5	LEVER	LEVIER	PALANCA
	33			442866	2	MANOPOLA REGOLAZIONE RUOTE TERGI	KNOB	POIGNEE	EMPUÑADURA
	36			210213	2	MOLLA COMPR. 12x1,5x30	SPRING	RESSORT	RESORTE
	41			452304	6	PREMIGOMMA TERGI LATERALI	BLADE	PLAQUE	LISTON
	44			409156	2	ROSETTA 6x12x1,6 UNI 6592 ZINC	WASHER	RONDELLE	ARANDELA
	45			409167	8	ROSETTA 6x20x2 OTTONE	WASHER BRASS	RONDELLE LAITON	ARANDELA LATON
	46			409175	6	ROSETTA 8x17x1,6 UNI 6592 ZINC.	WASHER	RONDELLE	ARANDELA
	47			409179	4	ROSETTA 9x24x2,5 UNI 6593 ZINC	WASHER	RONDELLE	ARANDELA
	51			409164	8	ROSETTA GROWER 6x2,5x1,8 ASA B27 ZINC	LOCK WASHER	RONDELLE FREIN	ARANDELLA DENTADA
↓	54			231036	2	RUOTA PIVOT. D=100 CON PERNO E ROND.	CASTOR WHEEL	ROUE PIVOTANTE	RUEDA PIVOTANTE
↑	54.1			415906	1	DADO M12 AUTOB. UNI 7474 DIN985 A2 BASSO	LOCK NUT	ECROU AUTOBLOQUANT	TUERCA AUTOBLOCANTE
↑	54.2			214694	1	DISTANZIALE D=60 D=12,2 S=3 AVP	SPECIAL WASHER	RONDELLE SPECIALE	ARANDELA ESPECIAL
↑	54.3			454319	1	PERNO REGOLAZ. RUOTA PIVOTT. D=100 GMG	PIN	AXE	PERNO
↑	54.4			454342	1	RUOTA PIV. D100x47 H129 RES 41100K014170	CASTOR WHEEL	ROUE PIVOTANTE	RUEDA PIVOTANTE
	55			454317	1	SUPPORTO DX GOMME TERGI LATER.	SUPPORT SX	SUPPORT SX	SOPORTE SX
	56			454316	1	SUPPORTO SX GOMME TERGI LATER.	SUPPORT	SUPPORT	SUPORTE
	61			422111	2	VITE M4x10 TCBEI ISO 7380 A2	SCREW	VIS	TORNILLO
	63			415849	2	VITE M5X16 TCBEI ISO 7380 A2	SCREW	VIS	TORNILLO
	64			408515	12	VITE M5x25 TPSTC UNI7689 A2	SCREW	VIS	TORNILLO
	66			408968	2	VITE M6X70 TPSEI UNI 5933 10.9 ZINC	SCREW	VIS	TORNILLO
	67			408676	2	VITE M8x30 TE UNI 5739 ZINC	SCREW	VIS	TORNILLO
	68			408679	3	VITE M8x40 TE UNI 5739 ZINC	SCREW	VIS	TORNILLO
	74			452237	1	ZAVORRA PER TERGI	BALLAST	LEST	LASTRE

CR-04 GRUPPO COMANDO TERGIPAVIMENTO

SQUEEGEE CONTROL ASSEMBLY
GROUPE COMMANDE DE SUCEUR
GRUPO MANDO LIMPIAPAVIMENTOS

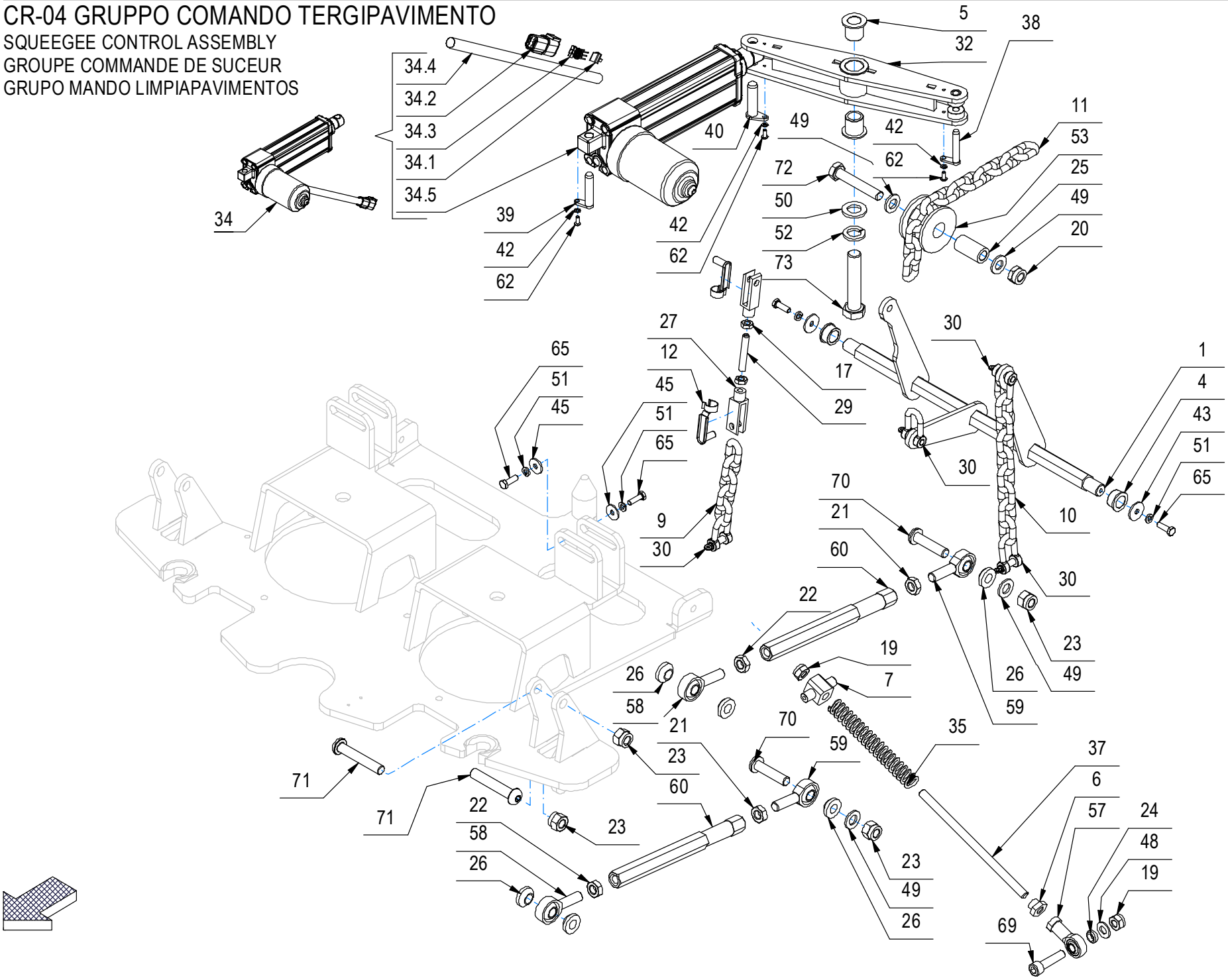

CR-04 GRUPPO COMANDO TERGIPAVIMENTO

–	POS	TECHNICAL NEWS	SERIAL NUMBER	CODICE	QTÀ	DESCRIZIONE	DESCRIPTION	DESIGNATION	DESCRPCIÓN
	1			454303	1	ALBERO COMANDO ATTACCO TERGI	SHAFT	AXE	EJE
	4			408019	2	BOCCOLA D=25-22,2 d=16 S=12 OT58	BUSHING	BAGUE	CASQUILLO
	5			452312	2	BOCCOLA D=30-22,2 d=16 S=23,5 OT58	BUSHING	BAGUE	CASQUILLO
	6			454301	2	BOCCOLA D=CH.19 d=13,5-M10 S=14 OT58	BUSHING	BAGUE	CASQUILLO
	7			452299	2	BOCCOLA GUIDA ATTACCO TERGI OT58	BUSHING	BAGUE	CASQUILLO
	9			231952	1	CATENA ZN DIN 766 FILO=8 P=24 5 ANELLI	CHAIN	CHAINE	CADENA
	10			231031	1	CATENA ZN DIN 766 FILO=8 P=24 8 ANELLI	CHAIN	CHAINE	CADENA
	11			229961	1	CATENA ZN DIN 766 FILO=8 P=24 12 ANELLI	CHAIN	CHAINE	CADENA
	12			410464	2	CLIPS X FORCELLA M8 LUNGA	PIN	AXE	PERNO
	17			409054	2	DADO M8x5 UNI 5589 ZINC	NUT	ECROU	TUERCA
	19			409090	4	DADO M10x10 AUTOBL. UNI 7474 ZINC	LOCK NUT	ECROU AUTOFREINES	TUERCA AUTOBLOCANTE
	20			409092	1	DADO M12 AUTOB. UNI 7474 DIN 985 ZINC	NUT	ECROU	TUERCA
	21			409070	4	DADO M12 UNI 5589 ZINC. FIL.SX BASSO	NUT	ECROU	TUERCA
	22			409067	4	DADO M12x7 UNI 5589 ZINC	NUT	ECROU	TUERCA
	23			409093	8	DADO M12x14 AUTOBL. UNI 7473 ZINC	NUT	ECROU	TUERCA
	24			206567	2	DISTANZIALE D=16 d=10 S=5 Fe360	SPACER	ENTRETOISE	DISTANCIADOR
	25			454318	1	DISTANZIALE D=20 d=12 L=39,5 CROM. RETT.	SPACER	ENTRETOISE	DISTANCIADOR
	26			210103	12	DISTANZIALE TESTA A SNODO M12	SPACER	ENTRETOISE	DISTANCIADOR
	27			410456	2	FORCELLA M8x32 UNI 1676 LUNGA	FORK	FOURCHETTE	HORQUILLA
	29			408917	1	GRANO M8x50 EI INOX UNI 5923	DOWEL	VIS CYLINDRIQUE	TORNILLO
	30			452879	4	GRILLO ZINCATO M8 UNI 1947	SPLIT PIN M8	GOUPILLE M8	PASADOR DE ALETAS M8
	32			452288	1	LEVA MARTINETTO TERGI	LEVER	LEVIER	PALANCA
↓	34			230232	1	MART.AO-1M V36 C140 S30 M3 F1500+DEUTSCH	ACTUATOR ASSEMBLY	VERIN COMPLET	GATO COMPLETO
↑	34.1			444141	1	BLOCCA CONTATTI MAS. WM-6P X DEUTSCH DTM	LOCK CONTACTS	CONTACTS BLOCAGE	CONTACTOS DE BLOQUEO
↑	34.2			444140	1	CONNETTORE DEUTSCH DTM04-6P (6 POLI)	CONNECTOR	CONNECTEUR	CONECTOR
↑	34.3			443944	6	CONTATTO DEUTSCH 1060-20-0122	CONTACT	CONTACT	CONTACTO
↑	34.4			414378	1	GUAINA D.12,7x300 TERMOR.	SHEATH	GAINE	VAINA
↑	34.5			452873	1	MART. AO-1/M V36 C140 S30 M3 F90 DCM3468	ACTUATOR	VERIN	GATO
	35			454302	2	MOLLA COMP. De=20 Df=3 L=145 IT=21	SPRING	RESSORT	RESORTE
	37			454300	2	PERNO D=10-M10 L=190 GUIDA MOLLA	PIN	AXE	PERNO
	38			452277	1	PERNO MARTIN. Ø8 L=45	PIN	AXE	PERNO
	39			452310	1	PERNO MARTIN. Ø10 L=45	PIN	AXE	PERNO
	40			452313	1	PERNO MARTIN. Ø12 L=45	PIN	AXE	BOLZEN
	42			415941	3	ROSETTA 4 UNI1751 ZINC GROWER	LOCK WASHER	RONDELLE FREIN	ARANDELLA DENTADA
	43			409162	2	ROSETTA 6,5x24x2 UNI 6593 ZINC	WASHER	RONDELLE	ARANDELA
	45			409167	8	ROSETTA 6x20x2 OTTONE	WASHER BRASS	RONDELLE LAITON	ARANDELA LATON
	48			409191	2	ROSETTA 10X21X2 UNI 6592 ZINC	WASHER	RONDELLE	ARANDELA

CR-04 GRUPPO COMANDO TERGIPAVIMENTO

SQUEEGEE CONTROL ASSEMBLY
GROUPE COMMANDE DE SUCEUR
GRUPO MANDO LIMPIAPAVIMENTOS

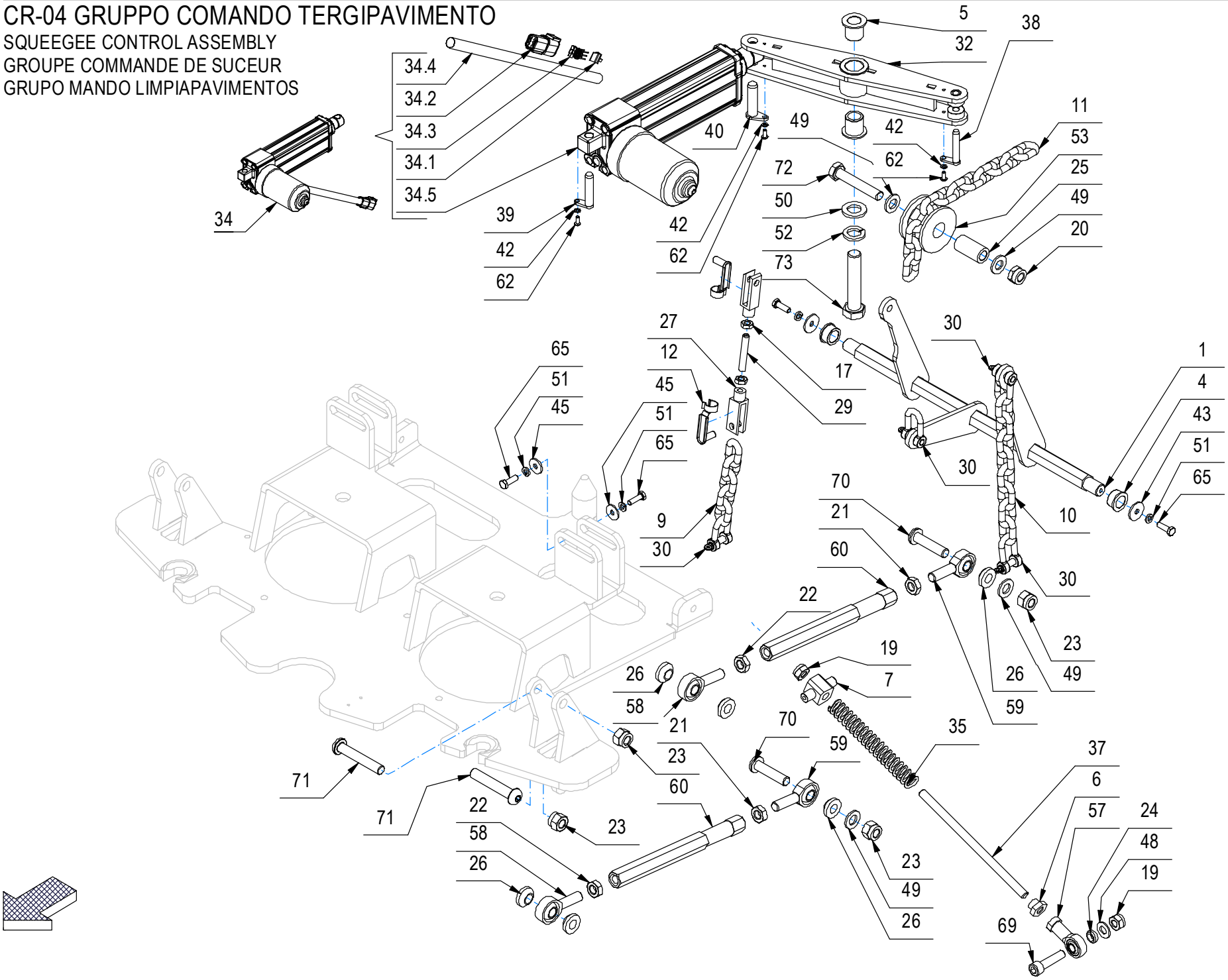

CR-04 GRUPPO COMANDO TERGIPAVIMENTO

–	POS	TECHNICAL NEWS	SERIAL NUMBER	CODICE	QTÀ	DESCRIZIONE	DESCRIPTION	DESIGNATION	DESCRPCIÓN
	49			409201	6	ROSETTA 13x24x2.5 UNI 6592 ZINC	WASHER	RONDELLE	ARANDELA
	50			409217	1	ROSETTA 17x30x3 UNI 6592 ZINC	WASHER	RONDELLE	ARANDELA
	51			409164	8	ROSETTA GROWER 6x2,5x1,8 ASA B27 ZINC	LOCK WASHER	RONDELLE FREIN	ARANDELLA DENTADA
	52			440692	1	ROSETTA M16 UNI 1751 ZINC. GROWER	WASHER	RONDELLE	ARANDELA
	53			454306	1	RULLO D=45 H=38 NYLON NERO	ROLLER	ROULEAU	RODILLO
	57			408466	2	TESTA A SNODO D.10X14 M10 FEMM.DIN 468K	ARTICULATION HEAD	TETE ARTICULEE	TESTA DE ARTICULACION
	58			408471	4	TESTA A SNODO MASCHIO M12 DX	ARTICULATION HEAD DX	TETE ARTICULEE DX	TESTA DE ARTICULACION DX
	59			408472	4	TESTA A SNODO MASCHIO M12 SX	ARTICULATION HEAD SX	TETE ARTICULEE SX	TESTA DE ARTICULACION SX
	60			454315	4	TIRANTE TERGIPAVIM. CH=19 L=217	TIE ROD	TIGE	TIRANTE
	62			445714	3	VITE M4x10TBEI UNI7380 ZINC	SCREW	VIS	TORNILLO
	65			407666	6	VITE M6X20 TE UNI 5739 ZINC	SCREW	VIS	TORNILLO
	69			408827	2	VITE M10x40 TCEI UNI 5931 (8.8)	SCREW	VIS	TORNILLO
	70			454420	4	VITE M12X50 TCBEI ISO 7380 (8.8) ZINC.	SCREW	VIS	TORNILLO
	71			453512	4	VITE M12X70 TBEI UNI 7380 ZINC	SCREW	VIS	TORNILLO
	72			408754	1	VITE M12X70 TE FP UNI 5737	SCREW	VIS	TORNILLO
	73			440157	1	VITE M16x80 TE UNI 5739 ZINC	SCREW	VIS	TORNILLO

CR-05 GRUPPO TELAIO E ACCESSORI (LAVANTE DISCOIDALE)

MACHINE FRAME GROUP
GROUPE CHÂSSIS MACHINE
GRUPO DE MARCO DE LA MÁQUINA

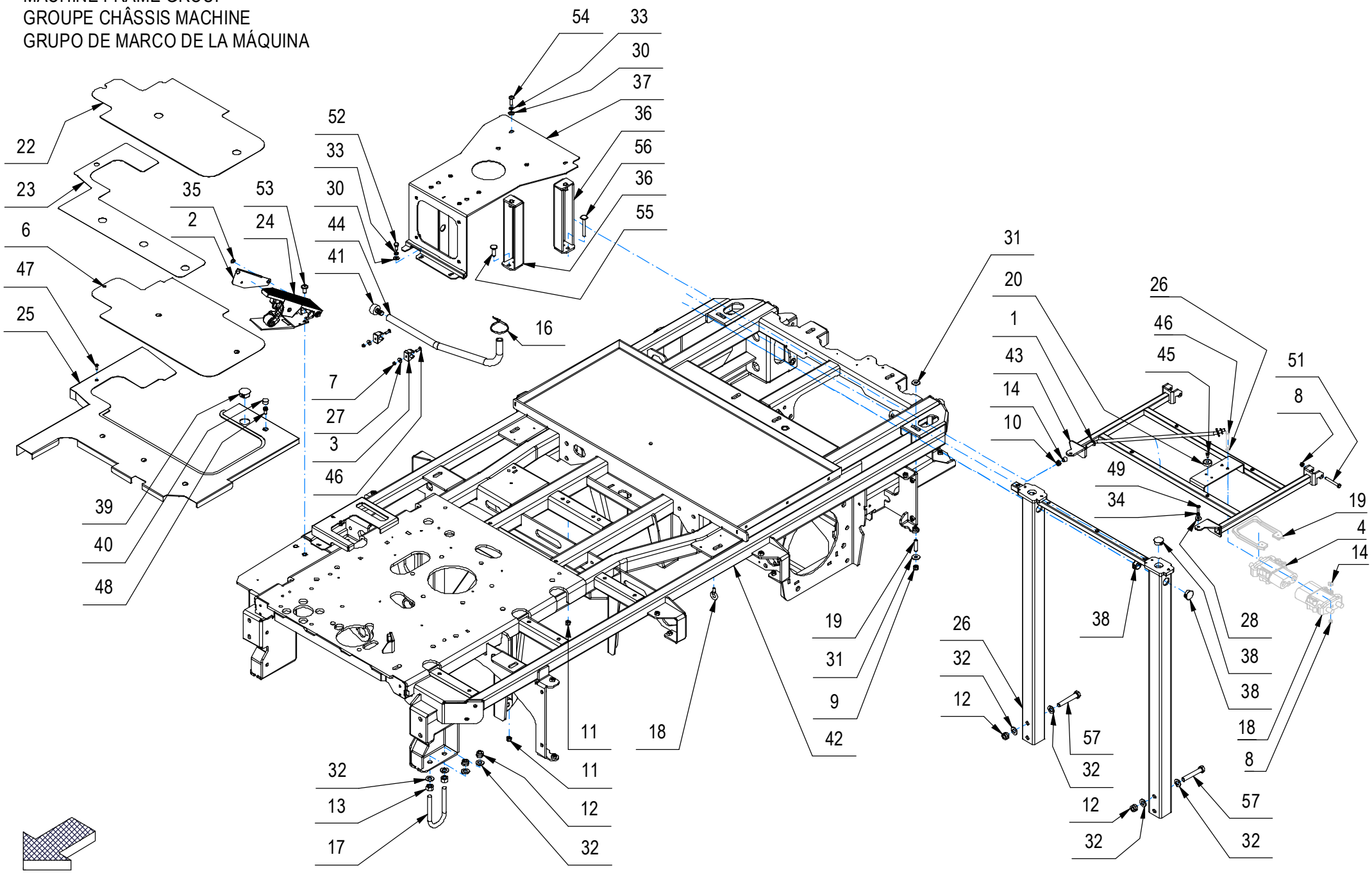

CR-05 GRUPPO TELAIO E ACCESSORI (LAVANTE DISCOIDALE)

–	POS	TECHNICAL NEWS	SERIAL NUMBER	CODICE	QTÀ	DESCRIZIONE	DESCRIPTION	DESIGNATION	DESCRPCIÓN
	1			454727	1	ASTA SUPPORTO COFANO BATT.	ROD	TIGE	VARILLA
	2			456533	1	CARTER COPRIPEDALE MARCIA GMG	COVER	CARTER	CARTER
	3			411814	2	COLLARE TUBO D. 20 FISCHER	COLLAR	COLLIER	COLLAR
	4			409674	1	CONNETTORE BIPOLARE FT 320A FEMMINA	FEMALE CONNECTOR	CONNECTEUR FEMELLE	CONECTOR HEMBRA
	5			409673	1	CONNETTORE BIPOLARE FT 320A MASCHIO	MALE CONNECTOR	CONNECTEUR MÂLE	CONECTOR MACHO
	6			454385	1	COPERCHIO PEDANA POGGIAPIEDI	COVER	COUVERCLE	TAPA
	7			448244	2	DADO M5x5 AUTOBL. UNI 7474 INOX	NUT	ECROU	TUERCA
	8			415901	6	DADO M6 AUTOBL. UNI 7474 INOX	NUT	ECROU	TUERCA
	9			409088	10	DADO M8 AUTOBL. UNI 7473 A2	LOCK NUT	ECROU AUTOBLOQUANT	TUERCA AUTOBLOCANTE
	10			409087	1	DADO M8 AUTOBL. UNI 7474 INOX BASSO	LOCK NUT	ECROU AUTOFREINES	TUERCA AUTOBLOCANTE
	11			409085	4	DADO M8x8.5 AUTOBL. UNI 7474 ZINC	LOCK NUT	ECROU AUTOFREINES	TUERCA AUTOBLOCANTE
	12			409092	8	DADO M12 AUTOB. UNI 7474 DIN 985 ZINC	NUT	ECROU	TUERCA
	13			409066	4	DADO M12 UNI 5587 ZINC. ALTO	NUT	ECROU	TUERCA
	14			202451	1	DISTANZIALE D=12 d=8,25 S=10,8	SPACER	ENTROTOISE	DISTANCIADOR
	15			411760	4	DISTANZIALE D=15 d=6,5 S=5 PVC	SPACER	ENTRETOISE	DISTANCIADOR
	16			410277	1	FASCETTA PLASTICA 4.5X200	CLAMP	COLLIER	ABRAZADERA
	17			452459	2	GANCIO DI ANCORAGGIO	HOOK	CROCHET	GANCHO
	18			439846	2	GOLFARE MASCHIO M6 AISI 316 DIN580	EYEBOLT	PITON	GRILLETTE
	19			438818	10	GRANO M8x40 EI INOX UNI 5923	DOWEL	VIS CYLINDRIQUE	TORNILLO
	20			427113	1	MAGNETE Ø25 x Ø5 x 8 - 17 kg (SM09.2585)	MAGNET	AIMANT	IMAN
	21			409675	1	MANETTA PER CONNETTORE FT 320A	HANDLE FOR CONNECTOR	POIGNEE POUR CONNECTEUR	MANGO PARA CONECTOR
	22			454386	1	NASTRO ANTISCIVOLO COP. PEDANA	ANTISLIP	ANTIDERAPANT	ANTIDESLIZANTE
	23			454387	1	NASTRO ANTISCIVOLO PEDANA POGGIAP.	ANTISLIP	ANTIDERAPANT	ANTIDESLIZANTE
	24			450291	1	PEDALE MARCIA WM526-351752	PEDAL	PEDALE	PEDAL
	25			454384	1	PEDANA POGGIAPIEDI	BOTTOM PLATE	REPOSE PIED	PLATAFORMA
	26			454716	1	PIANTONE SUPPORTO TETTUCCIO	SUPPORT	SUPPORT	SOPORTE
	27			409152	2	ROSETTA 5x15x1.5 UNI 6593 A2	WASHER	RONDELLE	ARANDELA
	28			409161	2	ROSETTA 6,6x18x2 UNI 6593 A2	WASHER	RONDELLE	ARANDELA
	29			409157	4	ROSETTA 6x12x1,6 INOX UNI 6592	WASHER	RONDELLE	ARANDELA
	30			409177	4	ROSETTA 8x17x1.6 UNI 6592 A2	WASHER	RONDELLE	ARANDELA
	31			409185	20	ROSETTA 9x24x2,5 UNI 6593 A2	WASHER	RONDELLE	ARANDELA
	32			409201	16	ROSETTA 13x24x2.5 UNI 6592 ZINC	WASHER	RONDELLE	ARANDELA
	33			409187	4	ROSETTA GROWER 8x13x2,2 A2	WASHER	RONDELLE	ARANDELA
	34			415945	2	ROSETTA M6 UNI 1751 INOX GROWER	WASHER	RONDELLE	ARANDELA
	35			408347	1	SEEGER E 10 UNI 7435	SEEGER RING	SERRE CLIPS	ANILLO SEEGER
	36			454470	2	SUPPORTO POSTERIORE SEDILE	SUPPORT	SUPPORT	SOPORTE
	37			452538	1	SUPPORTO SEDILE	SUPPORT	SUPPORT	SOPORTE

CR-05 GRUPPO TELAIO E ACCESSORI (LAVANTE DISCOIDALE)

MACHINE FRAME GROUP
GROUPE CHÂSSIS MACHINE
GRUPO DE MARCO DE LA MÁQUINA

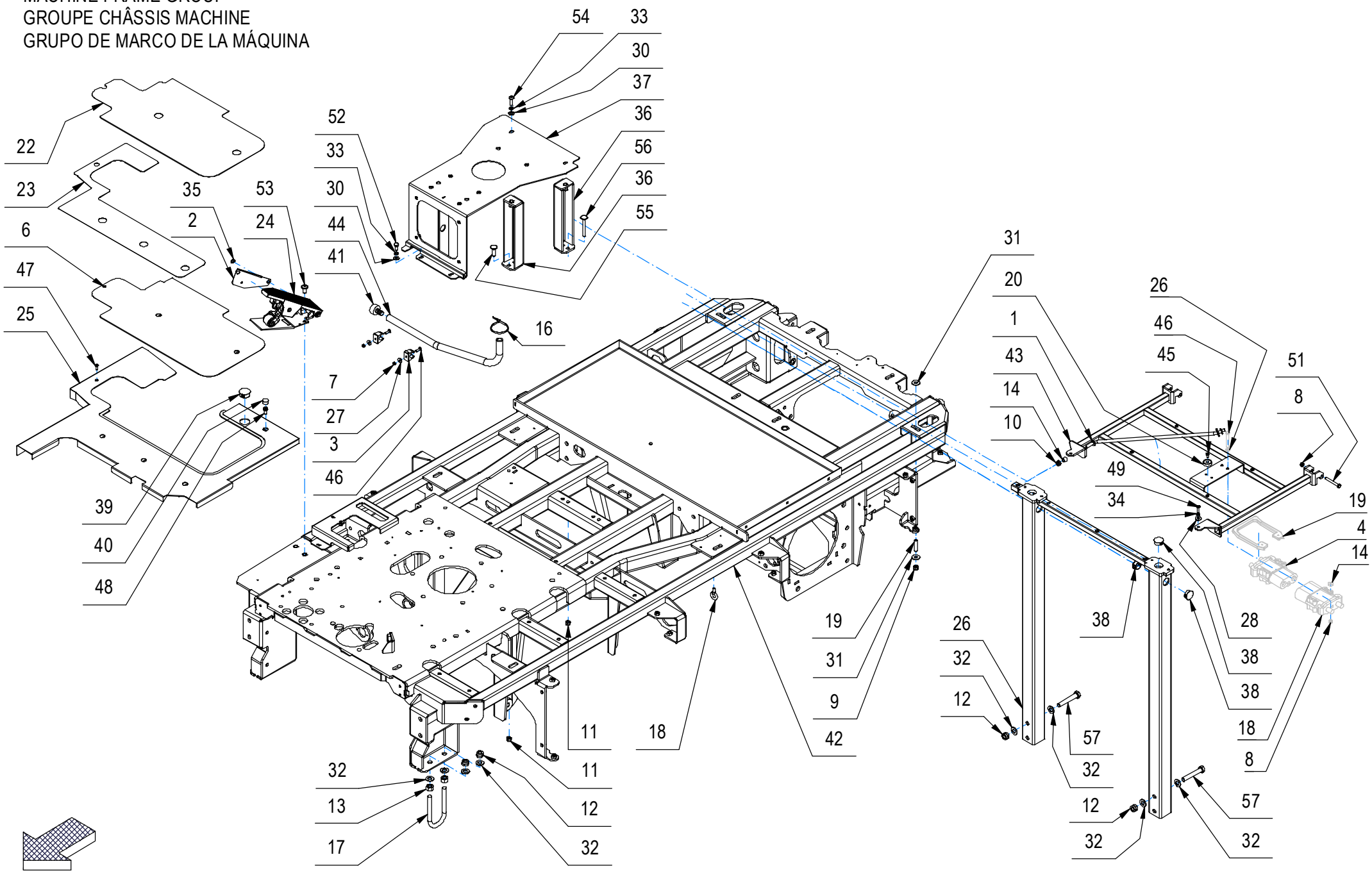

CR-05 GRUPPO TELAIO E ACCESSORI (LAVANTE DISCOIDALE)

–	POS	TECHNICAL NEWS	SERIAL NUMBER	CODICE	QTÀ	DESCRIZIONE	DESCRIPTION	DESIGNATION	DESCRPCIÓN
	38			416075	6	TAPPO A SCATTO D.25 HEYCO TIPO MDP	CAP	CAPUCHON	TAPON
	39			451832	1	TAPPO A SCATTO HEYCO DPT-1187 FORO 30,1	PROTECTION CAP	CALOTTE DE PROTECTION	CAPUCHO DE PROTECCION
	40			434137	6	TAPPO A SCATTO HEYCO FORO 15,9	COVER	COUVERCLE	TAPA
	41			400651	1	TAPPO D=13 NYLON	PLUG	BOUCHON	TAPON
	42			230771	1	TELAIO	FRAME	CHASSIS	BASTIDOR
	43			454715	1	TELAIO SUPP. CONNETTORE BATTERIE	FRAME	CHASSIS	BASTIDOR
	44			209611	1	TUBO Di=13 De=20 L=500 PVC	PIPE	TUBE	TUBO
	45			415751	1	VITE M5X10 TC UNI 6107 ISO 1207 A2	SCREW	VIS	TORNILLO
	46			408853	2	VITE M5X16 TCTC UNI 7045 A2	SCREW	VIS	TORNILLO
	47			438302	2	VITE M5x16 TSPTC UNI 7688 ZINC. NERO	SCREW	VIS	TORNILLO
	48			451254	6	VITE M6x16 TCEI ZIGRINATURA SOTTOTESTA	SCREW	VIS	TORNILLO
	49			407667	2	VITE M6x20 TE UNI 5739 A2	SCREW	VIS	TORNILLO
	50			408657	4	VITE M6X50 TE UNI 5739 A2	SCREW	VIS	TORNILLO
	51			453049	2	VITE M6X55 TE UNI 5737 DIN 931 F.P. INOX	SCREW	VIS	TORNILLO
	52			415730	2	VITE M8x16 TE UNI5739 A2	SCREW	VIS	TORNILLO
	53			428729	2	VITE M8x20 TBEI ISO 7380 FL INOX	SCREW	VIS	TORNILLO
	54			428350	2	VITE M8x25 TCBEI ISO 7380 A2	SCREW	VIS	TORNILLO
	55			412133	2	VITE M8x30 TTQST UNI 5732 ZINC	SCREW	VIS	TORNILLO
	56			453104	2	VITE M8x65 TTQST UNI 5732 ZN	SCREW	VIS	TORNILLO
	57			408751	4	VITE M12X75 TE UNI 5737 DIN 931 8.8 FP	SCREW	VIS	TORNILLO

CR-05A PREM. SEDILE OPERATORE (COMFORT)

OPERATOR SEAT PREASSEMBLY
PRÉASSEMBLAGE DU SIÈGE DE L'OPÉRATEUR
PREMONTAJE DEL ASIENTO DEL OPERADOR

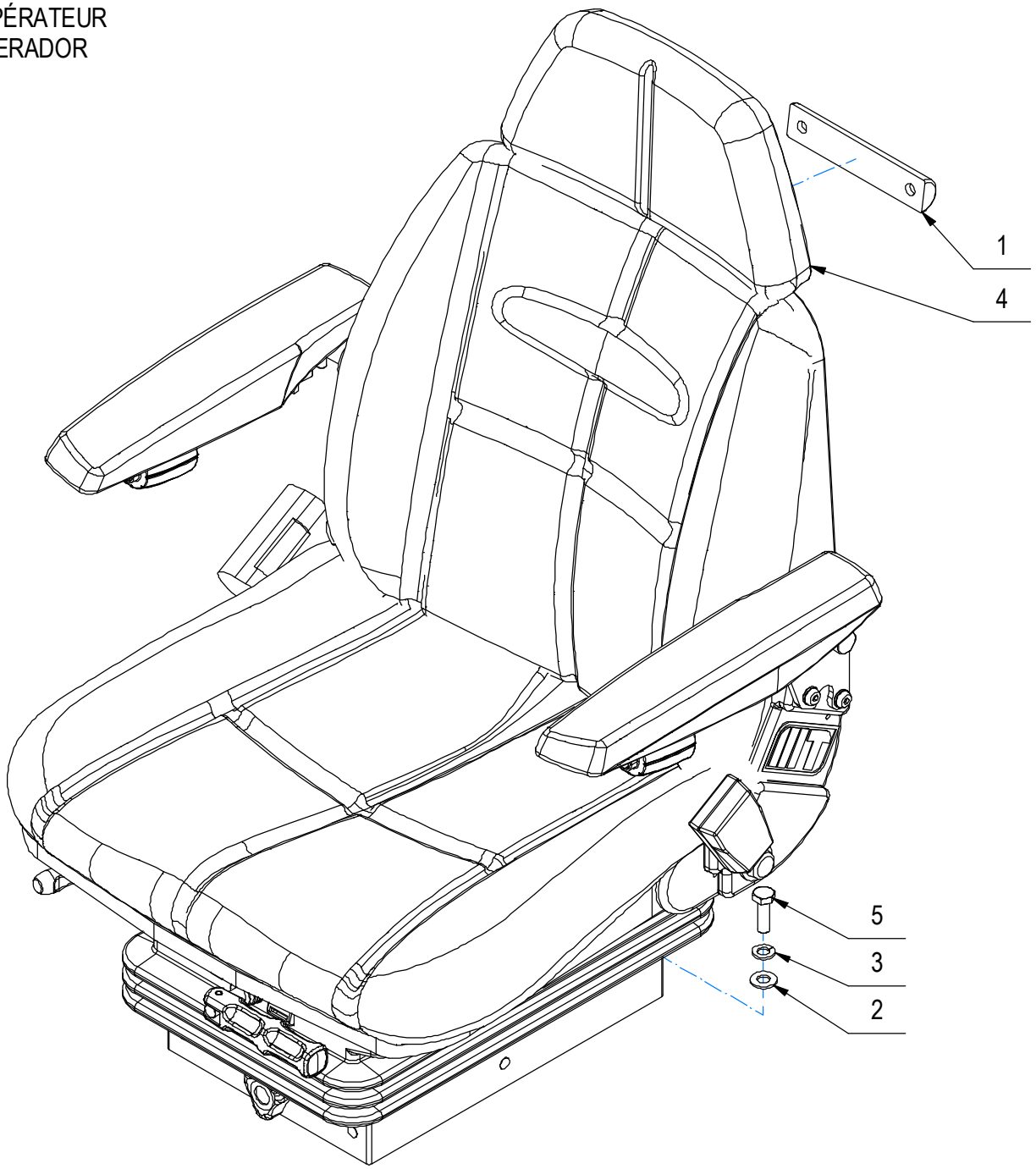

CR-05A PREM. SEDILE OPERATORE (COMFORT)

–	POS	TECHNICAL NEWS	SERIAL NUMBER	CODICE	QTÀ	DESCRIZIONE	DESCRIPTION	DESIGNATION	DESCRPCIÓN
	1			456271	1	GUIDA SEDILE COMFORT	GUIDE	GUIDE	GUIA
	2			409191	6	ROSETTA 10X21X2 UNI 6592 ZINC	WASHER	RONDELLE	ARANDELA
	3			415925	6	ROSETTA M10 UNI1751 ZN GROWER	LOCK WASHER	RONDELLE FREIN	ARANDELLA DENTADA
	4			452113	1	SEDILE SC95/M200 1078052 F.P. CON MICRO	SEAT	SIEGE	ASIENTO
	5			408712	6	VITE M10X30 TE UNI 5739 ZINC	SCREW	VIS	TORNILLO

CR-05 GRUPPO CARTER LATERALI (LAVANTE DISCOIDALE)

SIDE CARTER GROUP
GROUPE CARTER LATÉRALE
GRUPO CARTER LATERAL

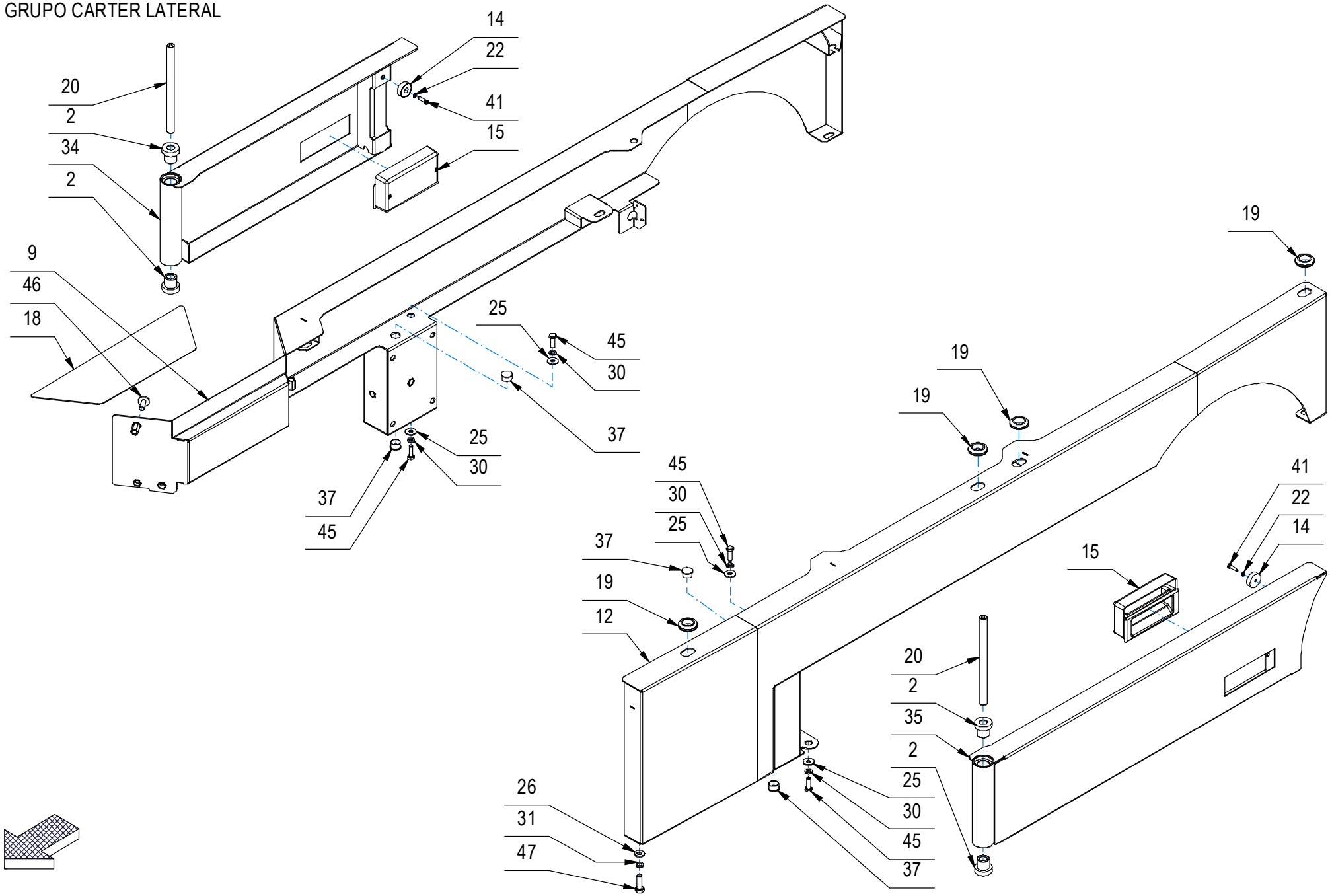

CR-05 GRUPPO CARTER LATERALI (LAVANTE DISCOIDALE)

–	POS	TECHNICAL NEWS	SERIAL NUMBER	CODICE	QTÀ	DESCRIZIONE	DESCRIPTION	DESIGNATION	DESCRPCIÓN
	2			454493	4	BOCCOLA D=28-20 d=12 S=25 NYLON NERO	BUSH	DOUILLE	CASQUILLO
	9			452469	1	FASCIONE DX GMG 2020 B-BC	RIGHT COVER	CARTER DROIT	CARTER DERECHO
	12			452505	1	FASCIONE SX GMG 2020 B-BC	LEFT COVER	CARTER GAUCHE	CARTER IZQUIERDA
	14			427113	4	MAGNETE Ø25 x Ø5 x 8 - 17 kg (SM09.2585)	MAGNET	AIMANT	IMAN
	15			451938	3	MANIGLIA POCKET PULL SOUTHCO - P13010311	HANDLE	MANCHE	MANILLA
	18			454479	1	NASTRO ANTISCIVOLO GRADINO DX GMG 2020	ANTISLIP	ANTIDERAPANT	ANTIDESLIZANTE
	19			416820	4	PASSACAVO PER FORO D.25 Di=15	FAIRLEAD	PASSE-CABLE	GUIACABLE
	20			454492	2	PERNO D=12 d=M6 L=171 S235JR ZINC.	PIN	AXE	PERNO
	22			415941	2	ROSETTA 4 UNI1751 ZINC GROWER	LOCK WASHER	RONDELLE FREIN	ARANDELLA DENTADA
	25			409160	4	ROSETTA 6x18x1,5 UNI 6593 ZINC	WASHER	RONDELLE	ARANDELA
	26			409175	31	ROSETTA 8x17x1,6 UNI 6592 ZINC.	WASHER	RONDELLE	ARANDELA
	30			409164	4	ROSETTA GROWER 6x2,5x1,8 ASA B27 ZINC	LOCK WASHER	RONDELLE FREIN	ARANDELLA DENTADA
	31			409181	31	ROSETTA GROWER 8x13x2,2 ZINC	LOCK WASHER	RONDELLE FREIN	ARANDELLA DENTADA
	34			452455	1	SPORTELLO DX GMG 2020 B-BC	RIGHT DOOR	PORTILLON DROITE	PORTEZUELA DERECHA
	35			452452	1	SPORTELLO SX GMG 2020 B-BC	LEFT DOOR	PORTILLON GAUCHE	PORTEZUELA IZQUIERDA
	37			434137	4	TAPPO A SCATTO HEYCO FORO 15,9	COVER	COUVERCLE	TAPA
	41			408771	2	VITE M4x16 TC UNI 6107 ZINC	SCREW	VIS	TORNILLO
	45			407666	4	VITE M6X20 TE UNI 5739 ZINC	SCREW	VIS	TORNILLO
	46			428729	3	VITE M8x20 TBEI ISO 7380 FL INOX	SCREW	VIS	TORNILLO
	47			408674	31	VITE M8x25 TE UNI 5739 ZINC	SCREW	VIS	TORNILLO

CR-05 GRUPPO CARTER LATERALI (LAVANTE DISCOIDALE)

SIDE CARTER GROUP
GROUPE CARTER LATÉRALE
GRUPO CARTER LATERAL

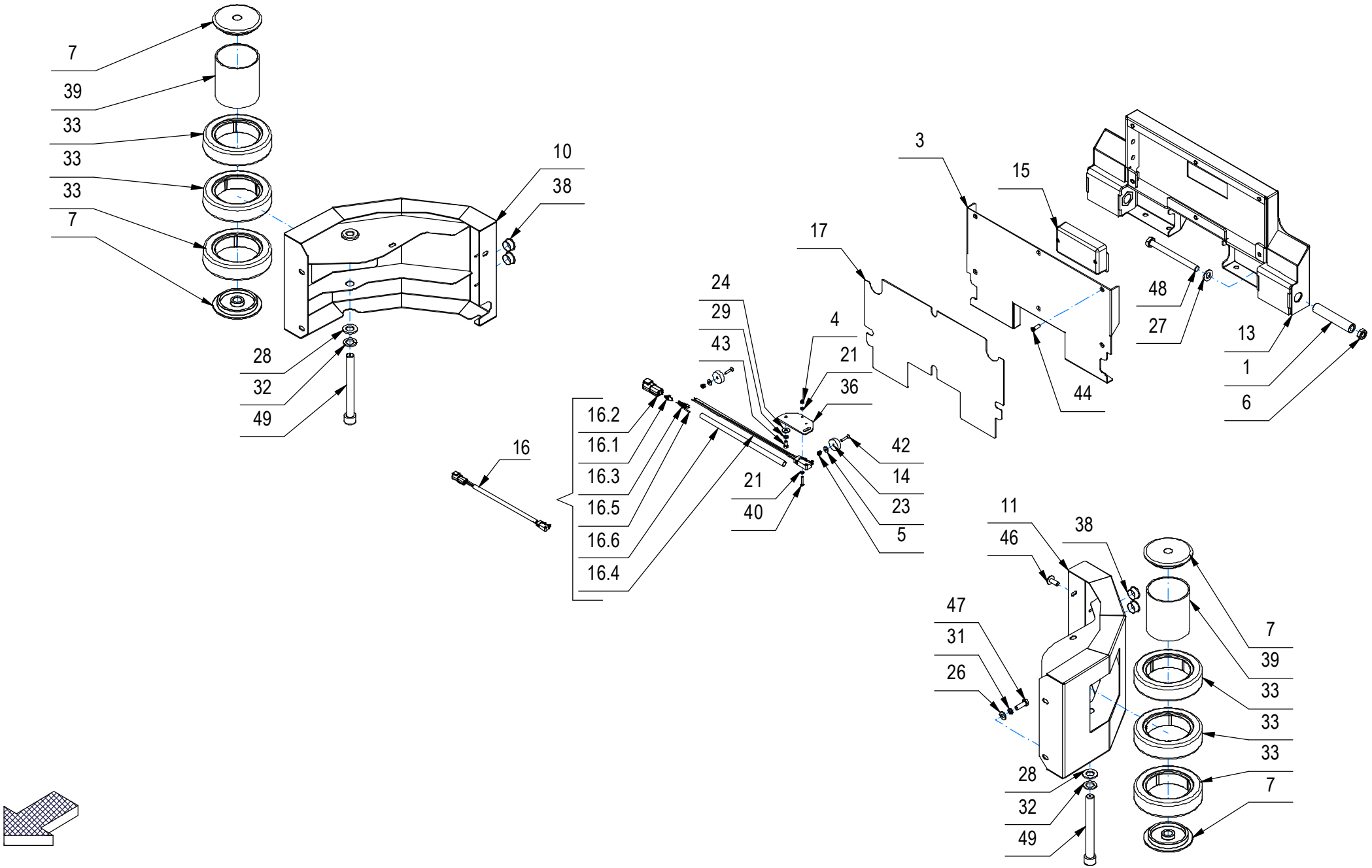

CR-05 GRUPPO CARTER LATERALI (LAVANTE DISCOIDALE)

–	POS	TECHNICAL NEWS	SERIAL NUMBER	CODICE	QTÀ	DESCRIZIONE	DESCRIPTION	DESIGNATION	DESCRPCIÓN
	1			454476	2	BOCCOLA D=19,8 d=12 S=104 OT58	BUSHING	BAGUE	CASQUILLO
	3			454475	1	COPERTURA GRADINO POSTERIORE GMG 2020	PANEL	PANNEAU	PANEL
	4			409077	2	DADO M3x4,5 AUTOBL. UNI 7474 ZINC	LOCK NUT	ECROU AUTOFREINES	TUERCA AUTOBLOCANTE
	5			409078	2	DADO M4x6 AUTOBL. UNI 7473 ZINC	LOCK NUT	ECROU AUTOFREINES	TUERCA AUTOBLOCANTE
	6			409067	2	DADO M12x7 UNI 5589 ZINC	NUT	ECROU	TUERCA
	7			452457	8	DISCO RUOTE PARACOLPI GMG 2020	DISC	DISQUE	DISCO
	10			453499	1	FASCIONE POSTERIORE DX GMG 2020	REAR BAND DX	BANDE ARRIÈRE DROITE	BANDA TRASERA DERECHA
	11			453500	1	FASCIONE POSTERIORE SX GMG 2020	REAR BAND SX	BANDE ARRIÈRE GAUCHE	BANDA TRASERA IZQUIERDA
	13			454477	1	GRADINO POSTERIORE GMG 2020	BOTTOM PLATE	REPOSE PIED	PLATAFORMA
	14			427113	4	MAGNETE Ø25 x Ø5 x 8 - 17 kg (SM09.2585)	MAGNET	AIMANT	IMAN
	15			451938	3	MANIGLIA POCKET PULL SOUTHCO - P13010311	HANDLE	MANCHE	MANILLA
↓	16			231348	1	MICROINT.C/ROTEL STAGNO+DEUTSCH DTM04-4P	MICROSWITCH	MICROINTERRUPTEUR	MICROINTERRUPTOR
↑	16.1			447206	1	BLOCCA CONTATTI MAS. WM-4P X DEUTSCH DTM	LOCK CONTACTS	CONTACTS BLOCAGE	CONTACTOS DE BLOQUEO
↑	16.2			447205	1	CONNETTORE DEUTSCH DTM04-4P	CONNECTOR	CONNECTEUR	CONECTOR
↑	16.3			443944	3	CONTATTO DEUTSCH 1060-20-0122	CONTACT	CONTACT	CONTACTO
↑	16.4			427062	1	MICROINT. ABV1615613 C/ROTEL STAGNO	MICROSWITCH	MICROINTERRUPTEUR	MICROINTERRUPTOR
↑	16.5			453661	1	TAPPO CONNETTORE DEUTSCH DTM	CAP	BOUCHON	TAPON
↑	16.6			221003	1	TUBETTO RESTRINGIBILE 9,5X240	SHEATH	GAINE	VAINA
	17			454478	1	NASTRO ANTISCIVOLO GRAD. POST. GMG 2020	ANTISLIP	ANTIDERAPANT	ANTIDESLIZANTE
	21			409139	4	ROSETTA 3x8x1 UNI 6593 ZINC	WASHER	RONDELLE	ARANDELA
	23			409144	2	ROSETTA 4,3x12x1,5 UNI 6593 ZINC	WASHER	RONDELLE	ARANDELA
	24			409151	2	ROSETTA 5,5x15x1.5 UNI 6593 ZINC	WASHER	RONDELLE	ARANDELA
	26			409175	31	ROSETTA 8x17x1,6 UNI 6592 ZINC.	WASHER	RONDELLE	ARANDELA
	27			409201	2	ROSETTA 13x24x2.5 UNI 6592 ZINC	WASHER	RONDELLE	ARANDELA
	28			409217	4	ROSETTA 17x30x3 UNI 6592 ZINC	WASHER	RONDELLE	ARANDELA
	29			409154	2	ROSETTA GROWER 5x1,6 ZINC	WASHER	RONDELLE	ARANDELA
	31			409181	31	ROSETTA GROWER 8x13x2,2 ZINC	LOCK WASHER	RONDELLE FREIN	ARANDELLA DENTADA
	32			440692	4	ROSETTA M16 UNI 1751 ZINC. GROWER	WASHER	RONDELLE	ARANDELA
	33			451858	12	RUOTA PARACOLPI D=140 H=35 CON FORI	BUMPER WHEEL	BUTEE ROUE	PARACHOQUES RUEDA
	36			454381	1	STAFFA SUPPORTO MICRO GMG 2020	SUPPORT	ATTAQUE	SOPORTE FIJADOR
	38			409843	8	TAPPO COPRIFORO HEYCO D.22	CAP	CAPUCHON	TAPON
	39			452458	4	TUBO GUIDA RUOTE PARACOLPI GMG 2020	PIPE	TUBE	TUBO
	40			408834	2	VITE M3X20 TCTC UNI 7687 ZINC	SCREW	VIS	TORNILLO
	42			408513	2	VITE M4x20 TCSTC UNI 7689 ISO 7047 DIN 9	SCREW	VIS	TORNILLO
	43			418312	2	VITE M5x10 TE UNI 5739 ZINC	SCREW	VIS	TORNILLO
	44			408892	6	VITE M5X20 TSCTC UNI 7689 ZINC	SCREW	VIS	TORNILLO
	46			428729	3	VITE M8x20 TBEI ISO 7380 FL INOX	SCREW	VIS	TORNILLO

CR-05 GRUPPO CARTER LATERALI (LAVANTE DISCOIDALE)

SIDE CARTER GROUP
GROUPE CARTER LATÉRALE
GRUPO CARTER LATERAL

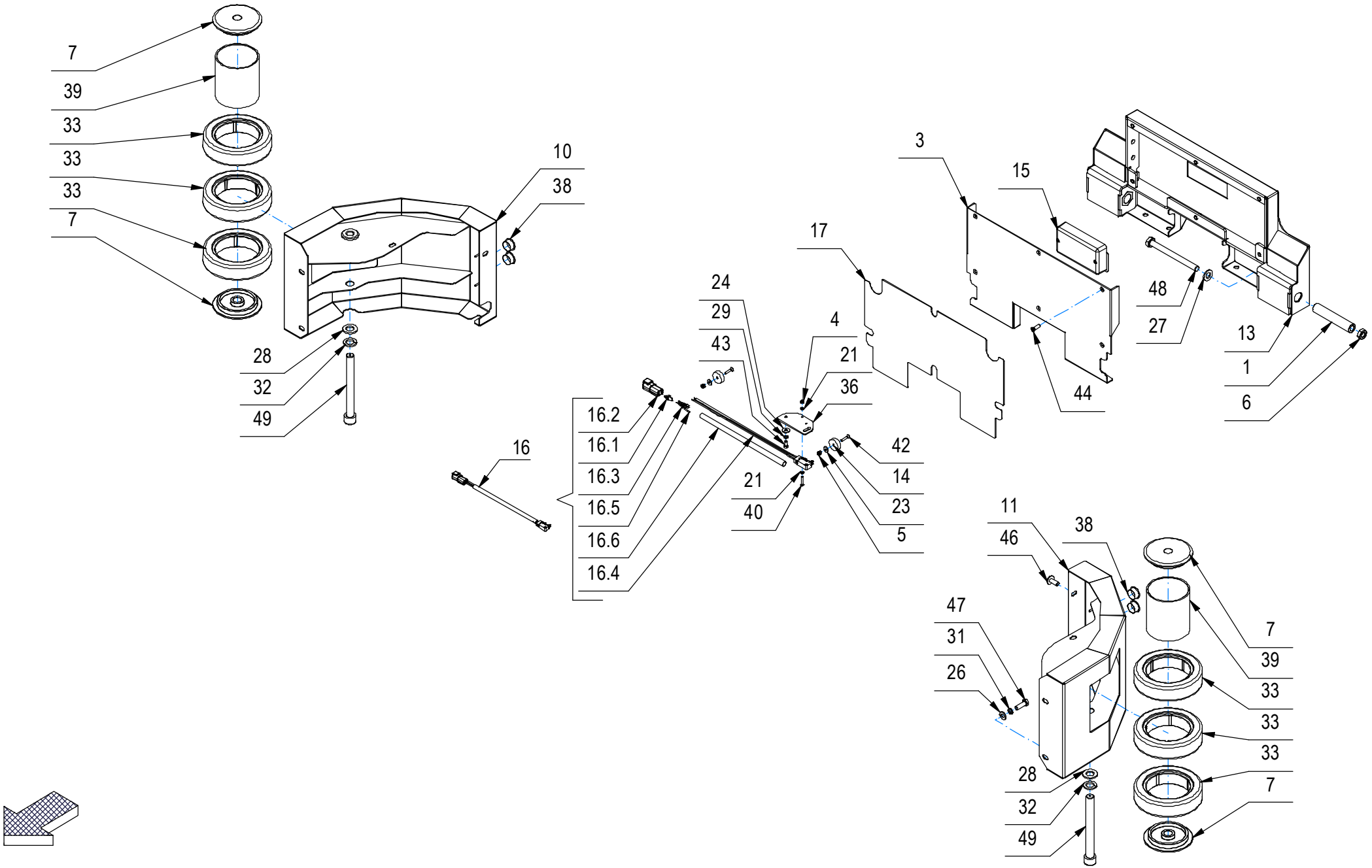

CR-05 GRUPPO CARTER LATERALI (LAVANTE DISCOIDALE)

–	POS	TECHNICAL NEWS	SERIAL NUMBER	CODICE	QTÀ	DESCRIZIONE	DESCRIPTION	DESIGNATION	DESCRPCIÓN
	47			408674	31	VITE M8x25 TE UNI 5739 ZINC	SCREW	VIS	TORNILLO
	48			415738	2	VITE M12X130 TE UNI 5737 (8.8) ZINC.	SCREW	VIS	TORNILLO
	49			452366	4	VITE M16X150 TCEI UNI 5931 (8.8) ZINC	SCREW	VIS	TORNILLO

CR-05 GRUPPO CARTER LATERALI (LAVANTE DISCOIDALE)

SIDE CARTER GROUP
GROUPE CARTER LATÉRALE
GRUPO CARTER LATERAL

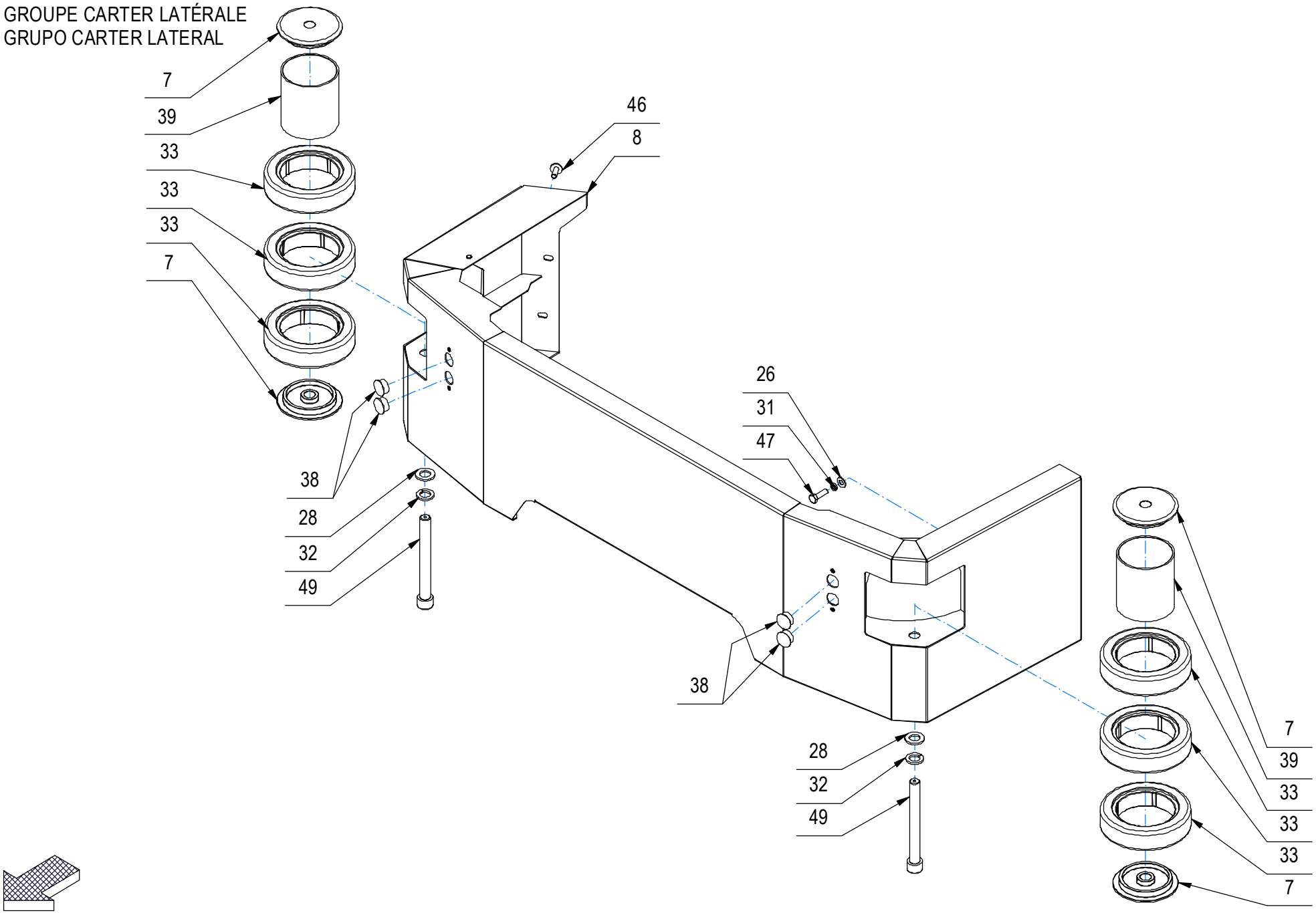

CR-05 GRUPPO CARTER LATERALI (LAVANTE DISCOIDALE)

–	POS	TECHNICAL NEWS	SERIAL NUMBER	CODICE	QTÀ	DESCRIZIONE	DESCRIPTION	DESIGNATION	DESCRPCIÓN
	7			452457	8	DISCO RUOTE PARACOLPI GMG 2020	DISC	DISQUE	DISCO
	8			452489	1	FASCIONE ANTERIORE GMG 2020 B	FRONT BUMPER	PARE-CHOC AVANT	PARAGOLPES DELANTERO
	26			409175	31	ROSETTA 8x17x1,6 UNI 6592 ZINC.	WASHER	RONDELLE	ARANDELA
	28			409217	4	ROSETTA 17x30x3 UNI 6592 ZINC	WASHER	RONDELLE	ARANDELA
	31			409181	31	ROSETTA GROWER 8x13x2,2 ZINC	LOCK WASHER	RONDELLE FREIN	ARANDELLA DENTADA
	32			440692	4	ROSETTA M16 UNI 1751 ZINC. GROWER	WASHER	RONDELLE	ARANDELA
	33			451858	12	RUOTA PARACOLPI D=140 H=35 CON FORI	BUMPER WHEEL	BUTEE ROUE	PARACHOQUES RUEDA
	38			409843	8	TAPPO COPRIFORO HEYCO D.22	CAP	CAPUCHON	TAPON
	39			452458	4	TUBO GUIDA RUOTE PARACOLPI GMG 2020	PIPE	TUBE	TUBO
	46			428729	3	VITE M8x20 TBEI ISO 7380 FL INOX	SCREW	VIS	TORNILLO
	47			408674	31	VITE M8x25 TE UNI 5739 ZINC	SCREW	VIS	TORNILLO
	49			452366	4	VITE M16X150 TCEI UNI 5931 (8.8) ZINC	SCREW	VIS	TORNILLO

CR-06 GRUPPO STERZO

STEERING GROUP
GROUPE DE DIRECTION
GRUPO DE DIRECCIÓN

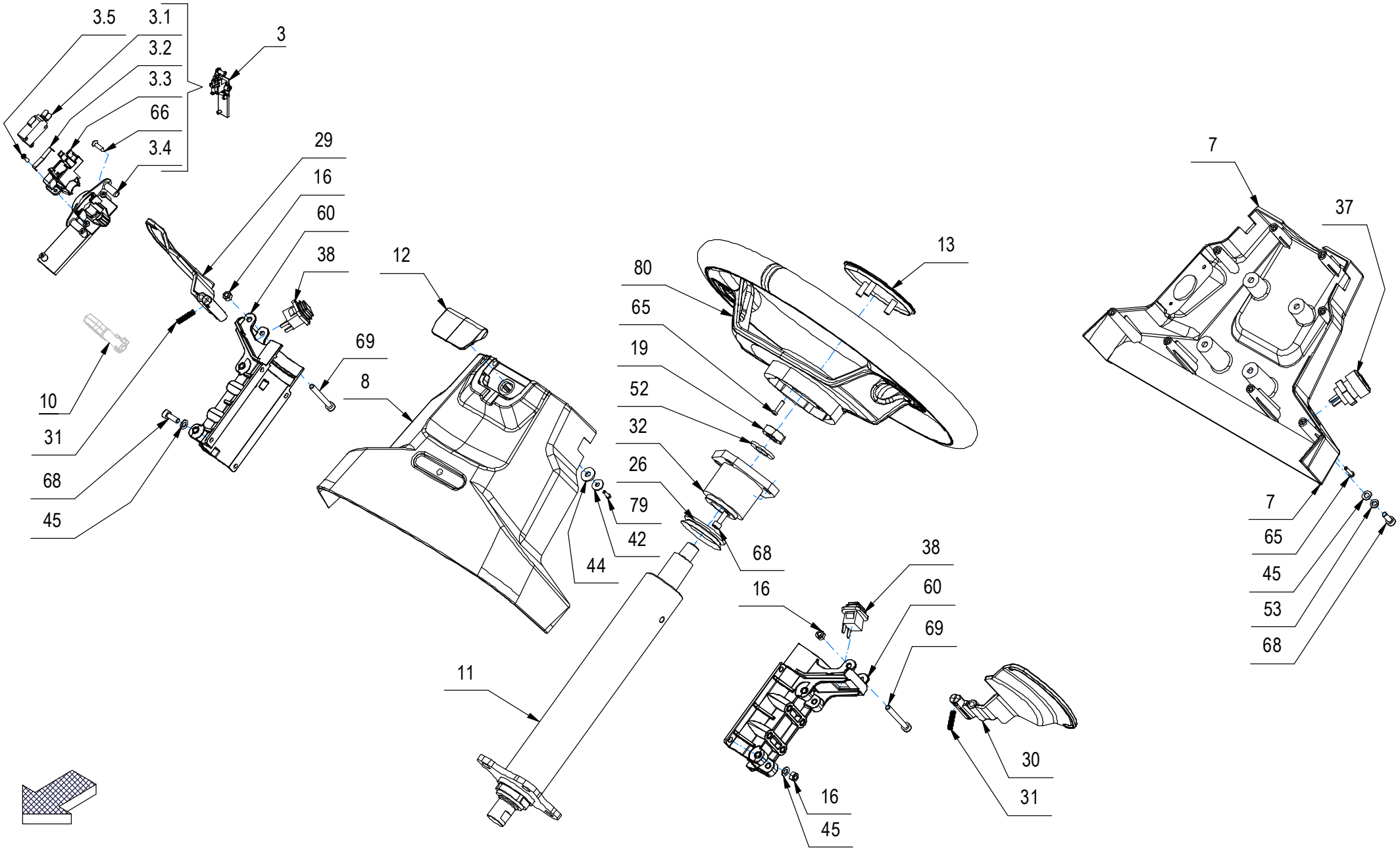

CR-06 GRUPPO STERZO

–	POS	TECHNICAL NEWS	SERIAL NUMBER	CODICE	QTÀ	DESCRIZIONE	DESCRIPTION	DESIGNATION	DESCRPCIÓN
↓	3			228372	1	ASSIEME SUPPORTO CHIAVE-RFID BMG 2018	KEY SUPPORT	SUPPORT CLEF	SOPORTE LLAVE
↑	3.1			409491	1	MICROINT.10A 3X22 C/ROTEL 4.8 V5C010FB3D	MICROSWITCH	MICROINTERRUPTEUR	MICROINTERRUPTOR
↑	3.2			446358	1	MOLLA CHIAVE MANUBRIO MAXIMA 2017	SPRING	RESSORT	RESORTE
↑	3.3			448825	1	SUPPORTO ESTERNO CHIAVE + RFID PIANTONE	KEY OUTER SUPPORT	SUPPORT ESTERNE CLÉ	APOYO ESTERIOR CLAVE
↑	3.4			448821	1	SUPPORTO INETRNO CHIAVE + RFID PIANTONE	KEY INNER SUPPORT	SUPPORT INTERNE CLÉ	APOYO INTERIOR CLAVE
↑	3.5			440883	2	VITE UNI 9707-Pz-TZ D.3 x 10 ZINC.	SCREW	VIS	TORNILLO
	7			454432	1	CARTER PIANTONE INFERIORE GMG RAL 7016	COVER	CARTER	CARTER
	8			454431	1	CARTER PIANTONE SUPERIORE GMG RAL 7016	COVER	CARTER	CARTER
	10			227019	1	CHIAVE DI ACCENSIONE	IGNITION KEY	LA CLÉ DE CONTACT	LLAVE DE IGNICIÓN
↓	11			231098	1	COLONNETTA STERZO L=260 GMG	STEERING COLUMN	COLONNE DE DIRECTION	COLUMNA DE DIRECCIÓN
	12			454940	1	COPERCHIETTO SENZA SOS GMG 2020	COVER	COUVERCLE	TAPA
	13			442992	1	COPERCHIETTO VOLANTE MMG 2016	COVER	COUVERCLE	TAPA
	16			416781	6	DADO M5X5 AUTOBL. UNI 7473 ZINC	LOCK NUT	ECROU AUTOFREINES	TUERCA AUTOBLOCANTE
	19			415895	2	DADO M14X2 UNI 5589 ZINC. BASSO	SCREW	VIS	TORNILLO
	26			446353	1	GUARNIZIONE V-RING VA0040 H=9 NBR	GASKET	JOINT	JUNTA
	29			443101	1	LEVA PADDLE DX MMG 2016	RIGHT LEVER	LEVIER DROITE	PALANCA DERECHA
	30			443100	1	LEVA PADDLE SX MMG 2016	LEFT LEVER	LEVIER GAUCHE	PALANCA IZQUIERDA
	31			443191	2	MOLLA COMPRESS. De=5,2 Df=0,8 L=20 Sp=13	SPRING	RESSORT	RESORTE
	32			452036	1	MOZZO SUPP. VOLANTE STERZO GMG 2020	HUB	MOYEU	CUBO
	37			409782	1	PULSANTE CLAXON	PUSH BUTTON	BOUTON POUSSOIR	PULSADOR
	38			443042	2	PULSANTE UNIPOLARE SB-52D1LBKBK16Q0	BUTTON	BOUTON	PULSADOR
	42			409144	1	ROSETTA 4,3x12x1,5 UNI 6593 ZINC	WASHER	RONDELLE	ARANDELA
	45			409150	12	ROSETTA 5X11X1 UNI 6592 ZINC	WASHER	RONDELLE	ARANDELA
	52			409211	1	ROSETTA M15 UNI 6592 ZINC	WASHER	RONDELLE	ARANDELA
	53			409154	4	ROSETTA GROWER 5x1,6 ZINC	WASHER	RONDELLE	ARANDELA
	60			452861	2	SUPPORTO LEVE COM. PADDLE GMG 2020	SUPPORT	SUPPORT	SOPORTE
	65			440893	11	VITE AUTOF. D.3,5 x 14 UNI 9707-Pz-TZ ZN	SCREW	VIS	TORNILLO
	68			408795	12	VITE M5X14 TCEI UNI 5931 DIN 912 8.8 ZN	SCREW	VIS	TORNILLO
	69			444222	2	VITE M5x45 TCEI UNI 5931 ZINC.	SCREW	VIS	TORNILLO
	79			440883	1	VITE UNI 9707-Pz-TZ D.3 x 10 ZINC.	SCREW	VIS	TORNILLO
	80			447922	1	VOLANTE MMG 2016 II	STEERING WHEEL ASSEMBLY	VOLANT COMPLET	VOLANTE COMPLETO

CR-06 GRUPPO STERZO

STEERING GROUP
GROUPE DE DIRECTION
GRUPO DE DIRECCIÓN

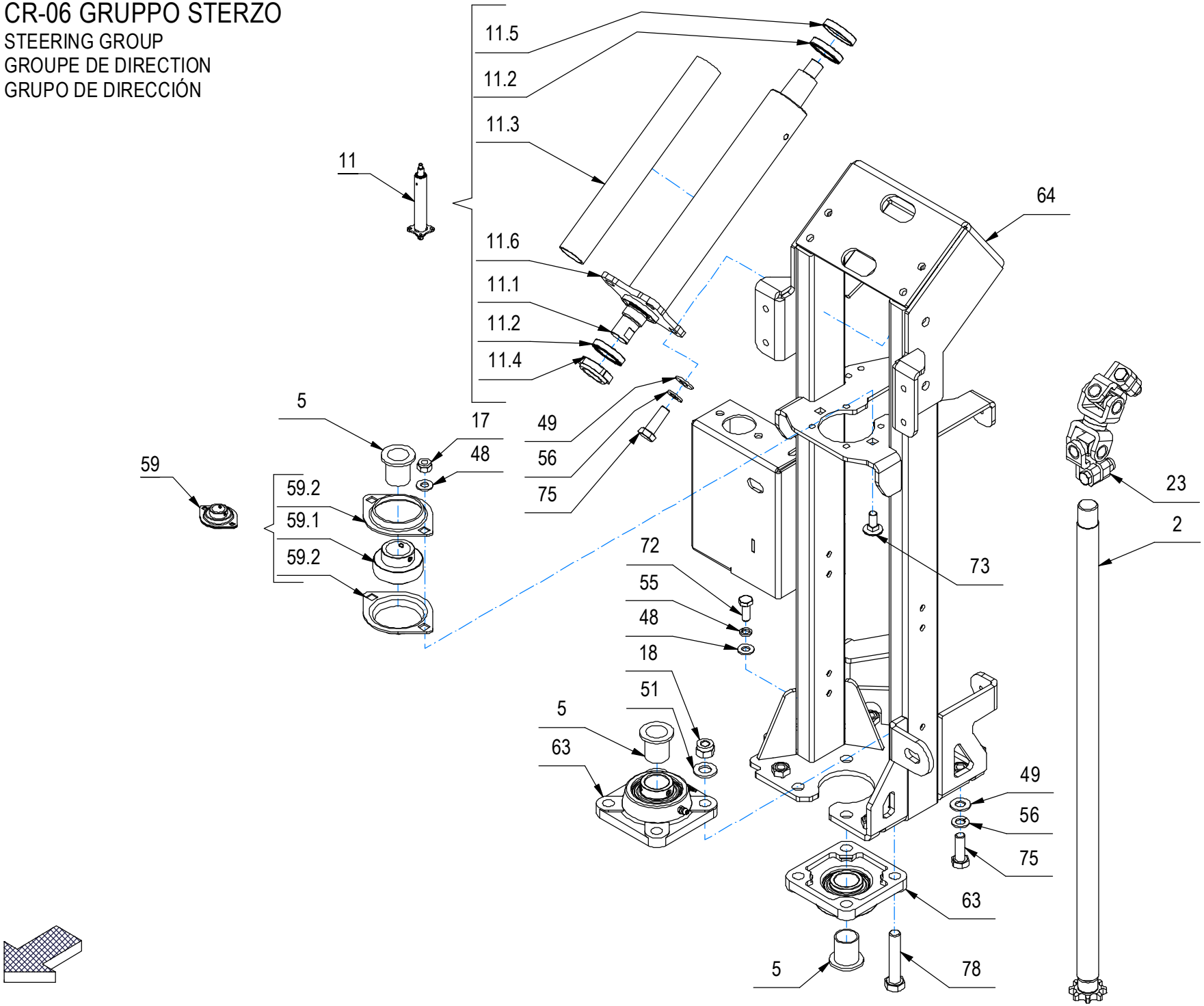

CR-06 GRUPPO STERZO

–	POS	TECHNICAL NEWS	SERIAL NUMBER	CODICE	QTÀ	DESCRIZIONE	DESCRIPTION	DESIGNATION	DESCRPCIÓN
	2			452042	1	ALBERO STERZO CON PIGNONE 1/2" Z=8 GMG	STEERING SHAFT	ARBRE DE DIRECTION	EJE DE DIRECCION
	5			436230	3	BOCCOLA D=35-25 d=22 S=31 NYLON	BUSHING	BAGUE	CASQUILLO
↓	11			231098	1	COLONNETTA STERZO L=260 GMG	STEERING COLUMN	COLONNE DE DIRECTION	COLUMNA DE DIRECCIÓN
↑	11.1			454462	1	ALBERO COLONNETTA STERZO GMG	SHAFT	ARBRE	EJE
↑	11.2			454011	2	CUSCINETTO 61805-2RS1 (25X37X7)	BEARING	ROULEMENT	COJINETE
↑	11.3			454461	1	DISTANZIALE D=30 d=26 S=243 S235	SPACER	ENTRETOISE	DISTANCIADOR
↑	11.4			452015	1	GHIERA M24x1,5 AUTOBLOCCANTE ZINC.	RING NUT	EMBOUT	TUERCA ANULAR
↑	11.5			448530	1	PARAOLIO DIAM.25x37x7 TC 2 LABBRA	OIL SEAL	JOINT PAULSTRA	ARO RASCADOR DE ACEITE
↑	11.6			454459	1	SUPPORTO STERZO GMG 2020	SUPPORT	SUPPORT	SOPORTE
	17			409085	2	DADO M8x8.5 AUTOBL. UNI 7474 ZINC	LOCK NUT	ECROU AUTOFREINES	TUERCA AUTOBLOCANTE
	18			409089	4	DADO M10x12 AUTOBL. UNI 7473 ZINC	LOCK NUT	ECROU AUTOFREINES	TUERCA AUTOBLOCANTE
	23			453715	1	GIUNTO CARDANICO DOPPIO X ALBERO D.20	UNIVERSAL JOINT	JOINT UNIVERSEL	ARTICULACION DE CARDAN
	48			409175	4	ROSETTA 8x17x1,6 UNI 6592 ZINC.	WASHER	RONDELLE	ARANDELA
	49			409191	8	ROSETTA 10X21X2 UNI 6592 ZINC	WASHER	RONDELLE	ARANDELA
	51			409201	14	ROSETTA 13x24x2.5 UNI 6592 ZINC	WASHER	RONDELLE	ARANDELA
	55			409181	3	ROSETTA GROWER 8x13x2,2 ZINC	LOCK WASHER	RONDELLE FREIN	ARANDELLA DENTADA
	56			409196	8	ROSETTA GROWER 10x18x2,2 ZINC	LOCK WASHER	RONDELLE FREIN	ARANDELLA DENTADA
↓	59			204351	1	SUPPORTO BPFL 205	SUPPORT	SUPPORT	SOPORTE
↑	59.1			415661	1	CUSCINETTO SB 205 CON BLOCC	BEARING	ROULEMENT	COJINETE
↑	59.2			415660	2	FLANGIA BPFL 205 PER SUPP.	FLANGE	FLASQUE	BRIDA
	63			452049	2	SUPPORTO Y A FLANGIA X CUSC. FY25TF	BEARING SUPPORT	SUPPORT ROULEMENT	SOPORTE COJINETE
	64			451940	1	TELAIO SUPP. STERZO GMG	STEERING SUPPORT	SUPPORT DE DIRECTION	SOPORTE DE DIRECCIÓN
	72			408670	2	VITE M8x20 TE UNI 5739 ZINC	SCREW	VIS	TORNILLO
	73			408626	2	VITE M8x20 TTQST UNI 5732 ZINC	SCREW	VIS	TORNILLO
	75			408712	6	VITE M10X30 TE UNI 5739 ZINC	SCREW	VIS	TORNILLO
	78			408749	4	VITE M12x60 TE UNI 5737 ZINC.	SCREW	VIS	TORNILLO

CR-06 GRUPPO STERZO

STEERING GROUP
GROUPE DE DIRECTION
GRUPO DE DIRECCIÓN

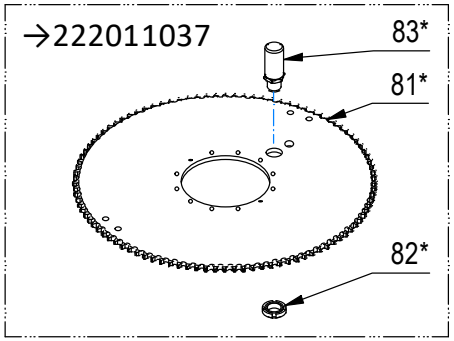

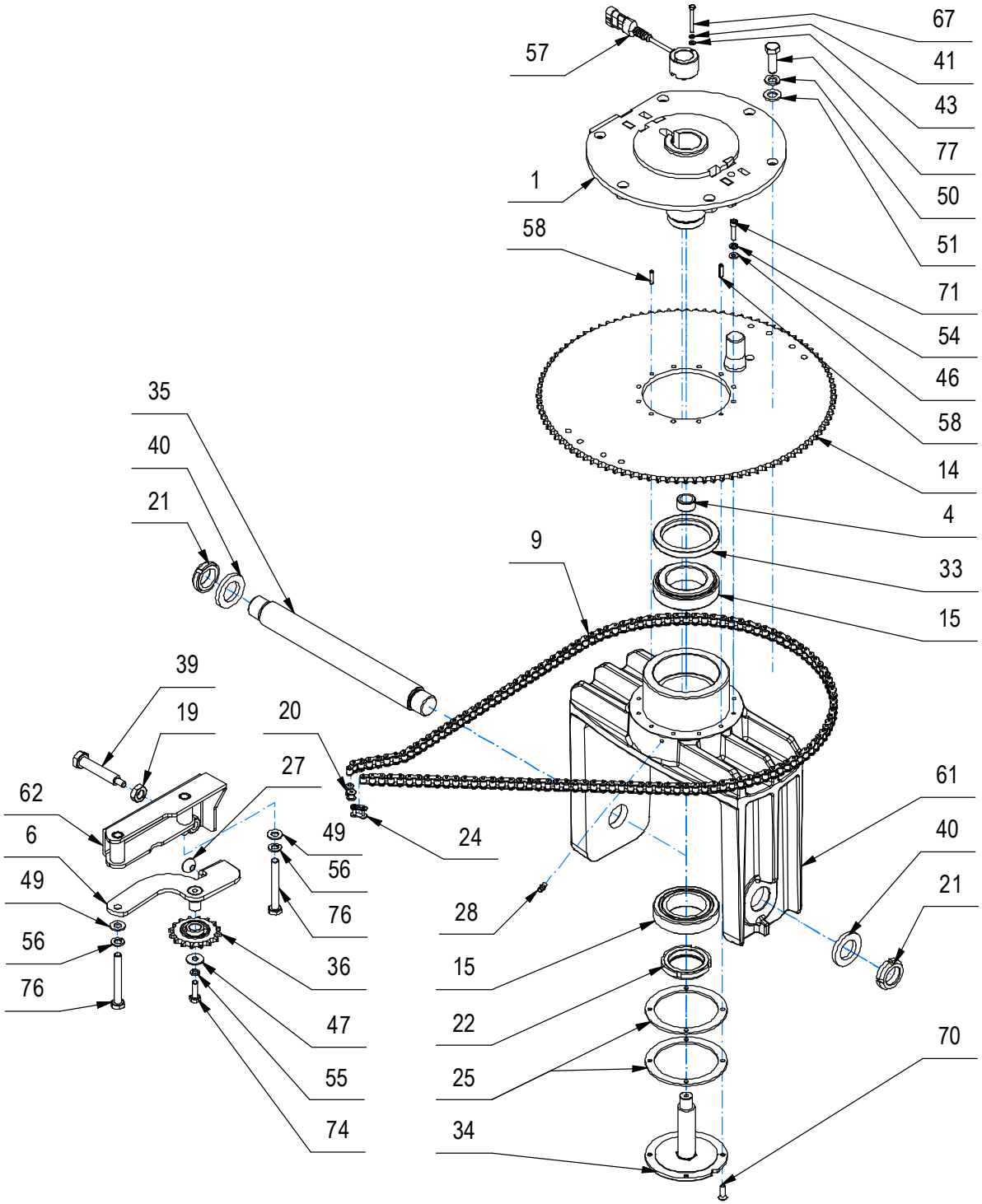

CR-06 GRUPPO STERZO

–	POS	TECHNICAL NEWS	SERIAL NUMBER	CODICE	QTÀ	DESCRIZIONE	DESCRIPTION	DESIGNATION	DESCRPCIÓN
	1			451967	1	ALBERO FLANGIATO GUIDA RUOTE GMG	WHEEL UPPER SUPPORT	SUPPORT ROUES	SOPORTE RUEDAS
	4			452058	1	BOCCOLA D=25 d=18 S=13,5 OT58	BUSHING	BAGUE	CASQUILLO
	6			452004	1	BRACCIO TENDICATENA STERZO GMG 2020	CHAIN TIGHTENER	TENDEUR DE CHAINE	TENSOR DE CADENA
	9			452066	1	CATENA 1/2" x 5/16" 133 PASSI	CHAIN	CHAINE	CADENA
	81*	10119912	→222011037	451969	1	CORONA STERZO 1/2"x5/16" Z=100 GMG 2020	CROWN GEAR	COURONNE	CORONA DENTADA
	14			456744	1	CORONA STERZO 1/2"x5/16" Z100 CON FC GMG	CROWN GEAR	COURONNE	CORONA DENTADA
	15			408459	2	CUSCINETTO A RULLI CONICI HR 32011 XJ	BEARING	ROULEMENT	COJINETE
	19			415895	2	DADO M14X2 UNI 5589 ZINC. BASSO	SCREW	VIS	TORNILLO
	20			408384	1	FALSAMAGLIA SEMPLICE 1-2	SWIVEL LINK	FAUX MAILLON	ESLABON OSCILANTE
	21			442923	2	GHIERA AUTOFRENANTE M30x1,5 ZINC.	RING NUT	EMBOUT	TUERCA ANULAR
	22			409103	1	GHIERA AUTOFRENANTE M50X1.5	RING NUT	EMBOUT	TUERCA ANULAR
	82*	10119912	→222011037	438504	1	GHIERA M20x1 AUTOBLOCCANTE ZINC.	RING NUT	EMBOUT	TUERCA ANULAR
	24			408380	1	GIUNTO CATENA DA 1/2	JOINT CHAIN	ATTACHE RAPIDE CHAINE	ACOPLAMIENTO CADENA
	25			452063	2	GUARNIZIONE D=112 d=88 S=3 NBR	GASKET	JOINT	JUNTA
	27			400594	1	GUIDA REGOLAZIONE	GUIDE	GUIDE	GUIA
	28			410467	1	INGRASSATORE DIRITTO M6x1	GRASE NIPPLE	GRAISSEUR	ENGRASADOR
	33			408492	1	PARAOLIO DIN3760A NBR - 65x90x10	GASKET	JOINT	JUNTA
	83*	10119912	→222011037	451974	1	PERNO D=25-M20X1 S=67 FINE CORSA CORONA	PIN	AXE	PERNO
	34			452060	1	PERNO GUIDA SENSORE ANGOLARE GMG 2020	PIN	AXE	PERNO
	35			452001	1	PERNO RUOTA ANT. D35 L288 GMG 2020	SHAFT	ARBRE	ELE
	36			407603	1	PIGNONE TENDICATENA 1/2" x 5/16" Z=16	PINION	PIGNON	PIÑON
	39			452690	1	REGISTRO TENDICATENA M14X80 TE GMG 2020	ADJUSTER	REGISTRE	REGULADOR
	40			455635	2	RONDELLA SPECIALE D=50 d=30,1 S=6 ZINC.	WASHER	RONDELLE	ARANDELA
	41			415941	2	ROSETTA 4 UNI1751 ZINC GROWER	LOCK WASHER	RONDELLE FREIN	ARANDELLA DENTADA
	43			409142	2	ROSETTA 4x9x0,8 UNI 6592 ZINC	WASHER	RONDELLE	ARANDELA
	46			409156	10	ROSETTA 6x12x1,6 UNI 6592 ZINC	WASHER	RONDELLE	ARANDELA
	47			418001	1	ROSETTA 8,4x24x2 UNI 6593 ZNT	WASHER	RONDELLE	ARANDELA
	49			409191	8	ROSETTA 10X21X2 UNI 6592 ZINC	WASHER	RONDELLE	ARANDELA
	50			409206	6	ROSETTA 12x21x2,5 GROWER B12 UNI 9195 ZN	WASHER	RONDELLE	ARANDELA
	51			409201	14	ROSETTA 13x24x2.5 UNI 6592 ZINC	WASHER	RONDELLE	ARANDELA
	54			409164	10	ROSETTA GROWER 6x2,5x1,8 ASA B27 ZINC	LOCK WASHER	RONDELLE FREIN	ARANDELLA DENTADA
	55			409181	3	ROSETTA GROWER 8x13x2,2 ZINC	LOCK WASHER	RONDELLE FREIN	ARANDELLA DENTADA
	56			409196	8	ROSETTA GROWER 10x18x2,2 ZINC	LOCK WASHER	RONDELLE FREIN	ARANDELLA DENTADA
	57			452050	1	SENS.ANG. COMP. ±90° 5V DT06 LIN.CROSSED	ANGULAR SENSOR	DETECTEUR ANGULAIRE	DETECTOR ANGULAR
	58			409373	2	SPINA ELASTICA 5x20 UNI 6873	SPRING PIN	FOURCHETTE	PASADOR
	61			451918	1	SUPPORTO RUOTE STERZO ANTER. GMG 2020	SUPPORT WHEELS	SUPPORT ROUES	SOPORTE RUEDAS

CR-06 GRUPPO STERZO

STEERING GROUP
GROUPE DE DIRECTION
GRUPO DE DIRECCIÓN

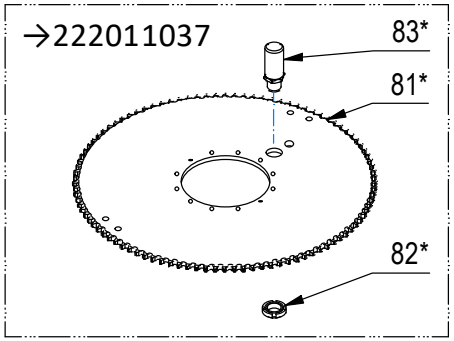

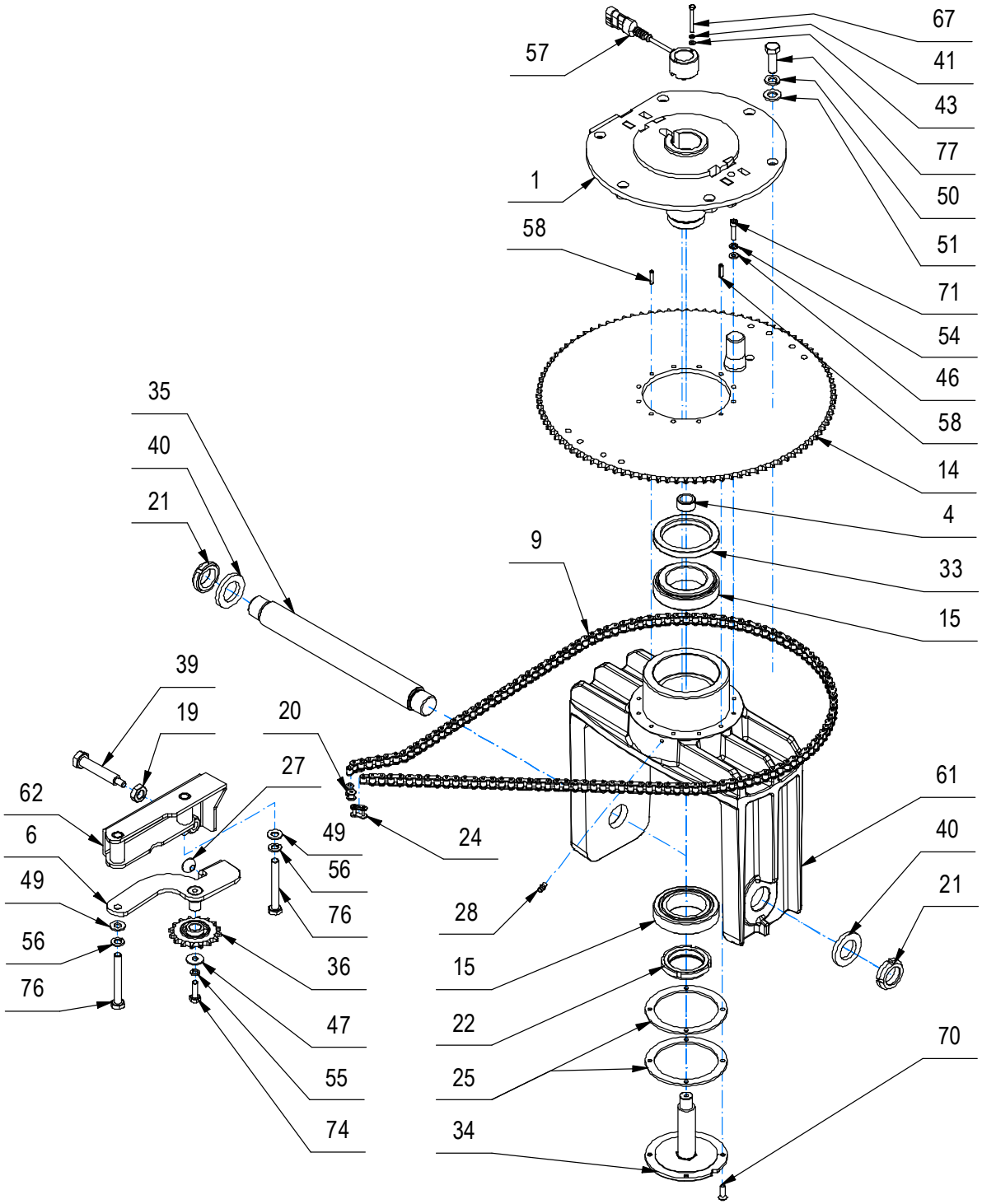

CR-06 GRUPPO STERZO

–	POS	TECHNICAL NEWS	SERIAL NUMBER	CODICE	QTÀ	DESCRIZIONE	DESCRIPTION	DESIGNATION	DESCRPCIÓN
	62			452002	1	SUPPORTO TENDICATENA STERZO GMG 2020	CHAIN TENSIONER SUPPORT	SOUTIEN DE TENSIONDE DE CHAÎNE	SOPORTE DEL TENSOR DE LA CADENA
	67			408638	2	VITE M4X40 TE UNI 5739 ZINC	SCREW	VIS	TORNILLO
	70			408967	4	VITE M6x20 TPSEI UNI 5933 A2	SCREW	VIS	TORNILLO
	71			408797	10	VITE M6x25 TCEI UNI 5931 ZINC	SCREW	VIS	TORNILLO
	74			408674	1	VITE M8x25 TE UNI 5739 ZINC	SCREW	VIS	TORNILLO
	76			416695	2	VITE M10x80 TE UNI 5737 FP ZINC	SCREW	VIS	TORNILLO
	77			408746	6	VITE M12X35 TE UNI 5739 ZINC	SCREW	VIS	TORNILLO

CR-06 GRUPPO STERZO (SERVOSTERZO ELETTRONICO)

STEERING GROUP
GROUPE DE DIRECTION
GRUPO DE DIRECCIÓN

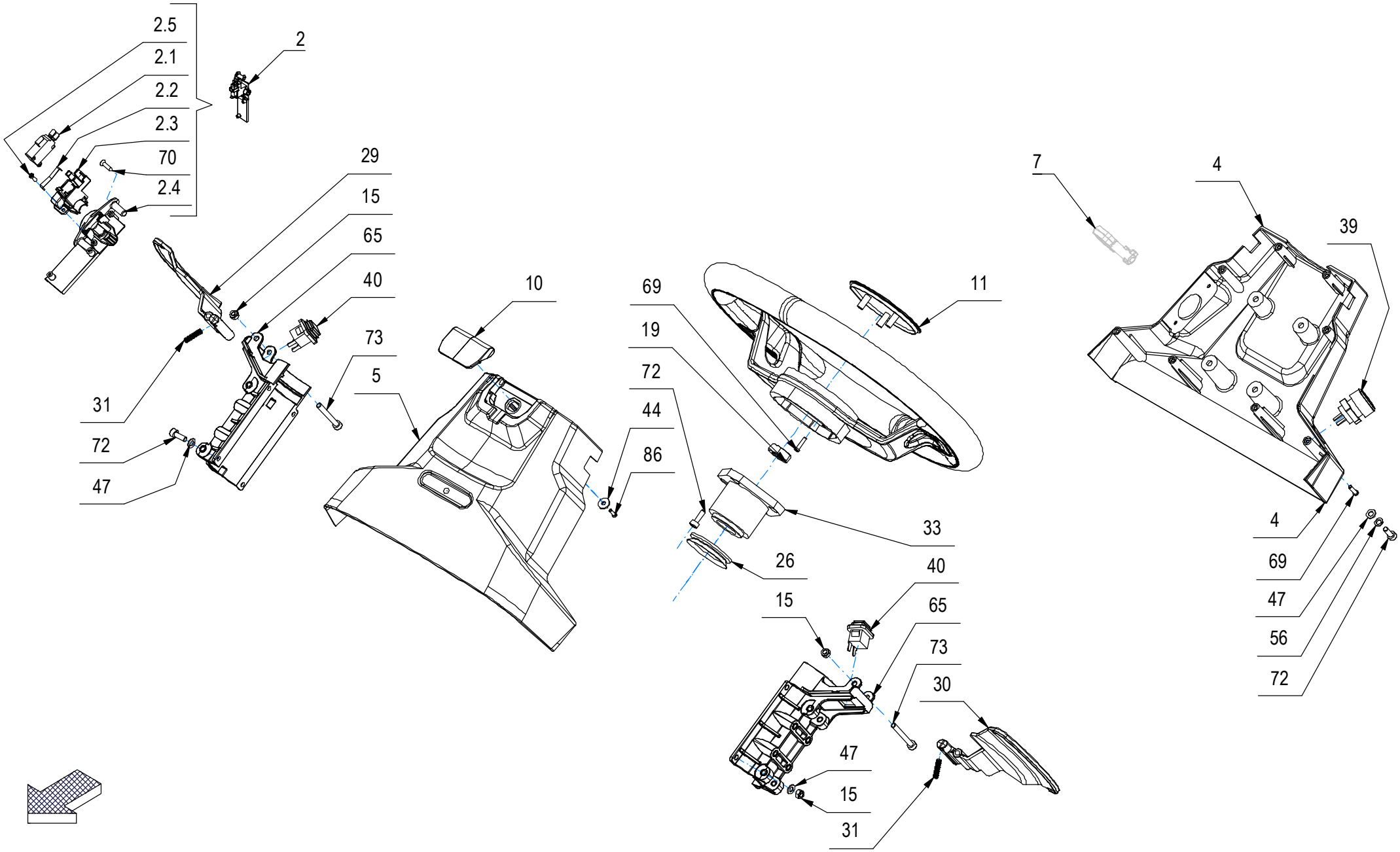

CR-06 GRUPPO STERZO (SERVOSTERZO ELETTRONICO)

–	POS	TECHNICAL NEWS	SERIAL NUMBER	CODICE	QTÀ	DESCRIZIONE	DESCRIPTION	DESIGNATION	DESCRPCIÓN
↓	2			228372	1	ASSIEME SUPPORTO CHIAVE-RFID BMG 2018	KEY SUPPORT	SUPPORT CLEF	SOPORTE LLAVE
↑	2.1			409491	1	MICROINT.10A 3X22 C/ROTEL 4.8 V5C010FB3D	MICROSWITCH	MICROINTERRUPTEUR	MICROINTERRUPTOR
↑	2.2			446358	1	MOLLA CHIAVE MANUBRIO MAXIMA 2017	SPRING	RESSORT	RESORTE
↑	2.3			448825	1	SUPPORTO ESTERNO CHIAVE + RFID PIANTONE	KEY OUTER SUPPORT	SUPPORT ESTERNE CLÉ	APOYO ESTERIOR CLAVE
↑	2.4			448821	1	SUPPORTO INETRNO CHIAVE + RFID PIANTONE	KEY INNER SUPPORT	SUPPORT INTERNE CLÉ	APOYO INTERIOR CLAVE
↑	2.5			440883	2	VITE UNI 9707-Pz-TZ D.3 x 10 ZINC.	SCREW	VIS	TORNILLO
	4			454432	1	CARTER PIANTONE INFERIORE GMG RAL 7016	COVER	CARTER	CARTER
	5			454431	1	CARTER PIANTONE SUPERIORE GMG RAL 7016	COVER	CARTER	CARTER
	7			227019	1	CHIAVE DI ACCENSIONE	IGNITION KEY	LA CLÉ DE CONTACT	LLAVE DE IGNICIÓN
	9.1			454459	1	SUPPORTO STERZO GMG 2020	SUPPORT	SUPPORT	SOPORTE
	9.2			456302	1	ALBERO COLONNETTA SERVO STERZO GMG SSE	SHAFT	ARBRE	EJE
	9.3			452015	1	GHIERA M24x1,5 AUTOBLOCCANTE ZINC.	RING NUT	EMBOUT	TUERCA ANULAR
	9.4			454011	2	CUSCINETTO 61805-2RS1 (25X37X7)	BEARING	ROULEMENT	COJINETE
	9.5			454461	1	DISTANZIALE D=30 d=26 S=243 S235	SPACER	ENTRETOISE	DISTANCIADOR
	9.6			448530	1	PARAOLIO DIAM.25x37x7 TC 2 LABBRA	OIL SEAL	JOINT PAULSTRA	ARO RASCADOR DE ACEITE
	9.7			455607	1	ANELLO FRIZ. D=50-36,8 d=25 S=3,5 NYLON	CLUTCH RING	BAGUE D'EMBRAYAGE	ANILLO DE EMBRAGUE
	9.8			455608	1	MOLLA A TAZZA 50X25,4X2 DIN2093 UNI 8737	ELASTIC WASHER	RONDELLE ÉLASTIQUE	LAVADORA ELÁSTICA
	10			454940	1	COPERCHIETTO SENZA SOS GMG 2020	COVER	COUVERCLE	TAPA
	11			442992	1	COPERCHIETTO VOLANTE MMG 2016	COVER	COUVERCLE	TAPA
	15			416781	6	DADO M5X5 AUTOBL. UNI 7473 ZINC	LOCK NUT	ECROU AUTOFREINES	TUERCA AUTOBLOCANTE
	19			415895	2	DADO M14X2 UNI 5589 ZINC. BASSO	SCREW	VIS	TORNILLO
	26			446353	1	GUARNIZIONE V-RING VA0040 H=9 NBR	GASKET	JOINT	JUNTA
	29			443101	1	LEVA PADDLE DX MMG 2016	RIGHT LEVER	LEVIER DROITE	PALANCA DERECHA
	30			443100	1	LEVA PADDLE SX MMG 2016	LEFT LEVER	LEVIER GAUCHE	PALANCA IZQUIERDA
	31			443191	2	MOLLA COMPRESS. De=5,2 Df=0,8 L=20 Sp=13	SPRING	RESSORT	RESORTE
	33			452036	1	MOZZO SUPP. VOLANTE STERZO GMG 2020	HUB	MOYEU	CUBO
	39			409782	1	PULSANTE CLAXON	PUSH BUTTON	BOUTON POUSSOIR	PULSADOR
	40			443042	2	PULSANTE UNIPOLARE SB-52D1LBKBK16Q0	BUTTON	BOUTON	PULSADOR
	44			409144	1	ROSETTA 4,3x12x1,5 UNI 6593 ZINC	WASHER	RONDELLE	ARANDELA
	47			409150	12	ROSETTA 5X11X1 UNI 6592 ZINC	WASHER	RONDELLE	ARANDELA
	56			409154	4	ROSETTA GROWER 5x1,6 ZINC	WASHER	RONDELLE	ARANDELA
	65			452861	2	SUPPORTO LEVE COM. PADDLE GMG 2020	SUPPORT	SUPPORT	SOPORTE
	69			440893	11	VITE AUTOF. D.3,5 x 14 UNI 9707-Pz-TZ ZN	SCREW	VIS	TORNILLO
	70			415869	2	VITE D.3,5X16 TSPTC AUTOF. UNI 6955 NERA	SCREW	VIS	TORNILLO
	72			408795	12	VITE M5X14 TCEI UNI 5931 DIN 912 8.8 ZN	SCREW	VIS	TORNILLO
	73			444222	2	VITE M5x45 TCEI UNI 5931 ZINC.	SCREW	VIS	TORNILLO
	86			440883	1	VITE UNI 9707-Pz-TZ D.3 x 10 ZINC.	SCREW	VIS	TORNILLO

CR-06 GRUPPO STERZO (SERVOSTERZO ELETTRONICO)

STEERING GROUP
GROUPE DE DIRECTION
GRUPO DE DIRECCIÓN

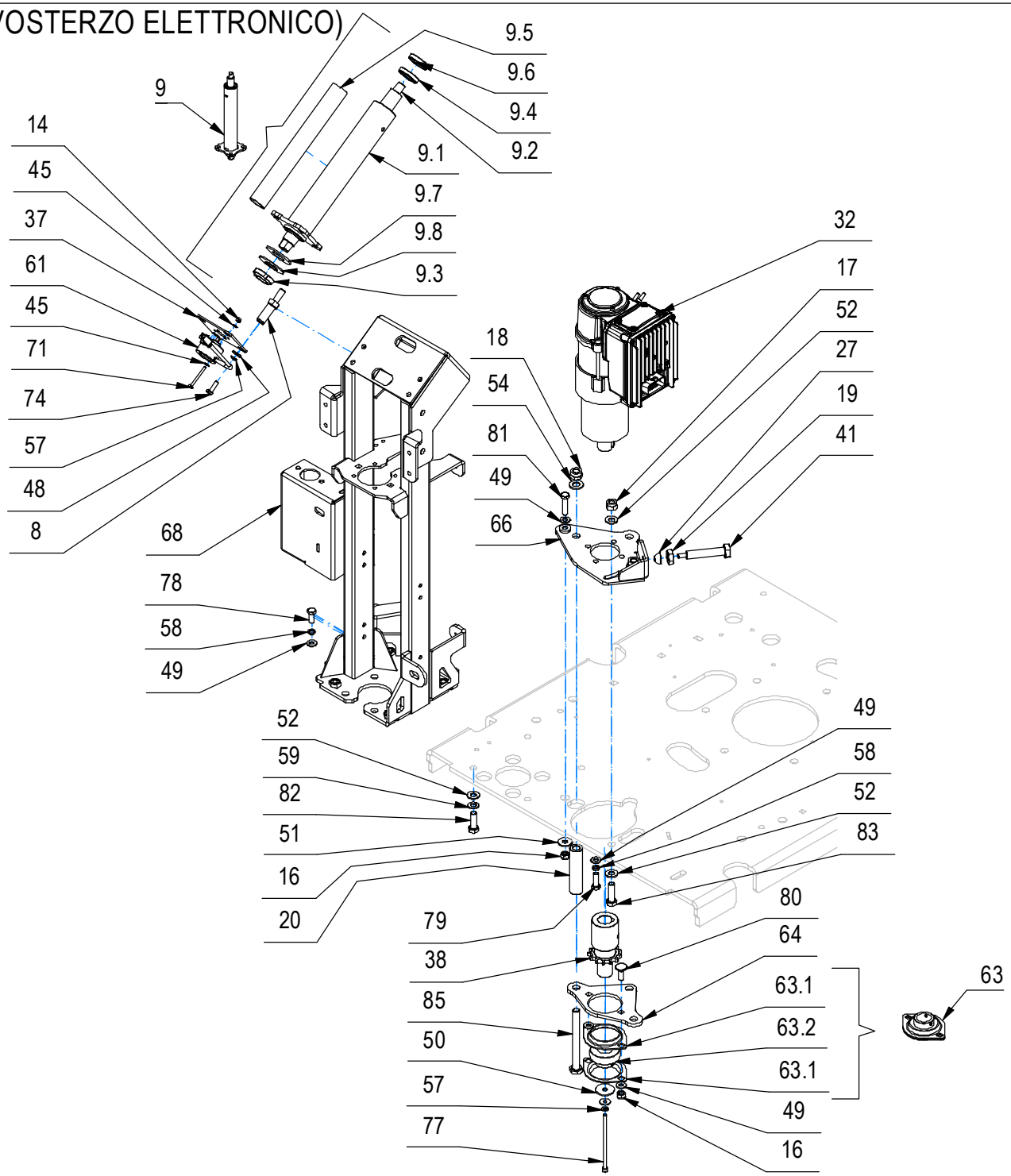

CR-06 GRUPPO STERZO (SERVOSTERZO ELETTRONICO)

–	POS	TECHNICAL NEWS	SERIAL NUMBER	CODICE	QTÀ	DESCRIZIONE	DESCRIPTION	DESIGNATION	DESCRPCIÓN
	8			455610	4	COLONNETTA D=CH.17-M10 d=M6 S=68 ZINC.	STUD BOLT	TIGE	PRISIONERO
↓	9			231914	1	COLONNETTA SERVO STERZO GMG SSE	STEERING COLUMN	COLONNE DE DIRECTION	COLUMNA DE DIRECCIÓN
↑	9.1			454459	1	SUPPORTO STERZO GMG 2020	SUPPORT	SUPPORT	SOPORTE
↑	9.2			456302	1	ALBERO COLONNETTA SERVO STERZO GMG SSE	SHAFT	ARBRE	EJE
↑	9.3			452015	1	GHIERA M24x1,5 AUTOBLOCCANTE ZINC.	RING NUT	EMBOUT	TUERCA ANULAR
↑	9.4			454011	2	CUSCINETTO 61805-2RS1 (25X37X7)	BEARING	ROULEMENT	COJINETE
↑	9.5			454461	1	DISTANZIALE D=30 d=26 S=243 S235	SPACER	ENTRETOISE	DISTANCIADOR
↑	9.6			448530	1	PARAOLIO DIAM.25x37x7 TC 2 LABBRA	OIL SEAL	JOINT PAULSTRA	ARO RASCADOR DE ACEITE
↑	9.7			455607	1	ANELLO FRIZ. D=50-36,8 d=25 S=3,5 NYLON	CLUTCH RING	BAGUE D'EMBRAYAGE	ANILLO DE EMBRAGUE
↑	9.8			455608	1	MOLLA A TAZZA 50X25,4X2 DIN2093 UNI 8737	ELASTIC WASHER	RONDELLE ÉLASTIQUE	LAVADORA ELÁSTICA
	14			409078	2	DADO M4x6 AUTOBL. UNI 7473 ZINC	LOCK NUT	ECROU AUTOFREINES	TUERCA AUTOBLOCANTE
	16			409085	3	DADO M8x8.5 AUTOBL. UNI 7474 ZINC	LOCK NUT	ECROU AUTOFREINES	TUERCA AUTOBLOCANTE
	17			409089	1	DADO M10x12 AUTOBL. UNI 7473 ZINC	LOCK NUT	ECROU AUTOFREINES	TUERCA AUTOBLOCANTE
	18			409092	3	DADO M12 AUTOB. UNI 7474 DIN 985 ZINC	NUT	ECROU	TUERCA
	19			415895	2	DADO M14X2 UNI 5589 ZINC. BASSO	SCREW	VIS	TORNILLO
	20			456291	3	DISTANZIALE D=22 d=12 S=90,1 AVP ZINC.	SPACER	ENTRETOISE	DISTANCIADOR
	27			400594	1	GUIDA REGOLAZIONE	GUIDE	GUIDE	GUIA
	32			456601	1	MOT. EPS-ACW 36-48V 70A PWM C/MOT.F07404	GEARED MOTOR	MOTO-REDUCTEUR	MOTORREDUCTOR
	37			456322	1	PIASTRINA SUPPORTO SENSORE S.S.E. GMG	SENSOR SUPPORT	PRISE EN CHARGE DES CAPTEURS	SOPORTE DE SENSORES
	38			456290	1	PROLUNGA PIGNONE S.S. Z13 1/2"X5/16" GMG	PINION	PIGNON	PIÑON
	41			452690	1	REGISTRO TENDICATENA M14X80 TE GMG 2020	ADJUSTER	REGISTRE	REGULADOR
	45			409142	6	ROSETTA 4x9x0,8 UNI 6592 ZINC	WASHER	RONDELLE	ARANDELA
	48			409160	5	ROSETTA 6x18x1,5 UNI 6593 ZINC	WASHER	RONDELLE	ARANDELA
	49			409175	9	ROSETTA 8x17x1,6 UNI 6592 ZINC.	WASHER	RONDELLE	ARANDELA
	50			415921	1	ROSETTA 8x32 UNI 6593 ZINC. F.LARGA	WASHER	RONDELLE	ARANDELA
	51			409179	1	ROSETTA 9x24x2,5 UNI 6593 ZINC	WASHER	RONDELLE	ARANDELA
	52			409191	6	ROSETTA 10X21X2 UNI 6592 ZINC	WASHER	RONDELLE	ARANDELA
	54			409201	9	ROSETTA 13x24x2.5 UNI 6592 ZINC	WASHER	RONDELLE	ARANDELA
	57			409164	15	ROSETTA GROWER 6x2,5x1,8 ASA B27 ZINC	LOCK WASHER	RONDELLE FREIN	ARANDELLA DENTADA
	58			409181	6	ROSETTA GROWER 8x13x2,2 ZINC	LOCK WASHER	RONDELLE FREIN	ARANDELLA DENTADA
	59			409196	4	ROSETTA GROWER 10x18x2,2 ZINC	LOCK WASHER	RONDELLE FREIN	ARANDELLA DENTADA
	61			456603	1	SENSORE ANG. ±359° 5V D.O. PWM+CON.MOLEX	CONNECTOR	CONNECTEUR	CONECTOR
↓	63			204351	1	SUPPORTO BPFL 205	SUPPORT	SUPPORT	SOPORTE
↑	63.1			415660	2	FLANGIA BPFL 205 PER SUPP.	FLANGE	FLASQUE	BRIDA
↑	63.2			415661	1	CUSCINETTO SB 205 CON BLOCC	BEARING	ROULEMENT	COJINETE
	64			453479	1	SUPPORTO CUSCINETTO SERVOSTERZO GMG 2020	BEARING SUPPORT	SUPPORT ROULEMENT	SOPORTE COJINETE

CR-06 GRUPPO STERZO (SERVOSTERZO ELETTRONICO)

STEERING GROUP
GROUPE DE DIRECTION
GRUPO DE DIRECCIÓN

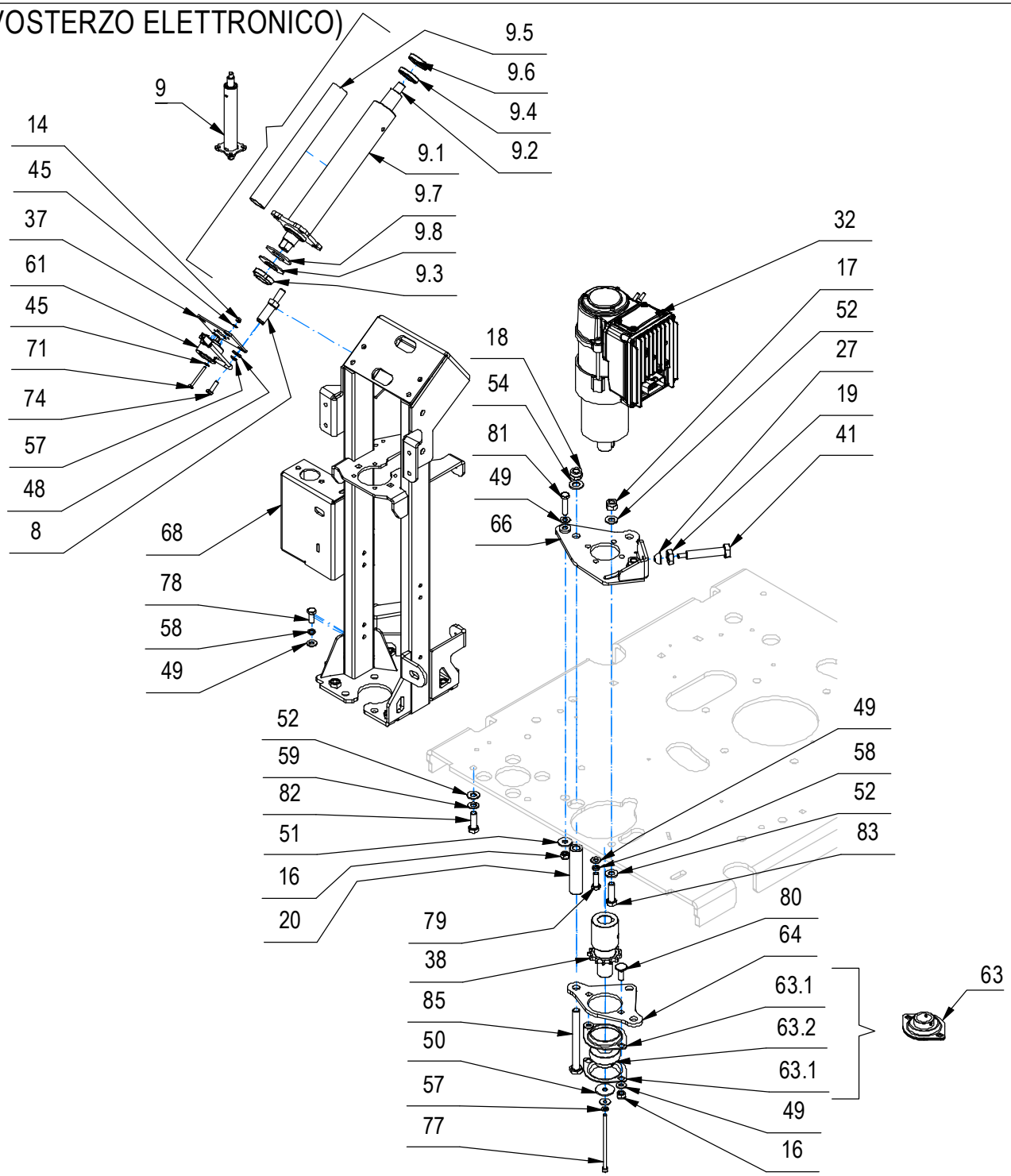

CR-06 GRUPPO STERZO (SERVOSTERZO ELETTRONICO)

–	POS	TECHNICAL NEWS	SERIAL NUMBER	CODICE	QTÀ	DESCRIZIONE	DESCRIPTION	DESIGNATION	DESCRPCIÓN
	66			452005	1	SUPPORTO MOT. SERVOSTERZO GMG 2020	MOTOR SUPPORT	SUPPORT MOTEUR	SOPORTE MOTOR
	68			451940	1	TELAIO SUPP. STERZO GMG	STEERING SUPPORT	SUPPORT DE DIRECTION	SOPORTE DE DIRECCIÓN
	71			408638	4	VITE M4X40 TE UNI 5739 ZINC	SCREW	VIS	TORNILLO
	74			407666	4	VITE M6X20 TE UNI 5739 ZINC	SCREW	VIS	TORNILLO
	77			416696	1	VITE M6x110 TCEI UNI 5931 FP ZINC	SCREW	VIS	TORNILLO
	78			408670	2	VITE M8x20 TE UNI 5739 ZINC	SCREW	VIS	TORNILLO
	79			408674	4	VITE M8x25 TE UNI 5739 ZINC	SCREW	VIS	TORNILLO
	80			408623	2	VITE M8x25 TTQST UNI 5732	SCREW	VIS	TORNILLO
	81			408678	1	VITE M8X35 TE UNI 5739 ZINC	SCREW	VIS	TORNILLO
	82			408712	4	VITE M10X30 TE UNI 5739 ZINC	SCREW	VIS	TORNILLO
	83			408714	1	VITE M10x35 TE UNI 5739 ZINC	SCREW	VIS	TORNILLO
	85			415737	3	VITE M12X120 TE UNI 5737 (8.8) ZINC.	SCREW	VIS	TORNILLO

CR-06 GRUPPO STERZO (SERVOSTERZO ELETTRONICO)

STEERING GROUP
GROUPE DE DIRECTION
GRUPO DE DIRECCIÓN

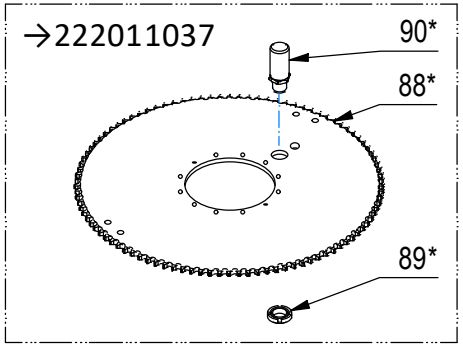

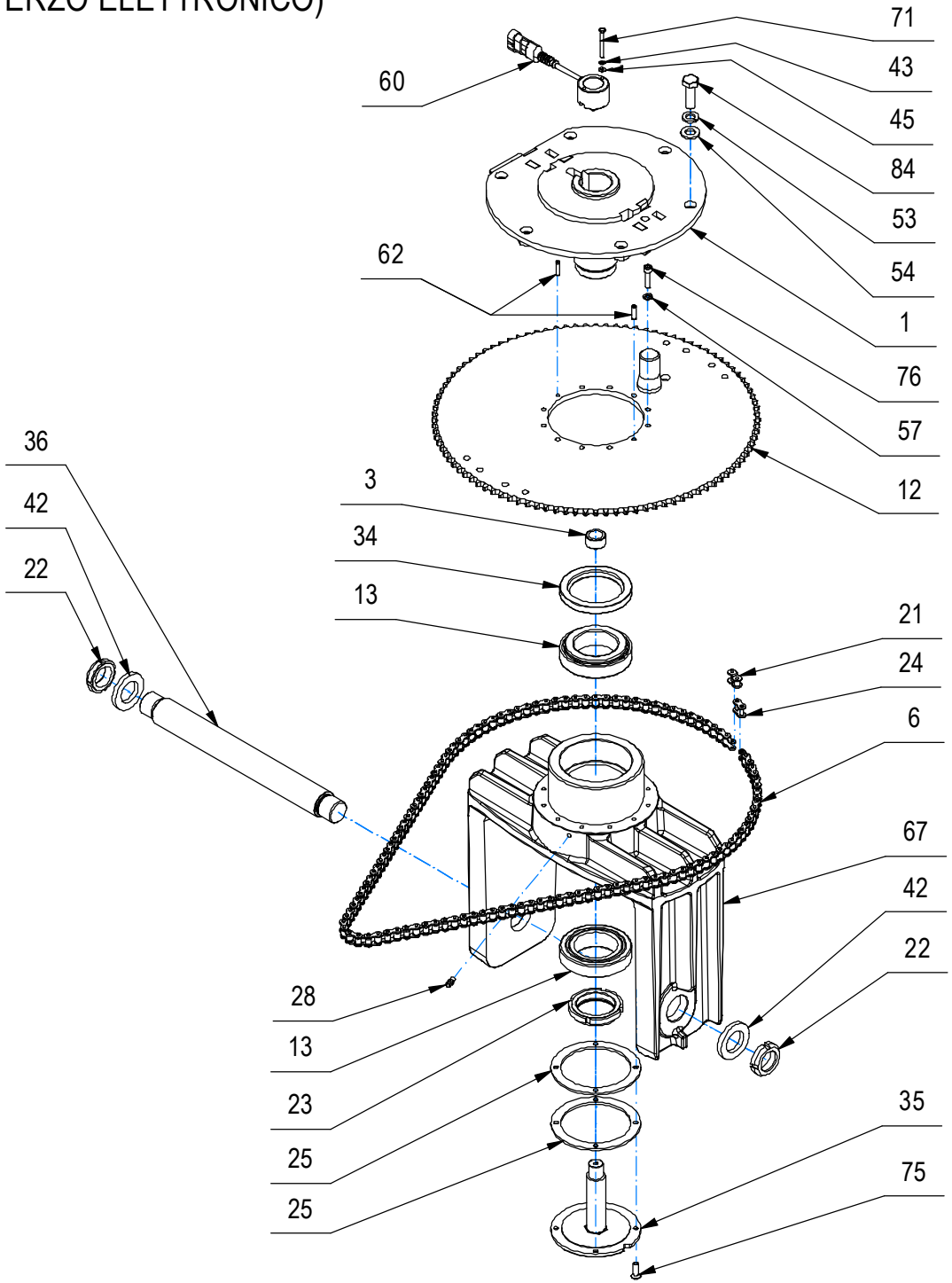

CR-06 GRUPPO STERZO (SERVOSTERZO ELETTRONICO)

–	POS	TECHNICAL NEWS	SERIAL NUMBER	CODICE	QTÀ	DESCRIZIONE	DESCRIPTION	DESIGNATION	DESCRPCIÓN
	1			451967	1	ALBERO FLANGIATO GUIDA RUOTE GMG	WHEEL UPPER SUPPORT	SUPPORT ROUES	SOPORTE RUEDAS
	3			452058	1	BOCCOLA D=25 d=18 S=13,5 OT58	BUSHING	BAGUE	CASQUILLO
	6			452067	1	CATENA 1/2" x 5/16" 125 PASSI	CHAIN	CHAINE	CADENA
	88*	10119912	→222011037	451969	1	CORONA STERZO 1/2"x5/16" Z=100 GMG 2020	CROWN GEAR	COURONNE	CORONA DENTADA
	12			456744	1	CORONA STERZO 1/2"x5/16" Z100 CON FC GMG	CROWN GEAR	COURONNE	CORONA DENTADA
	13			408459	2	CUSCINETTO A RULLI CONICI HR 32011 XJ	BEARING	ROULEMENT	COJINETE
	21			408384	1	FALSAMAGLIA SEMPLICE 1-2	SWIVEL LINK	FAUX MAILLON	ESLABON OSCILANTE
	22			442923	2	GHIERA AUTOFRENANTE M30x1,5 ZINC.	RING NUT	EMBOUT	TUERCA ANULAR
	23			409103	1	GHIERA AUTOFRENANTE M50X1.5	RING NUT	EMBOUT	TUERCA ANULAR
	89*	10119912	→222011037	438504	1	GHIERA M20x1 AUTOBLOCCANTE ZINC.	RING NUT	EMBOUT	TUERCA ANULAR
	24			408380	1	GIUNTO CATENA DA 1/2	JOINT CHAIN	ATTACHE RAPIDE CHAINE	ACOPLAMIENTO CADENA
	25			452063	2	GUARNIZIONE D=112 d=88 S=3 NBR	GASKET	JOINT	JUNTA
	28			410467	1	INGRASSATORE DIRITTO M6x1	GRASE NIPPLE	GRAISSEUR	ENGRASADOR
	34			408492	1	PARAOLIO DIN3760A NBR - 65x90x10	GASKET	JOINT	JUNTA
	90*	10119912	→222011037	451974	1	PERNO D=25-M20X1 S=67 FINE CORSA CORONA	PIN	AXE	PERNO
	35			452060	1	PERNO GUIDA SENSORE ANGOLARE GMG 2020	PIN	AXE	PERNO
	36			452001	1	PERNO RUOTA ANT. D35 L288 GMG 2020	SHAFT	ARBRE	ELE
	42			455635	2	RONDELLA SPECIALE D=50 d=30,1 S=6 ZINC.	WASHER	RONDELLE	ARANDELA
	43			415941	2	ROSETTA 4 UNI1751 ZINC GROWER	LOCK WASHER	RONDELLE FREIN	ARANDELLA DENTADA
	45			409142	6	ROSETTA 4x9x0,8 UNI 6592 ZINC	WASHER	RONDELLE	ARANDELA
	53			409206	6	ROSETTA 12x21x2,5 GROWER B12 UNI 9195 ZN	WASHER	RONDELLE	ARANDELA
	54			409201	9	ROSETTA 13x24x2.5 UNI 6592 ZINC	WASHER	RONDELLE	ARANDELA
	57			409164	15	ROSETTA GROWER 6x2,5x1,8 ASA B27 ZINC	LOCK WASHER	RONDELLE FREIN	ARANDELLA DENTADA
	60			452050	1	SENS.ANG. COMP. ±90° 5V DT06 LIN.CROSSED	ANGULAR SENSOR	DETECTEUR ANGULAIRE	DETECTOR ANGULAR
	62			409373	2	SPINA ELASTICA 5x20 UNI 6873	SPRING PIN	FOURCHETTE	PASADOR
	67			451918	1	SUPPORTO RUOTE STERZO ANTER. GMG 2020	SUPPORT WHEELS	SUPPORT ROUES	SOPORTE RUEDAS
	71			408638	4	VITE M4X40 TE UNI 5739 ZINC	SCREW	VIS	TORNILLO
	75			408967	4	VITE M6x20 TPSEI UNI 5933 A2	SCREW	VIS	TORNILLO
	76			408797	10	VITE M6x25 TCEI UNI 5931 ZINC	SCREW	VIS	TORNILLO
	84			408746	6	VITE M12X35 TE UNI 5739 ZINC	SCREW	VIS	TORNILLO

CR-06A GRUPPO RUOTE ANTERIORI (PU ANTITRACCIA)

FRONT WHEEL GROUP
GROUPE DE ROUE AVANT
GRUPO RUEDA DELANTERA

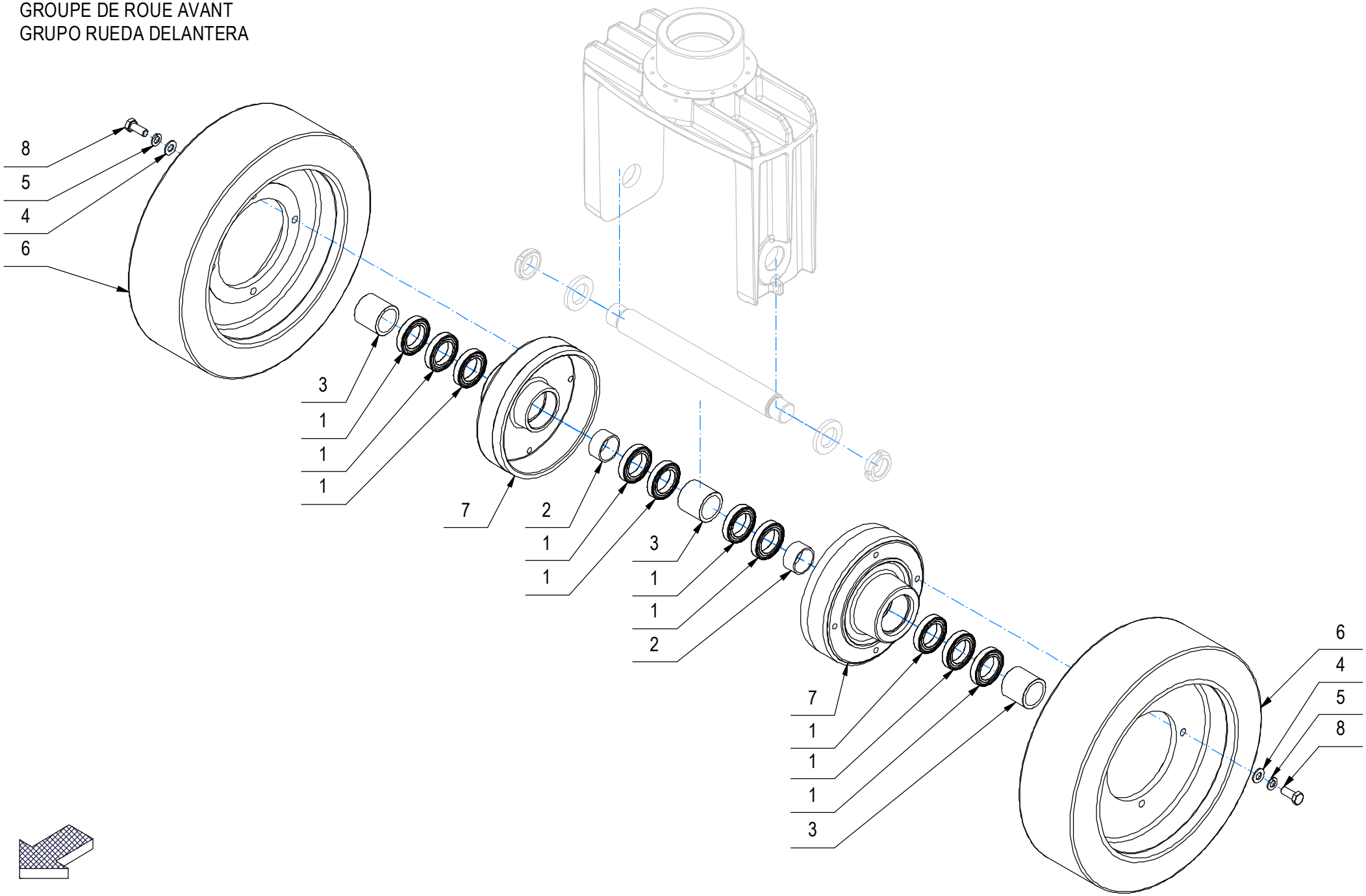

CR-06A GRUPPO RUOTE ANTERIORI (PU ANTITRACCIA)

–	POS	TECHNICAL NEWS	SERIAL NUMBER	CODICE	QTÀ	DESCRIZIONE	DESCRIPTION	DESIGNATION	DESCRPCIÓN
	1			449022	10	CUSCINETTO 6907 2RS 35x55x10	BEARING	ROULEMENT	COJINETE
	2			449012	2	DISTANZIALE D=40 d=35 H=20,2 ZINC.	SPACER	ENTRETOISE	DISTANCIADOR
	3			451991	3	DISTANZIALE D=45 d=35 L=41,5 S355 ZINC.	SPACER	ENTRETOISE	DISTANCIADOR
	4			409191	8	ROSETTA 10X21X2 UNI 6592 ZINC	WASHER	RONDELLE	ARANDELA
	5			409196	8	ROSETTA GROWER 10x18x2,2 ZINC	LOCK WASHER	RONDELLE FREIN	ARANDELLA DENTADA
	6			451652	2	RUOTA D370 L=105 ANTISKID GRIGIO RAL7011	ANTISKID WHEEL	ROUE ANTISKID	RUEDA DE ANTISKID
	7			231629	2	TAMBURO RUOTA D=370 LAV. X CUSC. S.FRENO	WHEEL HUB	MOYEU ROUE	CUBO DE RUEDA
	8			408711	8	VITE M10X25 TE UNI 5739 ZINC	SCREW	VIS	TORNILLO

CR-06A GRUPPO RUOTE ANTERIORE (SE ANTITRACCIA)

FRONT WHEEL GROUP
GROUPE DE ROUE AVANT
GRUPO RUEDA DELANTERA

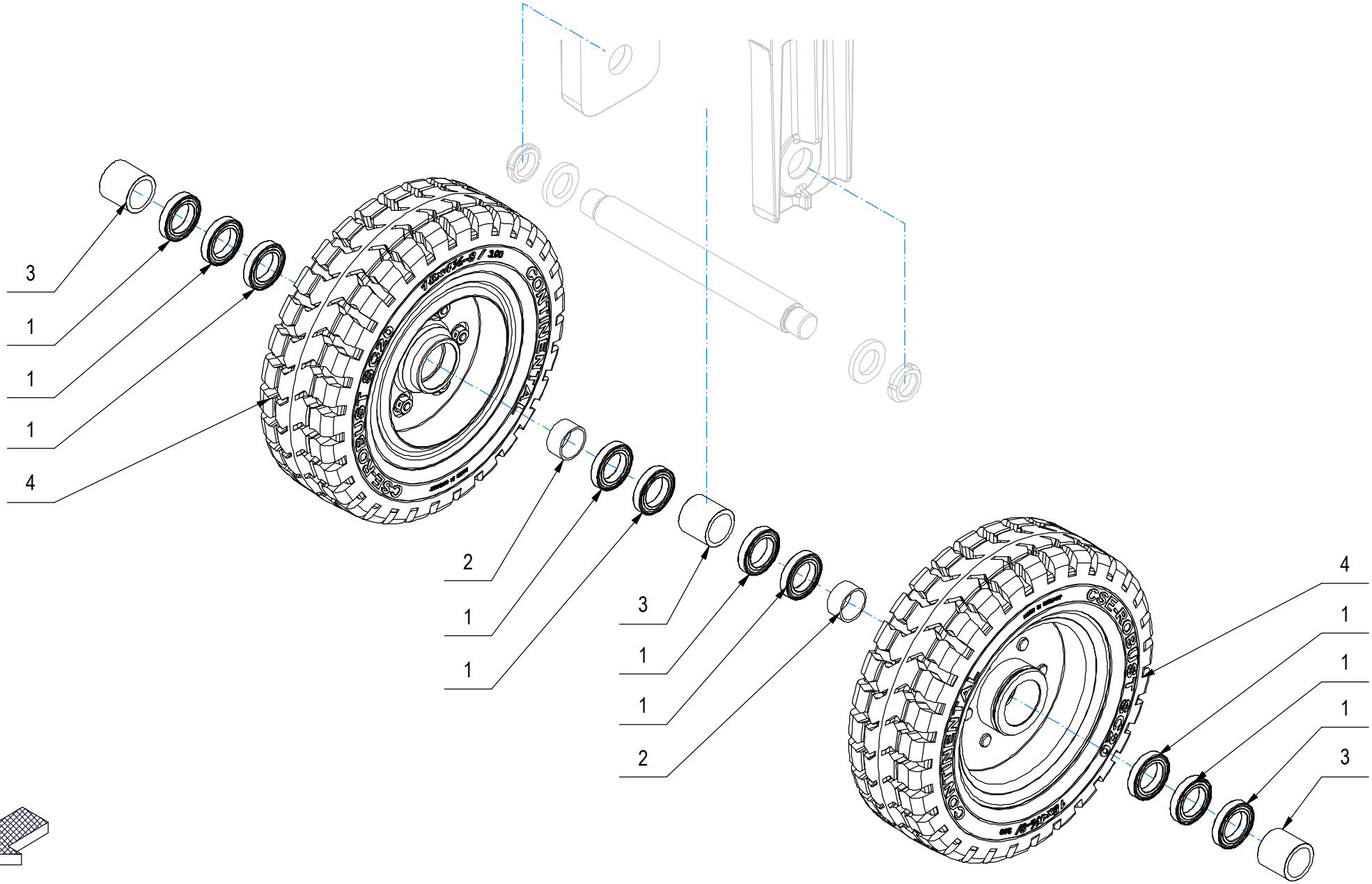

CR-06A GRUPPO RUOTE ANTERIORE (SE ANTITRACCIA)

–	POS	TECHNICAL NEWS	SERIAL NUMBER	CODICE	QTÀ	DESCRIZIONE	DESCRIPTION	DESIGNATION	DESCRPCIÓN
	1			449022	10	CUSCINETTO 6907 2RS 35x55x10	BEARING	ROULEMENT	COJINETE
	2			449012	2	DISTANZIALE D=40 d=35 H=20,2 ZINC.	SPACER	ENTRETOISE	DISTANCIADOR
	3			451991	3	DISTANZIALE D=45 d=35 L=41,5 S355 ZINC.	SPACER	ENTRETOISE	DISTANCIADOR
	4			449014	2	RUOTA D.377X121 S.ELASTIC A.T. CON MOZZO	WHEEL	ROUE	RUEDA

CR-07 GRUPPO MOTORE TRAZIONE 36V 2500W AC (PU AT)

TRACTION ENGINE GROUP
GROUPE MOTEUR DE TRACTION
TRACTION ENGINE GROUP

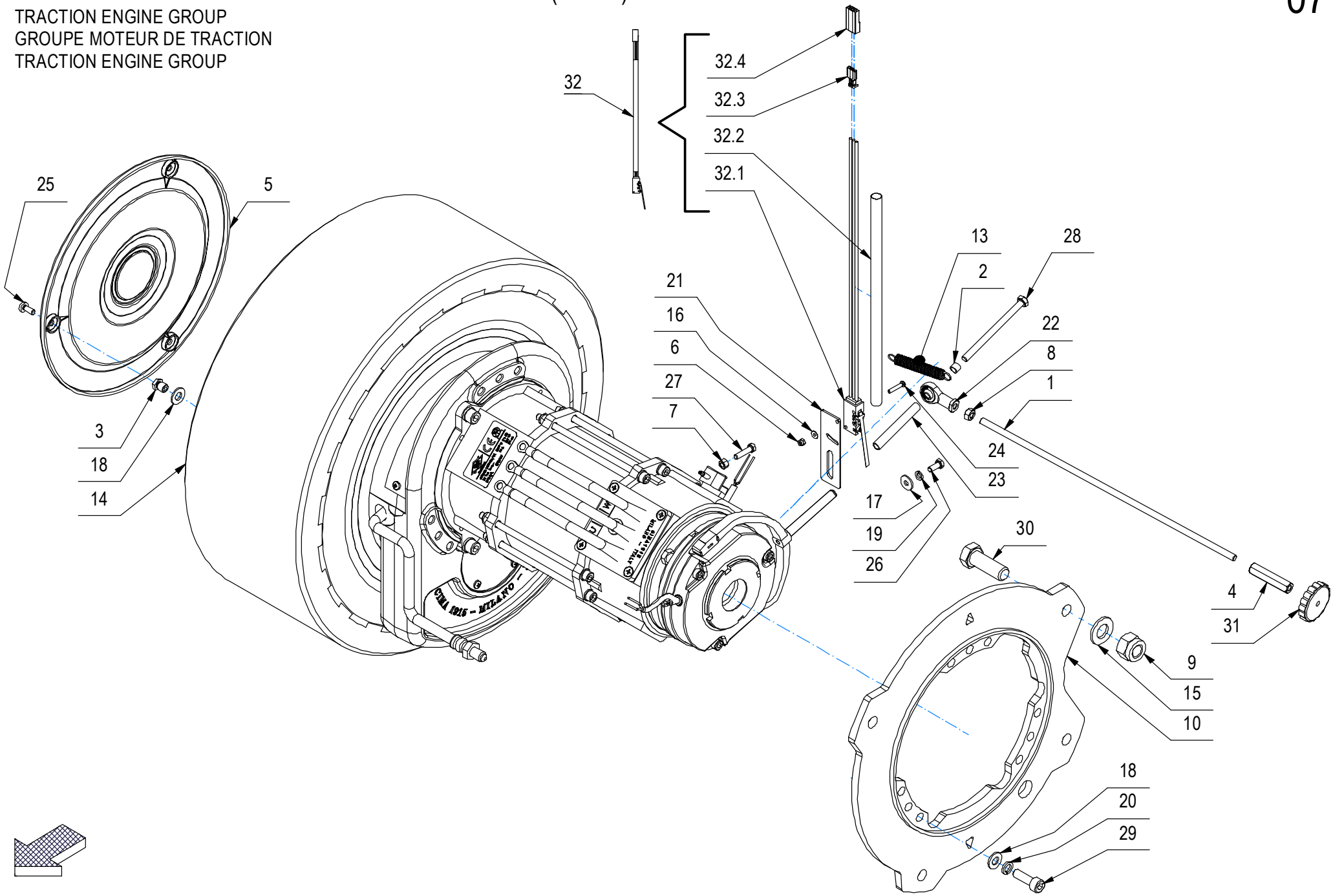

CR-07 GRUPPO MOTORE TRAZIONE 36V 2500W AC (PU AT)

–	POS	TECHNICAL NEWS	SERIAL NUMBER	CODICE	QTÀ	DESCRIZIONE	DESCRIPTION	DESIGNATION	DESCRPCIÓN
	1			453037	2	BARRA FILETTATA M6 L=305 ZINCATA	ROD	TIGE	VARILLA
	2			453039	2	BOCCOLA D=8 d=6 S=6 OT58	BUSHING	BAGUE	BUCHSE
	3			454601	6	BOCCOLA D=CH.10 - M8 d=M5 S=12 OT58	BUSHING	BAGUE	CASQUILLO
	4			453035	2	COLONNETTA D=CH.10 d=M6-6,5 L=45 ZINC.	STUD BOLT	TIGE	PRISIONERO
	5			452905	2	COVER COPRI RUOTA DIAM.250	HUB COVER	COUVERCLE DE MOYEU	CUBRECUBO
	6			409077	4	DADO M3x4,5 AUTOBL. UNI 7474 ZINC	LOCK NUT	ECROU AUTOFREINES	TUERCA AUTOBLOCANTE
	7			409036	2	DADO M5x5 UNI 5587 ZINC	NUT	ECROU	TUERCA
	8			409040	2	DADO M6x5 UNI 5588 ZINC	NUT	ECROU	TUERCA
	9			409096	8	DADO M14X2 AUTOBL. DIN 982 ZINC	NUT	ECROU	TUERCA
	10			452384	1	FLANGIA MOTORUOTA DX	RIGHT FLANGE	FLASQUE DROITE	BRIDA DERECHO
	11			452386	1	FLANGIA MOTORUOTA SX	LEFT FLANGE	FLASQUE GAUCHE	BRIDA IZQUIERDO
	13			439924	2	MOLLA TRAZ. 10x1x54	SPRING	RESSORT	RESORTE
	14			452021	2	MOTORUOTA AC 36V 2500W D412x156 PU 10725	TRACTION WHEEL (RUBBER)	MOTOROUE (CAOUTCH.)	RUEDA MOTRIZ (GOMA)
	15			409212	8	RONDELLA D14 UNI 6592 INOX	WASHER	RONDELLE	ARANDELA
	16			409139	4	ROSETTA 3x8x1 UNI 6593 ZINC	WASHER	RONDELLE	ARANDELA
	17			409151	4	ROSETTA 5,5x15x1.5 UNI 6593 ZINC	WASHER	RONDELLE	ARANDELA
	18			409175	24	ROSETTA 8x17x1,6 UNI 6592 ZINC.	WASHER	RONDELLE	ARANDELA
	19			409154	4	ROSETTA GROWER 5x1,6 ZINC	WASHER	RONDELLE	ARANDELA
	20			415946	18	ROSETTA M8 GROWER UNI 1751	LOCK WASHER	RONDELLE FREIN	ARANDELLA DENTADA
	21			219117	2	STAFFETTA SUPPORTO MICRO PEDALE	SUPPORT	SUPPORT	SOPORTE
	22			437783	2	TESTA A SNODO M6 FEMMINA	ARTICULATION HEAD	TETE ARTICULEE	TESTA DE ARTICULACION
	23			453036	2	TUBETTO D=8 d=6 S=61 ZINCATO	PIPE	TUBE	TUBO
	24			430834	4	VITE M3X18 TCTC UNI7687 ZINC	SCREW	VIS	TORNILLO
	25			455000	6	VITE M5x12 TCTC UNI 7687 NERA	SCREW	VIS	TORNILLO
	26			407644	4	VITE M5x12 TE UNI 5739 ZINC	SCREW	VIS	TORNILLO
	27			407647	2	VITE M5x20 TE UNI 5739 ZINC	SCREW	VIS	TORNILLO
	28			415725	2	VITE M6X85 TE UNI 5737 (8.8) NERA	SCREW	VIS	TORNILLO
	29			418298	18	VITE M8x25 TCEI UNI 5931 ZINC	SCREW	VIS	TORNILLO
	30			408759	8	VITE M14X40 TE UNI 5739 ZINC	SCREW	VIS	TORNILLO
	31			400860	2	VOLANTINO D.40X9 M6	HANDWHEEL	VOLANT	RUEDA DE MANIOBRA
↓	32			232671	2	MICROSWITCH STAGNO D2VW_01L1B_1M+FASTON	MICROSWITCH	MICROINTERRUPTEUR	MICROINTERRUPTOR
↑	32.1			453042	1	MICROSWITCH STAGNO D2VW_01L1B_1M OMRON	MICROSWITCH	MICROINTERRUPTEUR	MICROINTERRUPTOR
↑	32.2			221003	1	TUBETTO RESTRINGIBILE 9,5X240	SHEATH	GAINE	VAINA
↑	32.3			409890	2	FASTON FEMMINA 6,3 NUDO			
↑	32.4			416138	2	COPRIFASTON X FEMMINA D.6.3 25X9 BIAN	FASTON COVER	COUVERCLE DE FASTON	CUBREFASTON

CR-07 GRUPPO MOTORE TRAZIONE 36V 2500W AC (PU AT)

TRACTION ENGINE GROUP
GROUPE MOTEUR DE TRACTION
TRACTION ENGINE GROUP

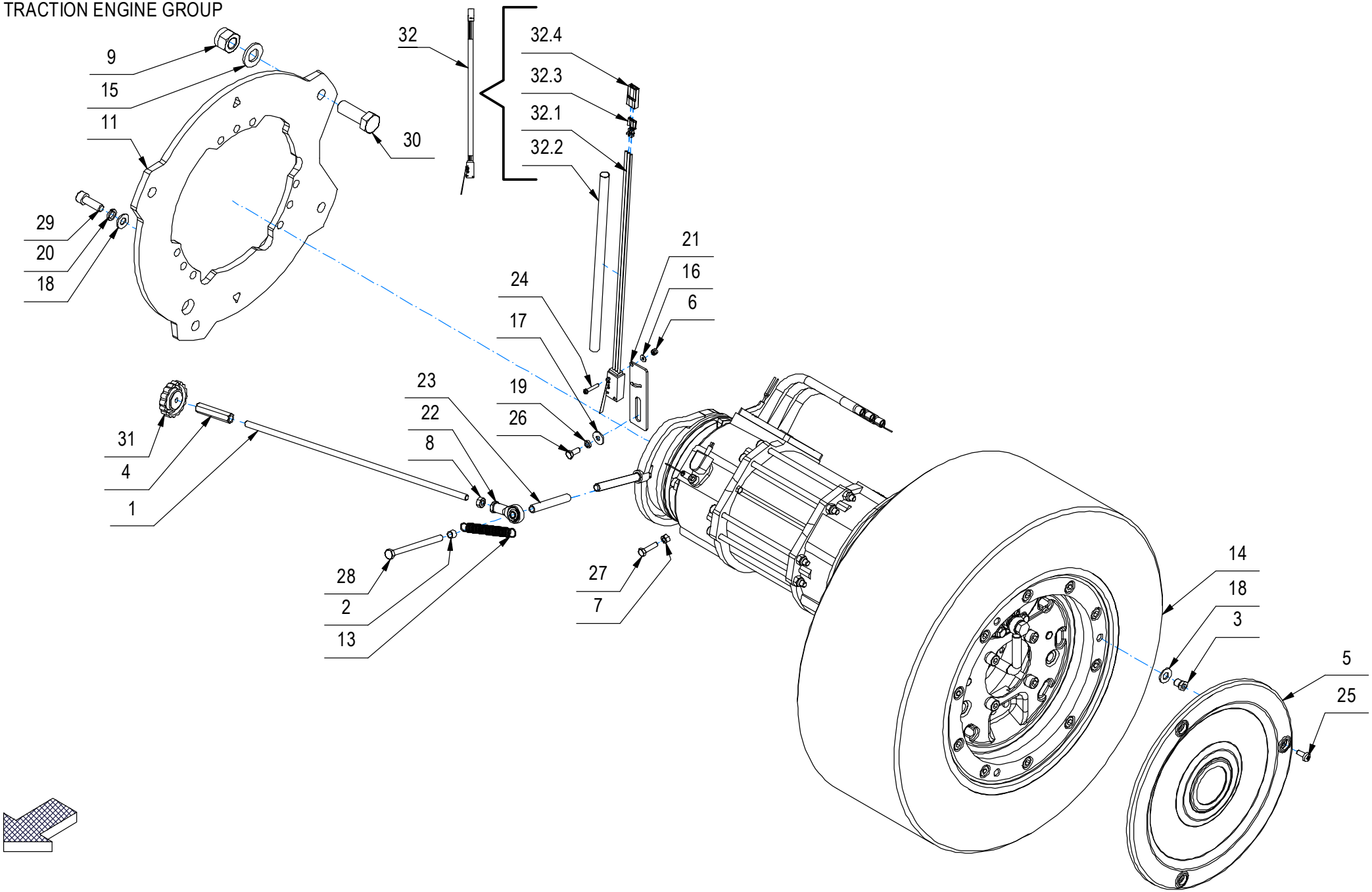

CR-07 GRUPPO MOTORE TRAZIONE 36V 2500W AC (PU AT)

–	POS	TECHNICAL NEWS	SERIAL NUMBER	CODICE	QTÀ	DESCRIZIONE	DESCRIPTION	DESIGNATION	DESCRPCIÓN
	1			453037	2	BARRA FILETTATA M6 L=305 ZINCATA	ROD	TIGE	VARILLA
	2			453039	2	BOCCOLA D=8 d=6 S=6 OT58	BUSHING	BAGUE	BUCHSE
	3			454601	6	BOCCOLA D=CH.10 - M8 d=M5 S=12 OT58	BUSHING	BAGUE	CASQUILLO
	4			453035	2	COLONNETTA D=CH.10 d=M6-6,5 L=45 ZINC.	STUD BOLT	TIGE	PRISIONERO
	5			452905	2	COVER COPRI RUOTA DIAM.250	HUB COVER	COUVERCLE DE MOYEU	CUBRECUBO
	6			409077	4	DADO M3x4,5 AUTOBL. UNI 7474 ZINC	LOCK NUT	ECROU AUTOFREINES	TUERCA AUTOBLOCANTE
	7			409036	2	DADO M5x5 UNI 5587 ZINC	NUT	ECROU	TUERCA
	8			409040	2	DADO M6x5 UNI 5588 ZINC	NUT	ECROU	TUERCA
	9			409096	8	DADO M14X2 AUTOBL. DIN 982 ZINC	NUT	ECROU	TUERCA
	10			452384	1	FLANGIA MOTORUOTA DX	RIGHT FLANGE	FLASQUE DROITE	BRIDA DERECHO
	11			452386	1	FLANGIA MOTORUOTA SX	LEFT FLANGE	FLASQUE GAUCHE	BRIDA IZQUIERDO
	13			439924	2	MOLLA TRAZ. 10x1x54	SPRING	RESSORT	RESORTE
	14			452021	2	MOTORUOTA AC 36V 2500W D412x156 PU 10725	TRACTION WHEEL (RUBBER)	MOTOROUE (CAOUTCH.)	RUEDA MOTRIZ (GOMA)
	15			409212	8	RONDELLA D14 UNI 6592 INOX	WASHER	RONDELLE	ARANDELA
	16			409139	4	ROSETTA 3x8x1 UNI 6593 ZINC	WASHER	RONDELLE	ARANDELA
	17			409151	4	ROSETTA 5,5x15x1.5 UNI 6593 ZINC	WASHER	RONDELLE	ARANDELA
	18			409175	24	ROSETTA 8x17x1,6 UNI 6592 ZINC.	WASHER	RONDELLE	ARANDELA
	19			409154	4	ROSETTA GROWER 5x1,6 ZINC	WASHER	RONDELLE	ARANDELA
	20			415946	18	ROSETTA M8 GROWER UNI 1751	LOCK WASHER	RONDELLE FREIN	ARANDELLA DENTADA
	21			219117	2	STAFFETTA SUPPORTO MICRO PEDALE	SUPPORT	SUPPORT	SOPORTE
	22			437783	2	TESTA A SNODO M6 FEMMINA	ARTICULATION HEAD	TETE ARTICULEE	TESTA DE ARTICULACION
	23			453036	2	TUBETTO D=8 d=6 S=61 ZINCATO	PIPE	TUBE	TUBO
	24			430834	4	VITE M3X18 TCTC UNI7687 ZINC	SCREW	VIS	TORNILLO
	25			455000	6	VITE M5x12 TCTC UNI 7687 NERA	SCREW	VIS	TORNILLO
	26			407644	4	VITE M5x12 TE UNI 5739 ZINC	SCREW	VIS	TORNILLO
	27			407647	2	VITE M5x20 TE UNI 5739 ZINC	SCREW	VIS	TORNILLO
	28			415725	2	VITE M6X85 TE UNI 5737 (8.8) NERA	SCREW	VIS	TORNILLO
	29			418298	18	VITE M8x25 TCEI UNI 5931 ZINC	SCREW	VIS	TORNILLO
	30			408759	8	VITE M14X40 TE UNI 5739 ZINC	SCREW	VIS	TORNILLO
	31			400860	2	VOLANTINO D.40X9 M6	HANDWHEEL	VOLANT	RUEDA DE MANIOBRA
↓	32			232671	2	MICROSWITCH STAGNO D2VW_01L1B_1M+FASTON	MICROSWITCH	MICROINTERRUPTEUR	MICROINTERRUPTOR
↑	32.1			453042	1	MICROSWITCH STAGNO D2VW_01L1B_1M OMRON	MICROSWITCH	MICROINTERRUPTEUR	MICROINTERRUPTOR
↑	32.2			221003	1	TUBETTO RESTRINGIBILE 9,5X240	SHEATH	GAINE	VAINA
↑	32.3			409890	2	FASTON FEMMINA 6,3 NUDO			
↑	32.4			416138	2	COPRIFASTON X FEMMINA D.6.3 25X9 BIAN	FASTON COVER	COUVERCLE DE FASTON	CUBREFASTON

CR-07A PREM. MOTORUOTA AC 36V 2500W (PU)

MOTOR WHEEL PREASSEMBLY
PREMONTAGE ROUE MOTEUR
PREMONTAJE RUEDA MOTOR

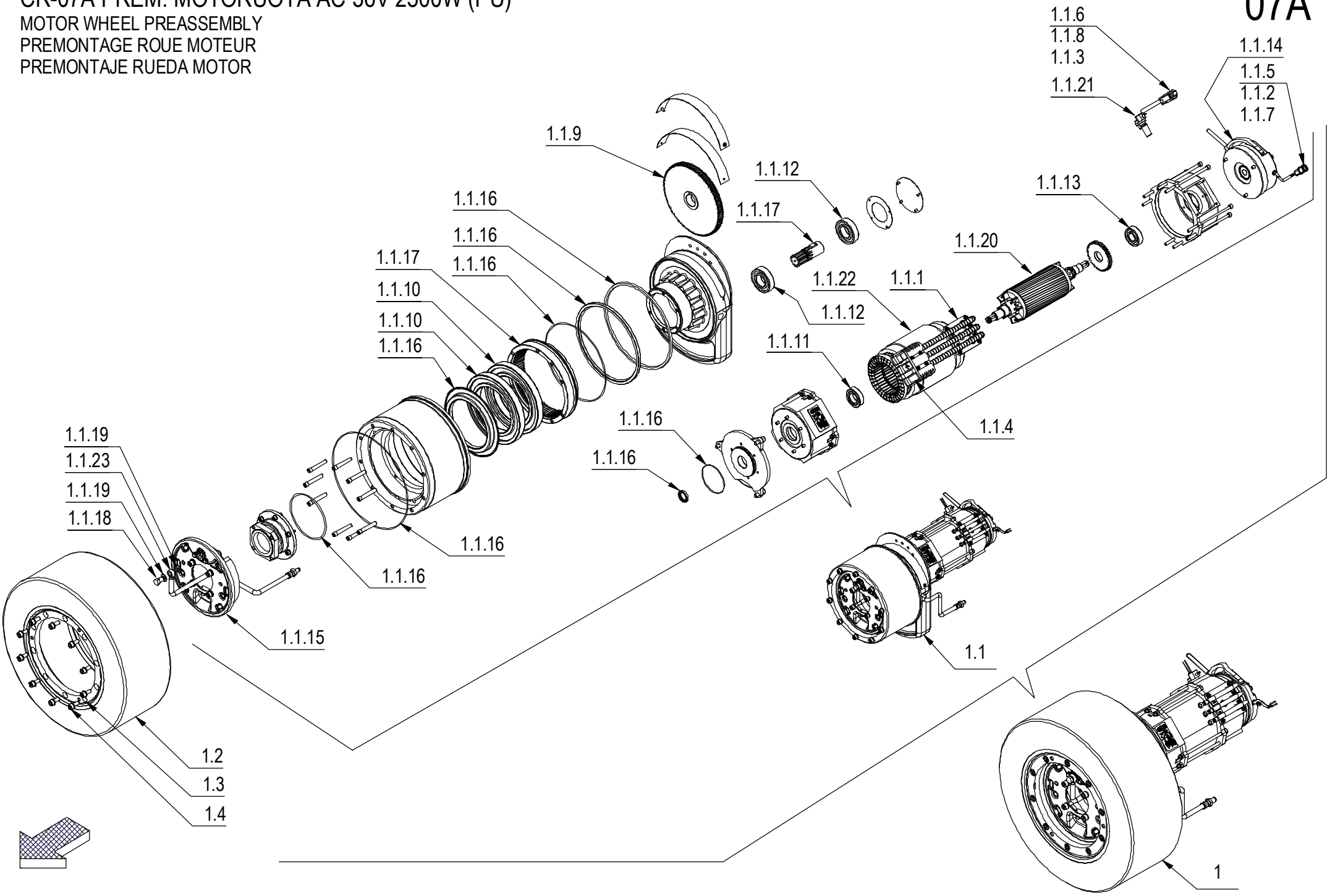

CR-07A PREM. MOTORUOTA AC 36V 2500W (PU)

–	POS	TECHNICAL NEWS	SERIAL NUMBER	CODICE	QTÀ	DESCRIZIONE	DESCRIPTION	DESIGNATION	DESCRPCIÓN
↓	1			452021	1	MOTOR.AC 36V 2500W D412X156 PU CIMA10725	TRACTION WHEEL	ROUE DE TRACTION	RUEDA DE TRACCIÓN
↑↓	1.1			456292	1	MOTORIDUTTORE AC 36V 2500W+FRENO+CONNET.	GEARED MOTOR ASSEMBLY	MOTO-REDUCTEUR COMPLET	MOTORREDUCTOR COMPLETO
↑↑	1.1.1			456414	1	BASETTA CIMA 34347 GUIDA CAVI MOTOR. GMG	SUPPORT PLATE	PLAQUE SUPPORT	PLACA SOPORTE
↑↑	1.1.2			444126	1	BLOCCA CONTATTI MAS. WM-2P X DEUTSCH DTM	BLOCK CONTACTS	BLOQUER LES CONTACTS	BLOQUE DE CONTACTOS
↑↑	1.1.3			433604	1	BLOCCA CONTATTI MASCHI W6P X DEUTSCH DT	BLOCK CONTACTS	BLOQUER LES CONTACTS	BLOQUE DE CONTACTOS
↑↑	1.1.4			456297	1	CONNET. SB/MPC 175-3 114133S1 CIMA 90757	CONNECTOR	CONNECTEUR	CONECTOR
↑↑	1.1.5			443943	1	CONNETTORE DEUTSCH DTM04-2P	CONNECTOR	CONNECTEUR	CONECTOR
↑↑	1.1.6			433601	1	CONNETTORE FEM. DEUTSCH 6 POLI DT04-6P	CONNECTOR FEMALE	CONNECTEUR FEMELLE	CONECTOR HEMBRA
↑↑	1.1.7			443944	2	CONTATTO MAS. 1060-20-0122 x DEUTSCH DTM	CONTACT	CONTACT	CONTACTO
↑↑	1.1.8			433620	6	CONTATTO MASCHIO X DEUTSCH FEM. DT04	CONTACT	CONTACT	CONTACTO
↑↑	1.1.9			456422	1	CORONA DENTATA X MOTORUOTA (CIMA 129101)	CROWN GEAR	COURONNE	CORONA DENTADA
↑↑	1.1.10			408453	2	CUSCINETTO 16024 (MTR 300)	BEARING	ROULEMENT	COJINETE
↑↑	1.1.11			451260	1	CUSCINETTO 6005 2RS (25x47x12)	BEARING	ROULEMENT	COJINETE
↑↑	1.1.12			456427	2	CUSCINETTO 6206-2Z 30x62x16 (CIMA 91133)	BEARING	ROULEMENT	COJINETE
↑↑	1.1.13			456425	1	CUSCINETTO A SFERE 6204-2RS C3 (91107)	BEARING	ROULEMENT	COJINETE
↑↑	1.1.14			456293	1	ELETTROFRENO Ø125 IP65 20Nm CIMA 11192	ELECTRIC BRAKE	FREIN ÉLECTRIQUE	FRENO ELÉCTRICO
↑↑	1.1.15			456295	1	GR. FRENO A TAMBURO Ø180X32 CIMA 11194	BRAKE GROUP	GROUPE DE FREIN	GRUPO DE FRENO
↑↑	1.1.16			231961	1	KIT GUARNIZIONI MOTORUOTA (CM 10723/5-E)	GASKET GROUP	GROUPE DE JOINTS	GRUPO DE JUNTAS
↑↑	1.1.17			456421	1	PIGNONE RINVIO + CORONA (CIMA 12988)	KINEMATIC GROUP	GROUPE CINEMATIQUE	GRUPO CINEMATICO
↑↑	1.1.18			448441	1	RACCORDO FORATO M10x1,25 COD.11100	FITTING	RACCORD	RACOR
↑↑	1.1.19			426755	2	RONDELLA RAME 10X16X1,5	WASHER BRASS	RONDELLE LAITON	ARANDELA LATON
↑↑	1.1.20			456412	1	ROTORE MOTORE TRAZ. (CIMA 313161)	ROTOR	ROTOR	ROTOR
↑↑	1.1.21			435054	1	SENSORE VELOCITA' MV300 (70022)	SPEED SENSOR	CAPTEUR DE VITESSE	SENSOR DE VELOCIDAD
↑↑	1.1.22			456415	1	STATORE MOTORE TRAZ. (CIMA 31060T)	MOTOR STATOR	STATOR DE MOTEUR	ESTATOR DEL MOTOR
↑↑	1.1.23			456419	1	TUBO OLIO FRENO Ø180 (CIMA 94504)	PIPE	TUBE	TUBO
↑	1.2			455543	1	RUOTA D412X156 PU 85SH AT GRIGIO RAL7011	POLYURETHANE WHEEL	ROUE POLYURETHANE	RUEDA DE POLIURETANO
↑	1.3			409181	10	ROSETTA 8X13X2,2_GROWER_RINFORZATA ZINC	LOCK WASHER	RONDELLE FREIN	ARANDELLA DENTADA
↑	1.4			416697	10	VITE M8X20 TCEI UNI5931 DIN912 (8.8) ZI	SCREW	VIS	TORNILLO

CR-07 GRUPPO MOTORE TRAZIONE 36V 2500W AC (SE AT)

TRACTION ENGINE GROUP
GROUPE MOTEUR DE TRACTION
TRACTION ENGINE GROUP

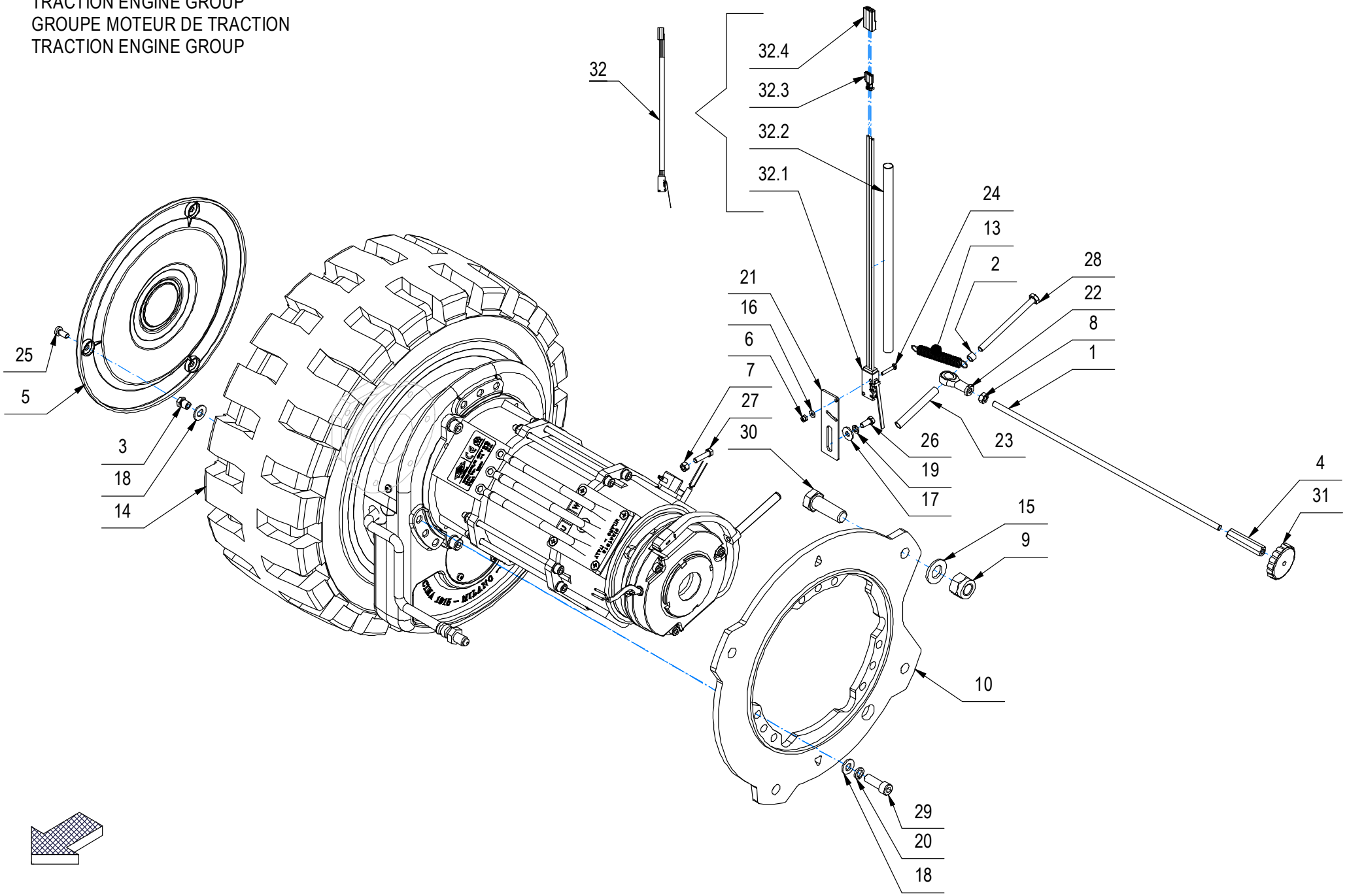

CR-07 GRUPPO MOTORE TRAZIONE 36V 2500W AC (SE AT)

–	POS	TECHNICAL NEWS	SERIAL NUMBER	CODICE	QTÀ	DESCRIZIONE	DESCRIPTION	DESIGNATION	DESCRPCIÓN
	1			453037	2	BARRA FILETTATA M6 L=305 ZINCATA	ROD	TIGE	VARILLA
	2			453039	2	BOCCOLA D=8 d=6 S=6 OT58	BUSHING	BAGUE	BUCHSE
	3			454601	6	BOCCOLA D=CH.10 - M8 d=M5 S=12 OT58	BUSHING	BAGUE	CASQUILLO
	4			453035	2	COLONNETTA D=CH.10 d=M6-6,5 L=45 ZINC.	STUD BOLT	TIGE	PRISIONERO
	5			452905	2	COVER COPRI RUOTA DIAM.250	HUB COVER	COUVERCLE DE MOYEU	CUBRECUBO
	6			409077	4	DADO M3x4,5 AUTOBL. UNI 7474 ZINC	LOCK NUT	ECROU AUTOFREINES	TUERCA AUTOBLOCANTE
	7			409036	2	DADO M5x5 UNI 5587 ZINC	NUT	ECROU	TUERCA
	8			409040	2	DADO M6x5 UNI 5588 ZINC	NUT	ECROU	TUERCA
	9			409096	8	DADO M14X2 AUTOBL. DIN 982 ZINC	NUT	ECROU	TUERCA
	10			452384	1	FLANGIA MOTORUOTA DX	RIGHT FLANGE	FLASQUE DROITE	BRIDA DERECHO
	11			452386	1	FLANGIA MOTORUOTA SX	LEFT FLANGE	FLASQUE GAUCHE	BRIDA IZQUIERDO
	13			439924	2	MOLLA TRAZ. 10x1x54	SPRING	RESSORT	RESORTE
	14			455634	2	MOTORUOTA AC 36V 2500W D412x156 SE 10723	TRACTION WHEEL (RUBBER)	MOTOROUE (CAOUTCH.)	RUEDA MOTRIZ (GOMA)
	15			409212	8	RONDELLA D14 UNI 6592 INOX	WASHER	RONDELLE	ARANDELA
	16			409139	4	ROSETTA 3x8x1 UNI 6593 ZINC	WASHER	RONDELLE	ARANDELA
	17			409151	4	ROSETTA 5,5x15x1.5 UNI 6593 ZINC	WASHER	RONDELLE	ARANDELA
	18			409175	24	ROSETTA 8x17x1,6 UNI 6592 ZINC.	WASHER	RONDELLE	ARANDELA
	19			409154	4	ROSETTA GROWER 5x1,6 ZINC	WASHER	RONDELLE	ARANDELA
	20			415946	18	ROSETTA M8 GROWER UNI 1751	LOCK WASHER	RONDELLE FREIN	ARANDELLA DENTADA
	21			219117	2	STAFFETTA SUPPORTO MICRO PEDALE	SUPPORT	SUPPORT	SOPORTE
	22			437783	2	TESTA A SNODO M6 FEMMINA	ARTICULATION HEAD	TETE ARTICULEE	TESTA DE ARTICULACION
	23			453036	2	TUBETTO D=8 d=6 S=61 ZINCATO	PIPE	TUBE	TUBO
	24			430834	4	VITE M3X18 TCTC UNI7687 ZINC	SCREW	VIS	TORNILLO
	25			455000	6	VITE M5x12 TCTC UNI 7687 NERA	SCREW	VIS	TORNILLO
	26			407644	4	VITE M5x12 TE UNI 5739 ZINC	SCREW	VIS	TORNILLO
	27			407647	2	VITE M5x20 TE UNI 5739 ZINC	SCREW	VIS	TORNILLO
	28			415725	2	VITE M6X85 TE UNI 5737 (8.8) NERA	SCREW	VIS	TORNILLO
	29			418298	18	VITE M8x25 TCEI UNI 5931 ZINC	SCREW	VIS	TORNILLO
	30			408759	8	VITE M14X40 TE UNI 5739 ZINC	SCREW	VIS	TORNILLO
	31			400860	2	VOLANTINO D.40X9 M6	HANDWHEEL	VOLANT	RUEDA DE MANIOBRA
↓	32			232671	2	MICROSWITCH STAGNO D2VW_01L1B_1M+FASTON	MICROSWITCH	MICROINTERRUPTEUR	MICROINTERRUPTOR
↑	32.1			453042	1	MICROSWITCH STAGNO D2VW_01L1B_1M OMRON	MICROSWITCH	MICROINTERRUPTEUR	MICROINTERRUPTOR
↑	32.2			221003	1	TUBETTO RESTRINGIBILE 9,5X240	SHEATH	GAINE	VAINA
↑	32.3			409890	2	FASTON FEMMINA 6,3 NUDO			
↑	32.4			416138	2	COPRIFASTON X FEMMINA D.6.3 25X9 BIAN	FASTON COVER	COUVERCLE DE FASTON	CUBREFASTON

CR-07 GRUPPO MOTORE TRAZIONE 36V 2500W AC (SE AT)

TRACTION ENGINE GROUP
GROUPE MOTEUR DE TRACTION
TRACTION ENGINE GROUP

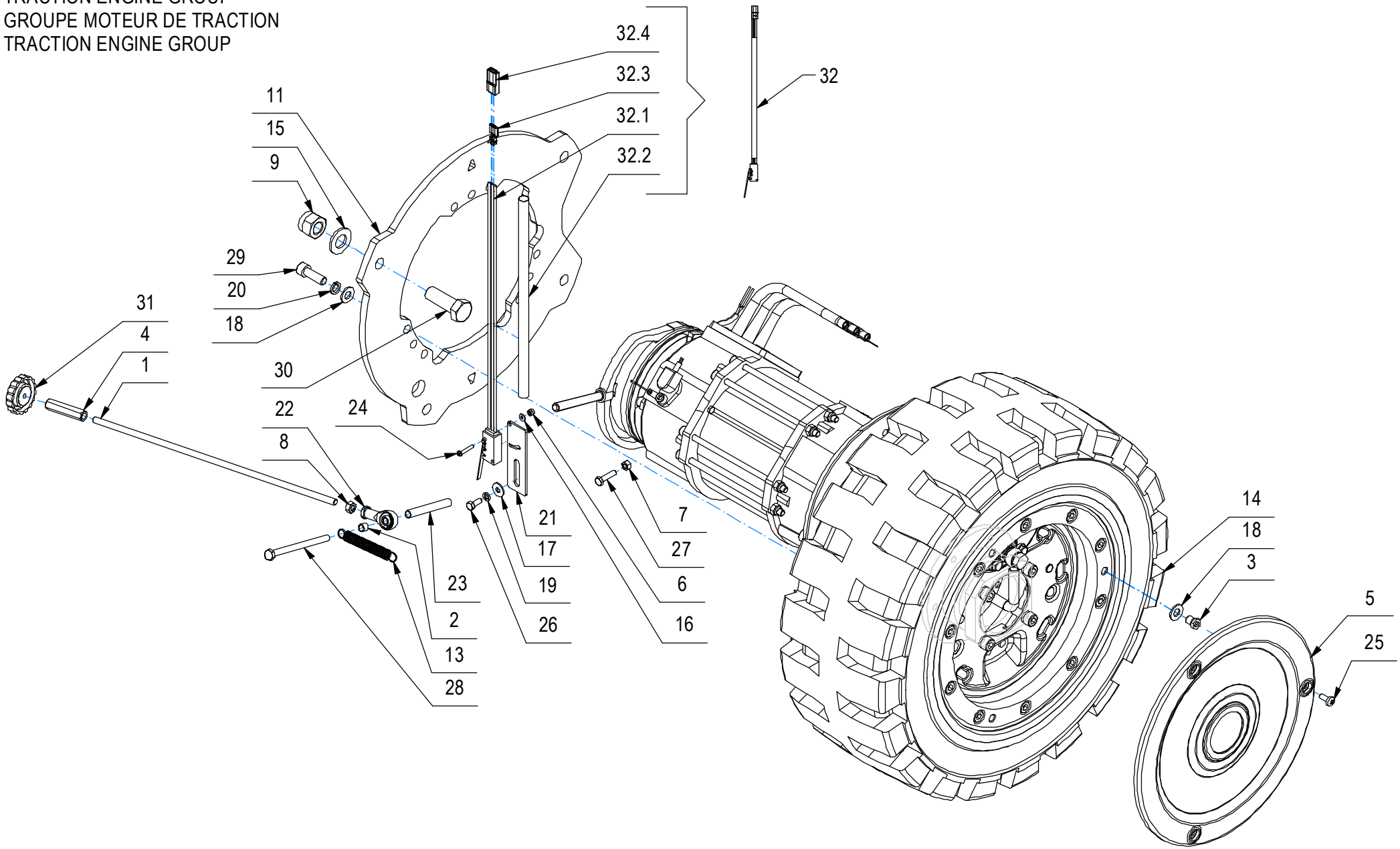

CR-07 GRUPPO MOTORE TRAZIONE 36V 2500W AC (SE AT)

–	POS	TECHNICAL NEWS	SERIAL NUMBER	CODICE	QTÀ	DESCRIZIONE	DESCRIPTION	DESIGNATION	DESCRPCIÓN
	1			453037	2	BARRA FILETTATA M6 L=305 ZINCATA	ROD	TIGE	VARILLA
	2			453039	2	BOCCOLA D=8 d=6 S=6 OT58	BUSHING	BAGUE	BUCHSE
	3			454601	6	BOCCOLA D=CH.10 - M8 d=M5 S=12 OT58	BUSHING	BAGUE	CASQUILLO
	4			453035	2	COLONNETTA D=CH.10 d=M6-6,5 L=45 ZINC.	STUD BOLT	TIGE	PRISIONERO
	5			452905	2	COVER COPRI RUOTA DIAM.250	HUB COVER	COUVERCLE DE MOYEU	CUBRECUBO
	6			409077	4	DADO M3x4,5 AUTOBL. UNI 7474 ZINC	LOCK NUT	ECROU AUTOFREINES	TUERCA AUTOBLOCANTE
	7			409036	2	DADO M5x5 UNI 5587 ZINC	NUT	ECROU	TUERCA
	8			409040	2	DADO M6x5 UNI 5588 ZINC	NUT	ECROU	TUERCA
	9			409096	8	DADO M14X2 AUTOBL. DIN 982 ZINC	NUT	ECROU	TUERCA
	10			452384	1	FLANGIA MOTORUOTA DX	RIGHT FLANGE	FLASQUE DROITE	BRIDA DERECHO
	11			452386	1	FLANGIA MOTORUOTA SX	LEFT FLANGE	FLASQUE GAUCHE	BRIDA IZQUIERDO
	13			439924	2	MOLLA TRAZ. 10x1x54	SPRING	RESSORT	RESORTE
	14			455634	2	MOTORUOTA AC 36V 2500W D412x156 SE 10723	TRACTION WHEEL (RUBBER)	MOTOROUE (CAOUTCH.)	RUEDA MOTRIZ (GOMA)
	15			409212	8	RONDELLA D14 UNI 6592 INOX	WASHER	RONDELLE	ARANDELA
	16			409139	4	ROSETTA 3x8x1 UNI 6593 ZINC	WASHER	RONDELLE	ARANDELA
	17			409151	4	ROSETTA 5,5x15x1.5 UNI 6593 ZINC	WASHER	RONDELLE	ARANDELA
	18			409175	24	ROSETTA 8x17x1,6 UNI 6592 ZINC.	WASHER	RONDELLE	ARANDELA
	19			409154	4	ROSETTA GROWER 5x1,6 ZINC	WASHER	RONDELLE	ARANDELA
	20			415946	18	ROSETTA M8 GROWER UNI 1751	LOCK WASHER	RONDELLE FREIN	ARANDELLA DENTADA
	21			219117	2	STAFFETTA SUPPORTO MICRO PEDALE	SUPPORT	SUPPORT	SOPORTE
	22			437783	2	TESTA A SNODO M6 FEMMINA	ARTICULATION HEAD	TETE ARTICULEE	TESTA DE ARTICULACION
	23			453036	2	TUBETTO D=8 d=6 S=61 ZINCATO	PIPE	TUBE	TUBO
	24			430834	4	VITE M3X18 TCTC UNI7687 ZINC	SCREW	VIS	TORNILLO
	25			455000	6	VITE M5x12 TCTC UNI 7687 NERA	SCREW	VIS	TORNILLO
	26			407644	4	VITE M5x12 TE UNI 5739 ZINC	SCREW	VIS	TORNILLO
	27			407647	2	VITE M5x20 TE UNI 5739 ZINC	SCREW	VIS	TORNILLO
	28			415725	2	VITE M6X85 TE UNI 5737 (8.8) NERA	SCREW	VIS	TORNILLO
	29			418298	18	VITE M8x25 TCEI UNI 5931 ZINC	SCREW	VIS	TORNILLO
	30			408759	8	VITE M14X40 TE UNI 5739 ZINC	SCREW	VIS	TORNILLO
	31			400860	2	VOLANTINO D.40X9 M6	HANDWHEEL	VOLANT	RUEDA DE MANIOBRA
↓	32			232671	2	MICROSWITCH STAGNO D2VW_01L1B_1M+FASTON	MICROSWITCH	MICROINTERRUPTEUR	MICROINTERRUPTOR
↑	32.1			453042	1	MICROSWITCH STAGNO D2VW_01L1B_1M OMRON	MICROSWITCH	MICROINTERRUPTEUR	MICROINTERRUPTOR
↑	32.2			221003	1	TUBETTO RESTRINGIBILE 9,5X240	SHEATH	GAINE	VAINA
↑	32.3			409890	2	FASTON FEMMINA 6,3 NUDO			
↑	32.4			416138	2	COPRIFASTON X FEMMINA D.6.3 25X9 BIAN	FASTON COVER	COUVERCLE DE FASTON	CUBREFASTON

CR-07A PREM. MOTORUOTA AC 36V 2500W (SE)

MOTOR WHEEL PREASSEMBLY
PREMONTAGE ROUE MOTEUR
PREMONTAJE RUEDA MOTOR

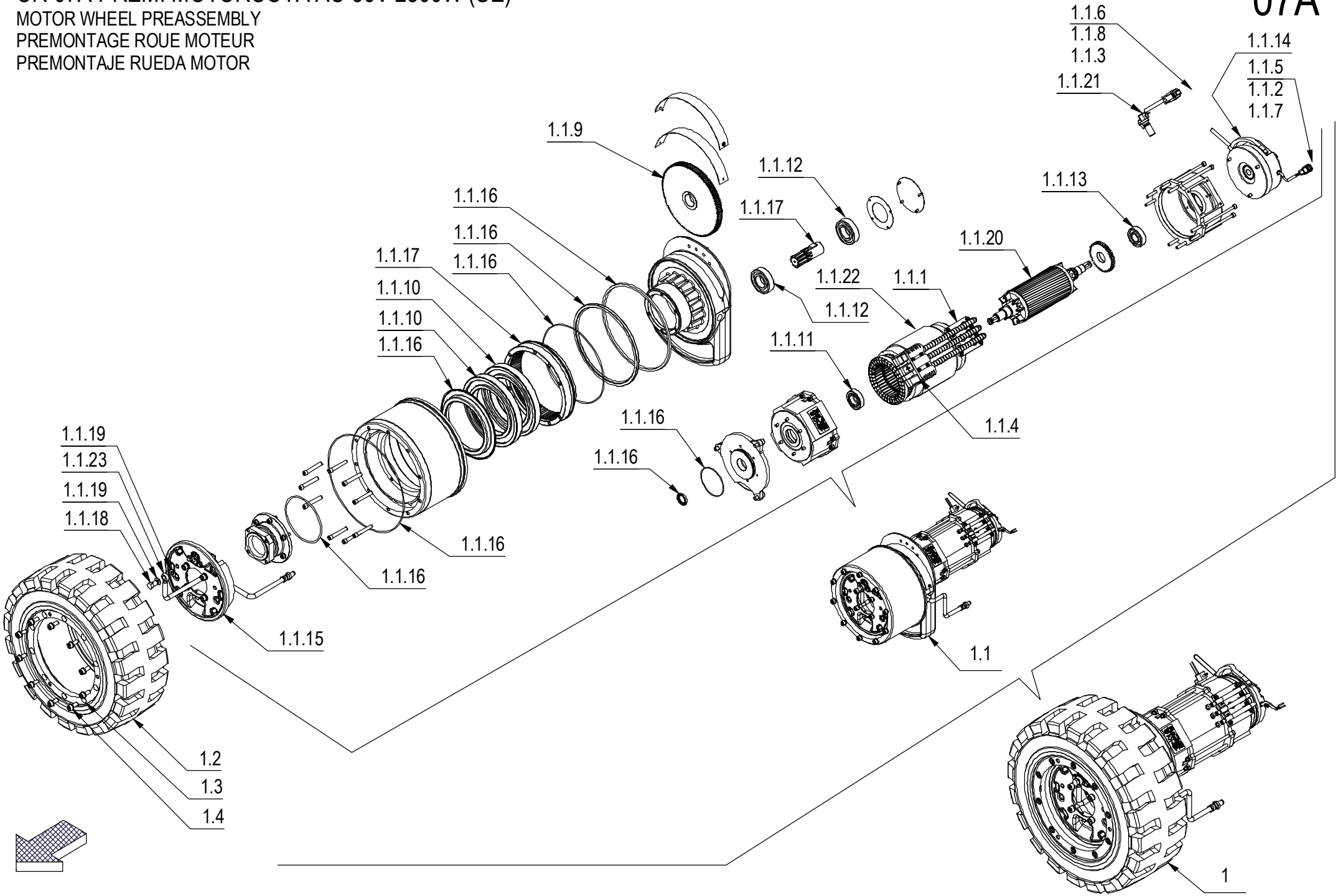

CR-07A PREM. MOTORUOTA AC 36V 2500W (SE)

–	POS	TECHNICAL NEWS	SERIAL NUMBER	CODICE	QTÀ	DESCRIZIONE	DESCRIPTION	DESIGNATION	DESCRPCIÓN
↓	1			455634	1	MOTOR.AC 36V 2500W D412x156 SE CIMA10723	TRACTION WHEEL	ROUE DE TRACTION	RUEDA DE TRACCIÓN
↑↓	1.1			456292	1	MOTORIDUTTORE AC 36V 2500W+FRENO+CONNET.	GEARED MOTOR ASSEMBLY	MOTO-REDUCTEUR COMPLET	MOTORREDUCTOR COMPLETO
↑↑	1.1.1			456414	1	BASETTA CIMA 34347 GUIDA CAVI MOTOR. GMG	SUPPORT PLATE	PLAQUE SUPPORT	PLACA SOPORTE
↑↑	1.1.2			444126	1	BLOCCA CONTATTI MAS. WM-2P X DEUTSCH DTM	BLOCK CONTACTS	BLOQUER LES CONTACTS	BLOQUE DE CONTACTOS
↑↑	1.1.3			433604	1	BLOCCA CONTATTI MASCHI W6P X DEUTSCH DT	BLOCK CONTACTS	BLOQUER LES CONTACTS	BLOQUE DE CONTACTOS
↑↑	1.1.4			456297	1	CONNET. SB/MPC 175-3 114133S1 CIMA 90757	CONNECTOR	CONNECTEUR	CONECTOR
↑↑	1.1.5			443943	1	CONNETTORE DEUTSCH DTM04-2P	CONNECTOR	CONNECTEUR	CONECTOR
↑↑	1.1.6			433601	1	CONNETTORE FEM. DEUTSCH 6 POLI DT04-6P	CONNECTOR FEMALE	CONNECTEUR FEMELLE	CONECTOR HEMBRA
↑↑	1.1.7			443944	2	CONTATTO MAS. 1060-20-0122 x DEUTSCH DTM	CONTACT	CONTACT	CONTACTO
↑↑	1.1.8			433620	6	CONTATTO MASCHIO X DEUTSCH FEM. DT04	CONTACT	CONTACT	CONTACTO
↑↑	1.1.9			456422	1	CORONA DENTATA X MOTORUOTA (CIMA 129101)	CROWN GEAR	COURONNE	CORONA DENTADA
↑↑	1.1.10			408453	2	CUSCINETTO 16024 (MTR 300)	BEARING	ROULEMENT	COJINETE
↑↑	1.1.11			451260	1	CUSCINETTO 6005 2RS (25x47x12)	BEARING	ROULEMENT	COJINETE
↑↑	1.1.12			456427	2	CUSCINETTO 6206-2Z 30x62x16 (CIMA 91133)	BEARING	ROULEMENT	COJINETE
↑↑	1.1.13			456425	1	CUSCINETTO A SFERE 6204-2RS C3 (91107)	BEARING	ROULEMENT	COJINETE
↑↑	1.1.14			456293	1	ELETTROFRENO Ø125 IP65 20Nm CIMA 11192	ELECTRIC BRAKE	FREIN ÉLECTRIQUE	FRENO ELÉCTRICO
↑↑	1.1.15			456295	1	GR. FRENO A TAMBURO Ø180X32 CIMA 11194	BRAKE GROUP	GROUPE DE FREIN	GRUPO DE FRENO
↑↑	1.1.16			231961	1	KIT GUARNIZIONI MOTORUOTA (CM 10723/5-E)	GASKET GROUP	GROUPE DE JOINTS	GRUPO DE JUNTAS
↑↑	1.1.17			456421	1	PIGNONE RINVIO + CORONA (CIMA 12988)	KINEMATIC GROUP	GROUPE CINEMATIQUE	GRUPO CINEMATICO
↑↑	1.1.18			448441	1	RACCORDO FORATO M10x1,25 COD.11100	FITTING	RACCORD	RACOR
↑↑	1.1.19			426755	2	RONDELLA RAME 10X16X1,5	WASHER BRASS	RONDELLE LAITON	ARANDELA LATON
↑↑	1.1.20			456412	1	ROTORE MOTORE TRAZ. (CIMA 313161)	ROTOR	ROTOR	ROTOR
↑↑	1.1.21			435054	1	SENSORE VELOCITA' MV300 (70022)	SPEED SENSOR	CAPTEUR DE VITESSE	SENSOR DE VELOCIDAD
↑↑	1.1.22			456415	1	STATORE MOTORE TRAZ. (CIMA 31060T)	MOTOR STATOR	STATOR DE MOTEUR	ESTATOR DEL MOTOR
↑↑	1.1.23			456419	1	TUBO OLIO FRENO Ø180 (CIMA 94504)	PIPE	TUBE	TUBO
↑	1.2			455533	1	RUOTA D412X156 GOMMA S.ELASTICA A.T. GMG	POLYURETHANE WHEEL	ROUE POLYURETHANE	RUEDA DE POLIURETANO
↑	1.3			409181	10	ROSETTA 8X13X2,2_GROWER_RINFORZATA ZINC	LOCK WASHER	RONDELLE FREIN	ARANDELLA DENTADA
↑	1.4			416697	10	VITE M8X20 TCEI UNI5931 DIN912 (8.8) ZI	SCREW	VIS	TORNILLO

CR-07B GRUPPO COMANDO FRENO

BRAKING SYSTEM GROUP
GROUPE SYSTÈME DE FREINAGE
GRUPO SISTEMA DE FRENOS

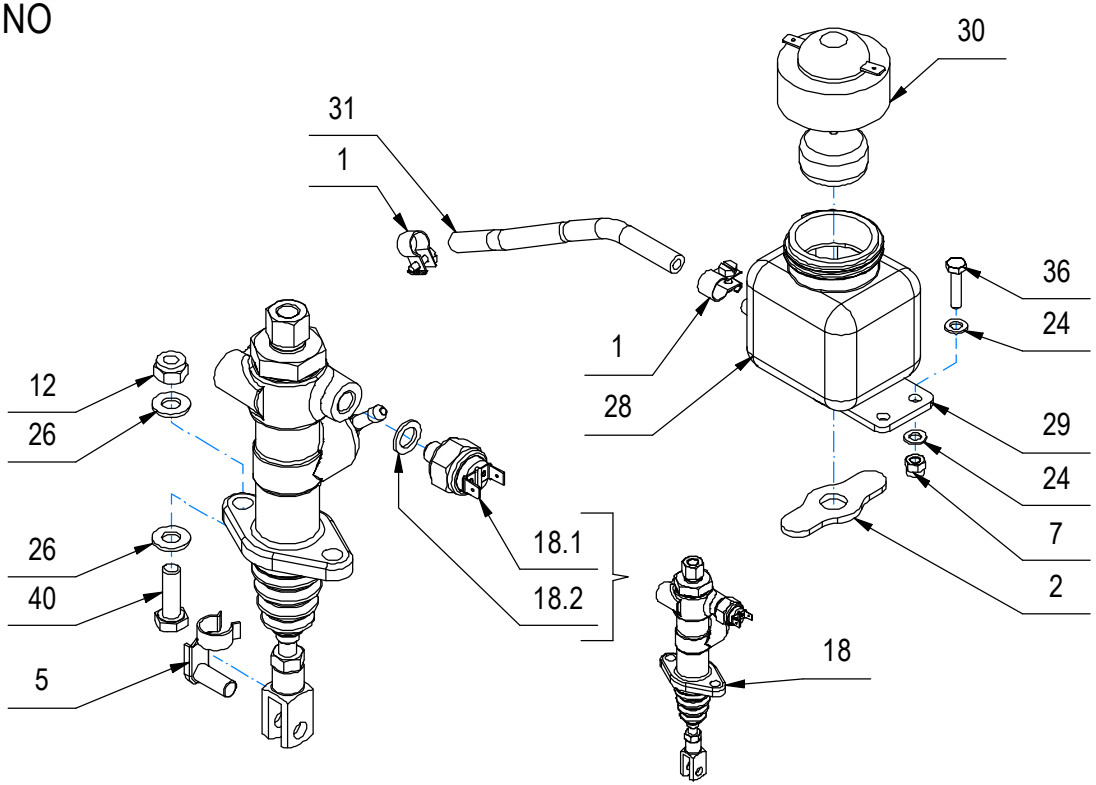

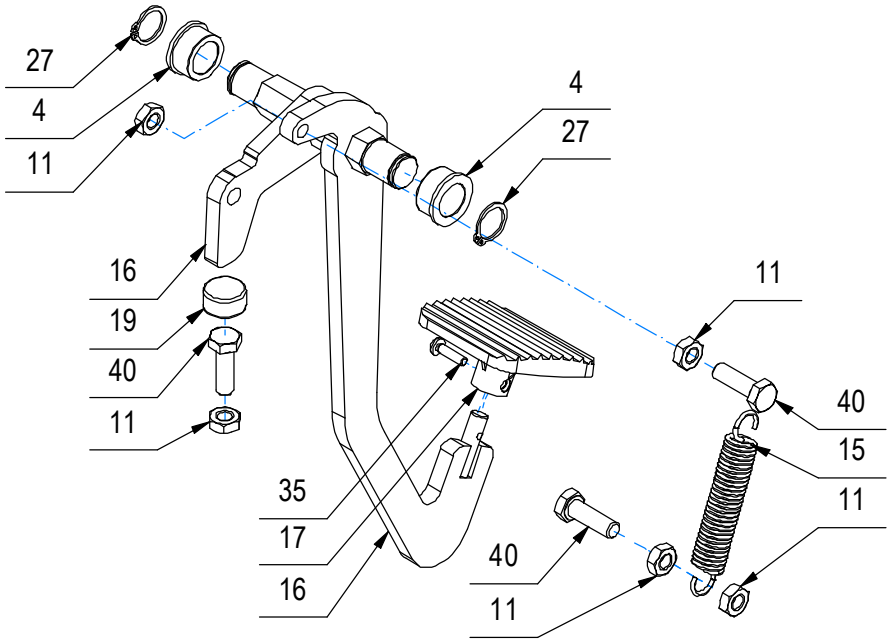

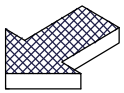

CR-07B GRUPPO COMANDO FRENO

–	POS	TECHNICAL NEWS	SERIAL NUMBER	CODICE	QTÀ	DESCRIZIONE	DESCRIPTION	DESIGNATION	DESCRPCIÓN
	1			410300	2	ANELLO STRINGITUBO 9-11 (STRIK)	CLAMP	COLLIER	ABRAZADERA
	2			405955	1	BANDELLA GOMMA VASCHETTA OLIO	SUPPORT PLATE	PLAQUE SUPPORT	PLACA SOPORTE
	4			408019	2	BOCCOLA D=25-22,2 d=16 S=12 OT58	BUSHING	BAGUE	CASQUILLO
	5			410459	1	CLIPS PER FORCELLA M8 CORTA	PIN	AXE	PERNO
	7			409080	3	DADO M5x7 AUTOBL. UNI 7473 ZINC	LOCK NUT	ECROU AUTOFREINES	TUERCA AUTOBLOCANTE
	11			409054	5	DADO M8x5 UNI 5589 ZINC	NUT	ECROU	TUERCA
	12			409085	2	DADO M8x8.5 AUTOBL. UNI 7474 ZINC	LOCK NUT	ECROU AUTOFREINES	TUERCA AUTOBLOCANTE
	15			202476	1	MOLLA TRAZ. 15X2X84	SPRING	RESSORT	RESORTE
	16			452604	1	PEDALE FRENO	BRAKE PEDAL	PEDALE DE FREIN	PEDAL MANDO FRENO
	17			443156	1	PEDANA PEDALE ELEN COD. AA040018	PEDAL	PEDALE	PEDAL
	18			448608	1	POMPA OLIO FRENO 17005-2K MODIFICATA	BRAKE OIL PUMP	POMPE À HUILE DE FREIN	BOMBA DE ACEITE DE FRENO
	18.1			456756	1	SENSORE POMPA OLIO 17005-2K (ENG-002014)	SENSOR	CAPTEUR	SENSOR
	18.2			426755	1	RONDELLA RAME 10X16X1,5 POMPA ENG-000396	WASHER	RONDELLE	ARANDELA
	19			409861	1	PUNTALINO GOMMA PER VITE M8	CAP	BUTEE	CAPUCHO
	24			409150	6	ROSETTA 5X11X1 UNI 6592 ZINC	WASHER	RONDELLE	ARANDELA
	26			409175	4	ROSETTA 8x17x1,6 UNI 6592 ZINC.	WASHER	RONDELLE	ARANDELA
	27			408350	2	SEEGER E 16 X1 DIN 471	SEEGER RING	SERRE CLIPS	ANILLO SEEGER
	28			410502	1	SERBATOIO LIQUIDO FRENI	OIL TANK BRAKES	RESERVOIR D'HUILE FREINS	TANQUE DE ACEITE FRENOS
	29			454466	1	SUPPORTO SERBATOIO OLIO FRENI	SUPPORT	SUPPORT	SOPORTE
	30			410503	1	TAPPO ELETTRICO SERBATOIO OLIO FRENI	LEVEL PLUG	BOUCHON DE NIVEAU	TAPON NIVEL
	31			230286	1	TUBO D.5X9 L=140 OLIO FRENI (POMPA-SERB)	PIPE	TUBE	TUBO
	35			408846	1	VITE M4X16 TCTC UNI 7687 ZINC	SCREW	VIS	TORNILLO
	36			407647	4	VITE M5x20 TE UNI 5739 ZINC	SCREW	VIS	TORNILLO
	40			408674	5	VITE M8x25 TE UNI 5739 ZINC	SCREW	VIS	TORNILLO

CR-07B GRUPPO COMANDO FRENO

BRAKING SYSTEM GROUP
GROUPE SYSTÈME DE FREINAGE
GRUPO SISTEMA DE FRENOS

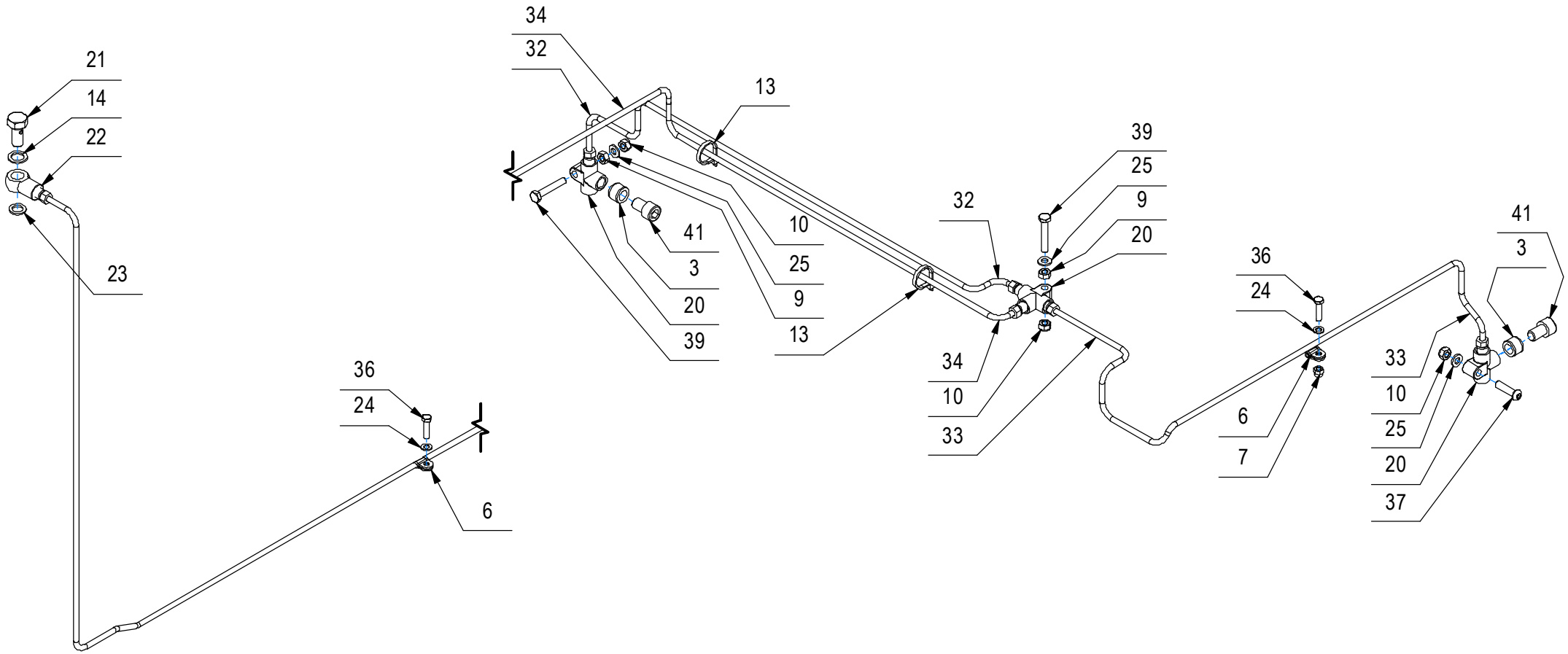

CR-07B GRUPPO COMANDO FRENO

–	POS	TECHNICAL NEWS	SERIAL NUMBER	CODICE	QTÀ	DESCRIZIONE	DESCRIPTION	DESIGNATION	DESCRPCIÓN
	3			408038	2	BOCCOLA D=15,9 d=10 S=11,5 OT58	BUSHING	BAGUE	CASQUILLO
	6			438042	2	COLLARE ISOLATO FS8 RSGU1 D5	ISOLATED COLLAR	COLLAR	COLLAR AISLADO
	7			409080	3	DADO M5x7 AUTOBL. UNI 7473 ZINC	LOCK NUT	ECROU AUTOFREINES	TUERCA AUTOBLOCANTE
	9			409040	2	DADO M6x5 UNI 5588 ZINC	NUT	ECROU	TUERCA
	10			409082	3	DADO M6x6 AUTOBL UNI 7474 ZINC	LOCK NUT	ECROU AUTOFREINES	TUERCA AUTOBLOCANTE
	13			410275	2	FASCETTA PLASTICA 3,6x140 BIANCA	CLAMP	COLLIER	ABRAZADERA
	14			410510	1	GUARNIZIONE IN RAME 12x18x1,5	GASKET	JOINT	JUNTA
	20			410508	3	RACCORDO A 3 VIE	FITTING	RACCORD	RACOR
	21			448441	1	RACCORDO FORATO M10x1,25	FITTING	RACCORD	RACOR
	22			448627	1	RACCORDO M10x1,25 FORO D.12 cod.11070	FITTING	RACCORD	RACORD
	23			426755	1	RONDELLA IN RAME 10X16X1.5	WASHER	RONDELLE	ARANDELA
	24			409150	6	ROSETTA 5X11X1 UNI 6592 ZINC	WASHER	RONDELLE	ARANDELA
	25			409156	3	ROSETTA 6x12x1,6 UNI 6592 ZINC	WASHER	RONDELLE	ARANDELA
	32			452769	1	TUBO OLIO FRENO DISTRIB. DX	OIL DELIVERY PIPE	PIPE OIL DELIVERY	ACEITE TUBO
	33			452767	1	TUBO OLIO FRENO DISTRIB. SX	OIL DELIVERY PIPE	PIPE OIL DELIVERY	ACEITE TUBO
	34			452754	1	TUBO OLIO FRENO POMPA-DISTRIB.	OIL DELIVERY PIPE	PIPE OIL DELIVERY	ACEITE TUBO
	36			407647	4	VITE M5x20 TE UNI 5739 ZINC	SCREW	VIS	TORNILLO
	37			416778	1	VITE M6X25 TCBEI ISO 7380 ZINC	SCREW	VIS	TORNILLO
	39			408651	2	VITE M6x35 TE UNI 5739 ZINC	SCREW	VIS	TORNILLO
	41			230194	2	VITE M10x1,25 x 16 TCEI UNI 5931 ZINCATA	SCREW	VIS	TORNILLO

CR-08 GRUPPO SERBATOI (VER. RAL5012 + RAL7016)

TANKS GROUP
GROUPE DE RÉSERVOIRS
GRUPO DE TANQUES

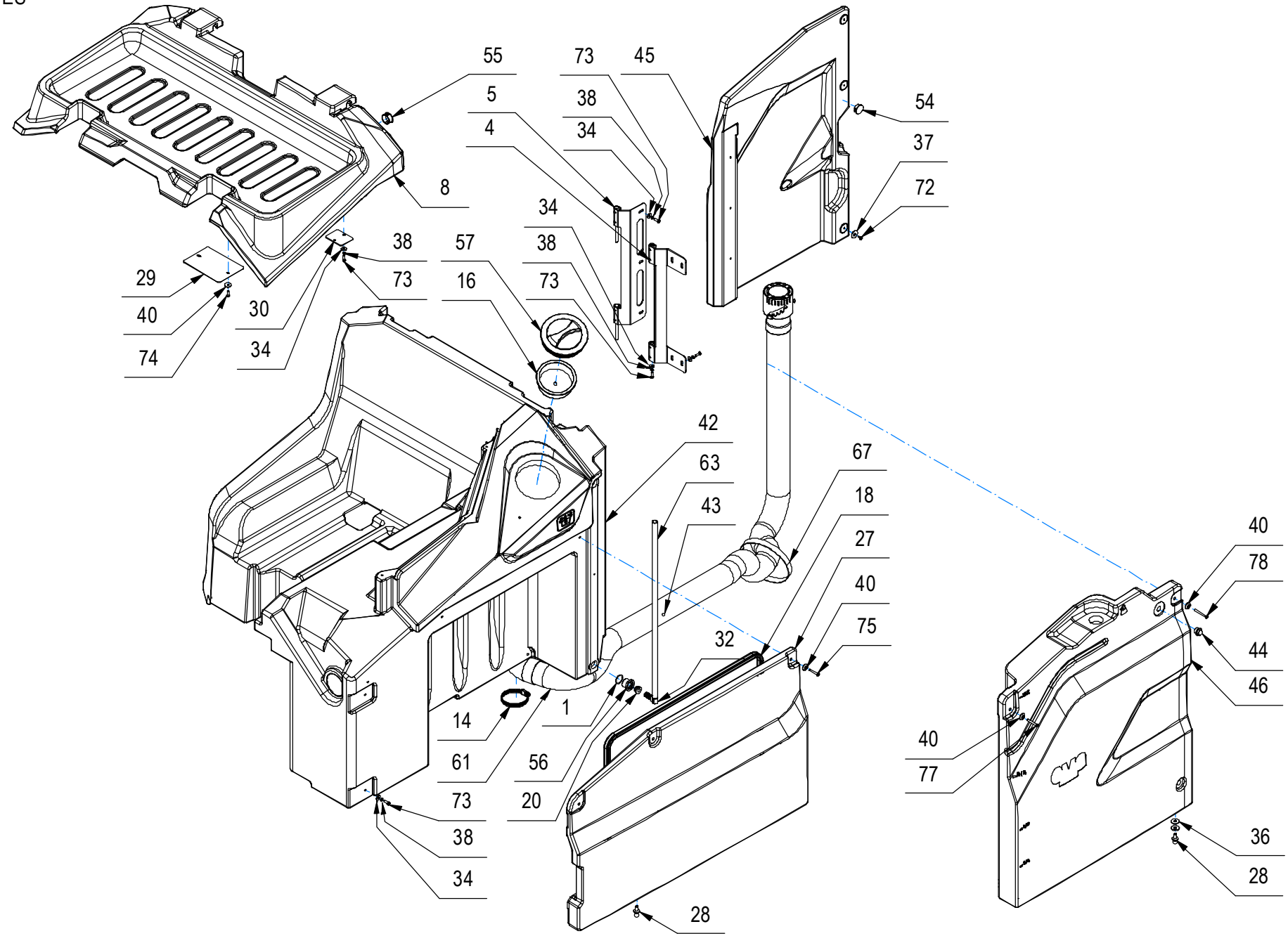

CR-08 GRUPPO SERBATOI (VER. RAL5012 + RAL7016)

–	POS	TECHNICAL NEWS	SERIAL NUMBER	CODICE	QTÀ	DESCRIZIONE	DESCRIPTION	DESIGNATION	DESCRPCIÓN
	1			422611	2	ANELLO DI TENUTA O-RING 2100 1,78x25,12	O-RING	JOINT	JUNTA ANULAR
	4			454520	1	CERNIERA FISSA GUIDA SPORTELLO BATT.	HINGE	CHARNIERE	BISAGRA
	5			454518	1	CERNIERA MOBILE GUIDA COFANO BATT.	HINGE	CHARNIERE	BISAGRA
	8			453838	1	COPERCHIO BATTERIE RAL 7016	BATTERY COVER	COUVERCLE DE BATTERIE	TAPA BATERIA
	14			416176	5	FASCETTA A VITE 58-75 x 12	CLAMP	COLLIER	ABRAZADERA
	16			405416	1	FILTRO A TAZZA De118 Di108 H40	FILTER	FILTRE	FILTRO
	18			454858	1	GUARNIZIONE ASSOTECH 001.001324 L=1500	GASKET	JOINT	JUNTA
	20			427741	2	GUARNIZIONE D=22 d=11 L=12,5 TIPO PWS10	FAIRLEAD	PASSE-CABLE	GUIACABLE
	27			453835	1	PANNELLO IMPIANTO ELET.	ELECTRICAL SYSTEM PANEL	PANNEAU SYSTÈME ÉLECTRIQUE	PANEL SISTEMA ELÉCTRICO
	28			454482	4	PERNO PER SNODO SFERICO A/B 129 NERO	PIN	AXE	PERNO
	29			454506	2	PIASTRA COPRI FORO MONTANTE TETT.	PLAQUE	PLAQUE	PLACA
	30			454422	2	PIASTRINA GUIDA PERNO CERNIERA	PLAQUE	PLAQUETTE	PLAQUETA
	32			454842	2	RACCORDO A GOMITO NORMA WS13 POM	ELBOW	COUDE	RACOR CODO
	34			409152	26	ROSETTA 5x15x1.5 UNI 6593 A2	WASHER	RONDELLE	ARANDELA
	36			409185	4	ROSETTA 9x24x2,5 UNI 6593 A2	WASHER	RONDELLE	ARANDELA
	37			409179	3	ROSETTA 9x24x2,5 UNI 6593 ZINC	WASHER	RONDELLE	ARANDELA
	38			409155	26	ROSETTA M5 UNI 1751 INOX GROWER	WASHER	RONDELLE	ARANDELA
	40			400250	13	ROSETTA SOTTOVITE D=5X20	SPECIAL WASHER	RONDELLE SPECIALE	ARANDELA ESPECIAL
	42			453836	1	SERBATOIO SOLUZIONE	TANK	RÉSERVOIR	TANQUE
	43			455210	1	SFERA D=10 PP VERDE	FLOATING SPHERE	SPHÈRE FLOTTANTE	ESFERA FLOTANTE
	44			416311	2	SPIA LIVELLO ACQUA SERBATOIO 3/8		BULBE DE NIVEAU	BOMBILLA DE NIVEL
	45			453843	1	SPORTELLO BATT. LAT. DX	BATTERY LID	PORTE BATTERIE	TAPA BATERÍA
	46			453842	1	SPORTELLO BATTERIE LAT. SX	BATTERY LID	PORTE BATTERIE	TAPA BATERÍA
	54			416075	1	TAPPO A SCATTO D.25 HEYCO TIPO MDP	CAP	CAPUCHON	TAPON
	55			451832	1	TAPPO A SCATTO HEYCO DPT-1187 FORO 30,1	PROTECTION CAP	CALOTTE DE PROTECTION	CAPUCHO DE PROTECCION
	56			454843	2	TAPPO ESAG. CH.32 D=G3/4" FORO=16,2 OT58	COVER	COUVERCLE	TAPA
	57			400728	1	TAPPO FILETT. D.130 FIL. D.127 PER E9719	THREADED COVER	COUVERCLE FILETE	TAPA FILETE
	61			454695	1	TUBO Ø63x2190 CON TAPPO GIREVOLE+GOMITO	EXHAUST PIPE ASSEMBLY	FLEXIBLE DE VIDANGE COMPL.	TUBO DE DESCARGA COMPLETO
	63			231264	1	TUBO VITREO D=17 d=12 L=625	HOSE	TUYAU	TUBO DE GOMA
	67			454874	1	VELCRO DOUBLE 18/19MM COLORE NERO L=56CM	CLAMP	COLLIER	ABRAZADERA
	72			415750	3	VITE M5X12 TSPTC UNI 7688 (4.8) ZINC.	SCREW	VIS	TORNILLO
	73			407646	26	VITE M5x16 TE UNI 5739 A2	SCREW	VIS	TORNILLO
	74			438302	8	VITE M5x16 TSPTC UNI 7688 ZINC. NERO	SCREW	VIS	TORNILLO
	75			450379	3	VITE M5x35 TSPTC UNI 7688 ZINC. NERO	SCREW	VIS	TORNILLO
	77			450378	1	VITE M5x40 TSPTC UNI 7688 ZINC. NERO	SCREW	VIS	TORNILLO
	78			454655	1	VITE M5X50 TPSTC UNI 7688 ZINC. NERA	SCREW	VIS	TORNILLO

CR-08 GRUPPO SERBATOI (VER. RAL5012 + RAL7016)

TANKS GROUP
GROUPE DE RÉSERVOIRS
GRUPO DE TANQUES

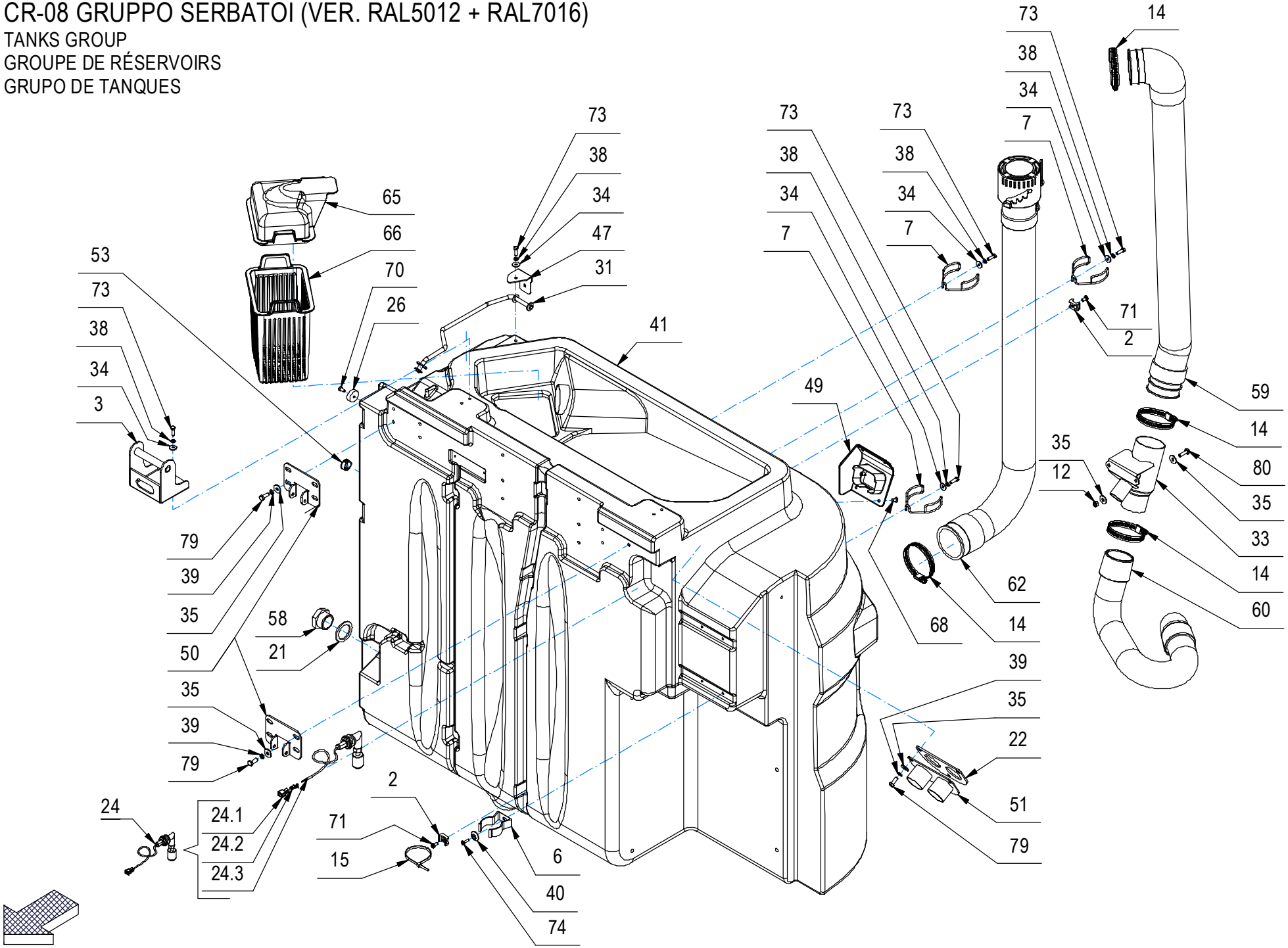

CR-08 GRUPPO SERBATOI (VER. RAL5012 + RAL7016)

–	POS	TECHNICAL NEWS	SERIAL NUMBER	CODICE	QTÀ	DESCRIZIONE	DESCRIPTION	DESIGNATION	DESCRPCIÓN
	2			409819	6	BASETTA TC 142 PER FASCETTE	SUPPORT PLATE	PLAQUE SUPPORT	PLACA SOPORTE
	3			454505	2	CERNIERA COPERCHIO BATTERIE	HINGE	CHARNIERE	BISAGRA
	6			412123	4	CLIP ABS FISSAGGIO TUBO D=38	SPRING	RESSORT	RESORTE
	7			453758	6	CLIP X TUBO DI SCARICO D=66	SPRING	RESSORT	RESORTE
	12			415901	2	DADO M6 AUTOBL. UNI 7474 INOX	NUT	ECROU	TUERCA
	14			416176	5	FASCETTA A VITE 58-75 x 12	CLAMP	COLLIER	ABRAZADERA
	15			410277	4	FASCETTA PLASTICA 4.5X200	CLAMP	COLLIER	ABRAZADERA
	21			417554	1	GUARNIZIONE GOMMA 1" TUBO SCARICO	GASKET	JOINT	JUNTA
	22			442252	1	GUARNIZIONE MOUSSE SP.3 ADESIVA	GASKET	JOINT	JUNTA
↓	24			229018	1	INTERRUT. A GALLEG. GOMITO + FASTON	FLOAT	FLOTTEUR	FLOTADOR
↑	24.1			409951	2	COPRIFASTON MASCHIO 6,3	FASTON COVER	COUVERCLE DE FASTON	CUBREFASTON
↑	24.2			416087	2	FASTON MASCHIO NUDO D.6,3	FASTON	FASTON	FASTON
↑	24.3			450146	1	INTER. GALLEG. GOMITO CON DADO+GUARNIZ.	FLOAT SWITCH	INTERRUPTEUR À FLOTTEUR	INTERRUPTOR DE FLOTADOR
	26			427113	3	MAGNETE Ø25 x Ø5 x 8 - 17 kg (SM09.2585)	MAGNET	AIMANT	IMAN
	31			454509	1	PUNTELLO SUPPORTO COFANO	PROP FOR COVER	LEVIER DE COUVERCLE	PUNTAL CAPOTE
	33			454271	1	RACCORDO TUBI ASP.	FITTING	RACCORD	RACOR
	34			409152	26	ROSETTA 5x15x1.5 UNI 6593 A2	WASHER	RONDELLE	ARANDELA
	35			409161	22	ROSETTA 6,6x18x2 UNI 6593 A2	WASHER	RONDELLE	ARANDELA
	36			409185	4	ROSETTA 9x24x2,5 UNI 6593 A2	WASHER	RONDELLE	ARANDELA
	38			409155	26	ROSETTA M5 UNI 1751 INOX GROWER	WASHER	RONDELLE	ARANDELA
	39			415945	18	ROSETTA M6 UNI 1751 INOX GROWER	WASHER	RONDELLE	ARANDELA
	40			400250	13	ROSETTA SOTTOVITE D=5X20	SPECIAL WASHER	RONDELLE SPECIALE	ARANDELA ESPECIAL
	41			231071	1	SERBATOIO RECUPERO	TANK	RÉSERVOIR	TANQUE
	47			454517	1	SQUADRETTA FISSA PUNTELLO COFANO	PROP	LEVIER	PUNTAL
	49			454411	1	SUPPORTO TELECAMERA	SUPPORT	SUPPORT	SUPORTE
	50			454473	2	SUPPORTO TIRANTE SERBATOIO	SUPPORT	SUPPORT	SUPORTE
	51			442200	1	SUPPORTO TUBI ASPIRAZIONE	SUPPORT	SUPPORT	SOPORTE FIJADOR
	53			409829	1	TAPPO A SCATTO D.20,6 HEYCO	COVER	COUVERCLE	TAPA
	58			452101	1	TAPPO MASCHIO G 1" COD.060707 BUCCHI	THREADED CAP	CAPUCHON FILETÉ	TAPA ROSCADA
	59			454703	1	TUBO ASP.Ø60x886 CON MANICOTTI GOM.+DIR.	SUCTION HOSE	FLEXIBLE ASPIRATION	TUBO DE ASPIRACION
	60			446862	1	TUBO ASPIR. D=50 L=695 MAN.TIPO G+GOMITO	SUCTION HOSE	FLEXIBLE ASPIRATION	TUBO DE ASPIRACION
	62			454701	1	TUBO Ø63x1000 CON TAPPO GIREVOLE+MAN.DIR	EXHAUST PIPE ASSEMBLY	FLEXIBLE DE VIDANGE COMPL.	TUBO DE DESCARGA COMPLETO
	65			454446	1	VASCHETTA ASPIRAZIONE	DISTRIBUTOR	DISTRIBUTEUR	DISTRIBUIDOR
	66			454800	1	VASCHETTA FILTRO RACCOLTA SERB. REC.	DISTRIBUTOR	DISTRIBUTEUR	DISTRIBUIDOR
	68			426801	4	VITE AUTOF. 4.2X16 TBT.CROCE NERA	SCREW	VIS	TORNILLO
	70			415751	3	VITE M5X10 TC UNI 6107 ISO 1207 A2	SCREW	VIS	TORNILLO

CR-08 GRUPPO SERBATOI (VER. RAL5012 + RAL7016)

TANKS GROUP
GROUPE DE RÉSERVOIRS
GRUPO DE TANQUES

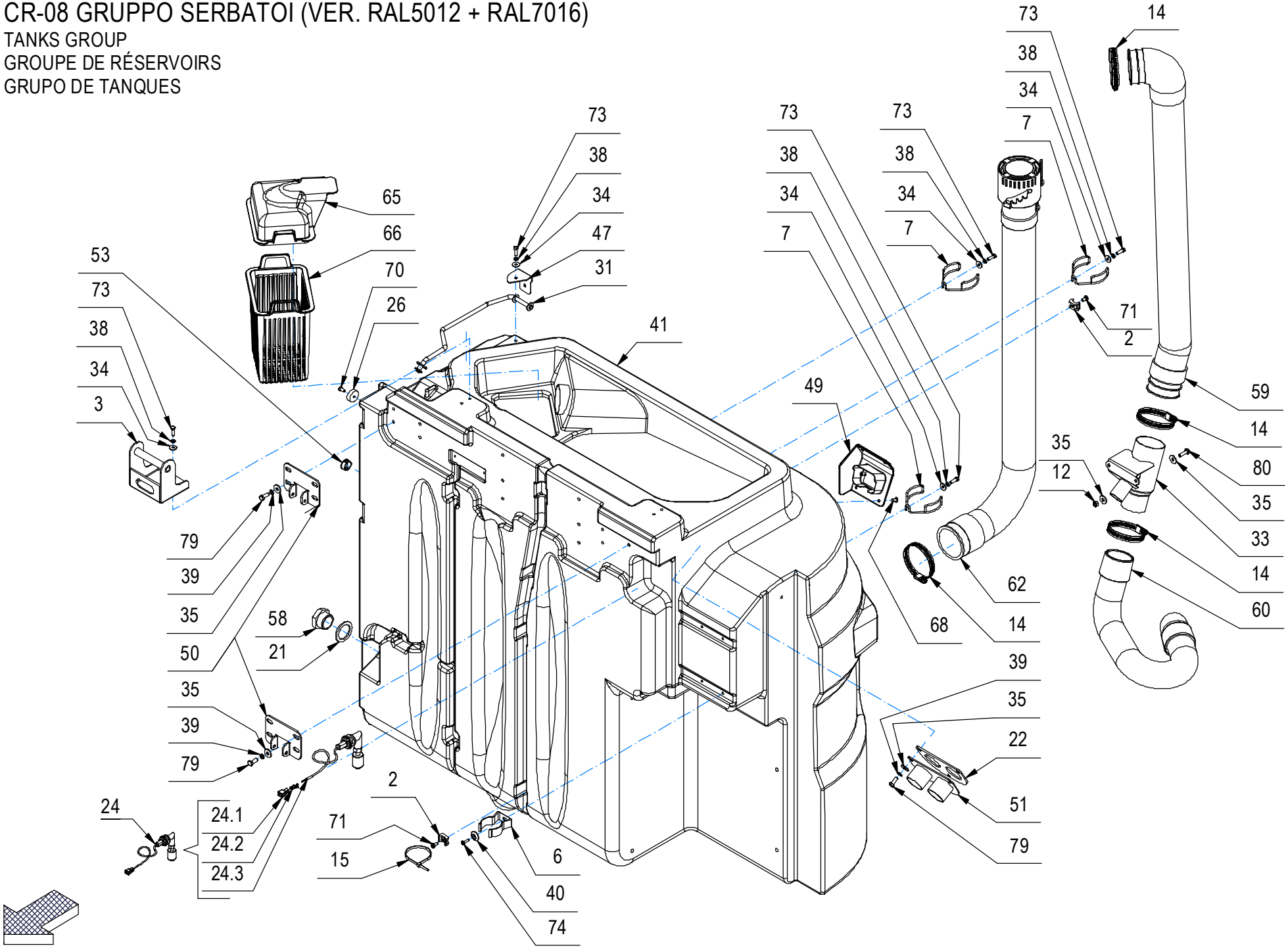

CR-08 GRUPPO SERBATOI (VER. RAL5012 + RAL7016)

–	POS	TECHNICAL NEWS	SERIAL NUMBER	CODICE	QTÀ	DESCRIZIONE	DESCRIPTION	DESIGNATION	DESCRPCIÓN
	71			408848	6	VITE M5X10 TCTC UNI 7687 A2	SCREW	VIS	TORNILLO
	73			407646	26	VITE M5x16 TE UNI 5739 A2	SCREW	VIS	TORNILLO
	74			438302	8	VITE M5x16 TSPTC UNI 7688 ZINC. NERO	SCREW	VIS	TORNILLO
	79			407664	18	VITE M6x16 TE UNI 5739 A2	SCREW	VIS	TORNILLO
	80			407666	2	VITE M6X20 TE UNI 5739 ZINC	SCREW	VIS	TORNILLO

CR-08 GRUPPO SERBATOI (VER. RAL5012 + RAL7016)

TANKS GROUP
GROUPE DE RÉSERVOIRS
GRUPO DE TANQUES

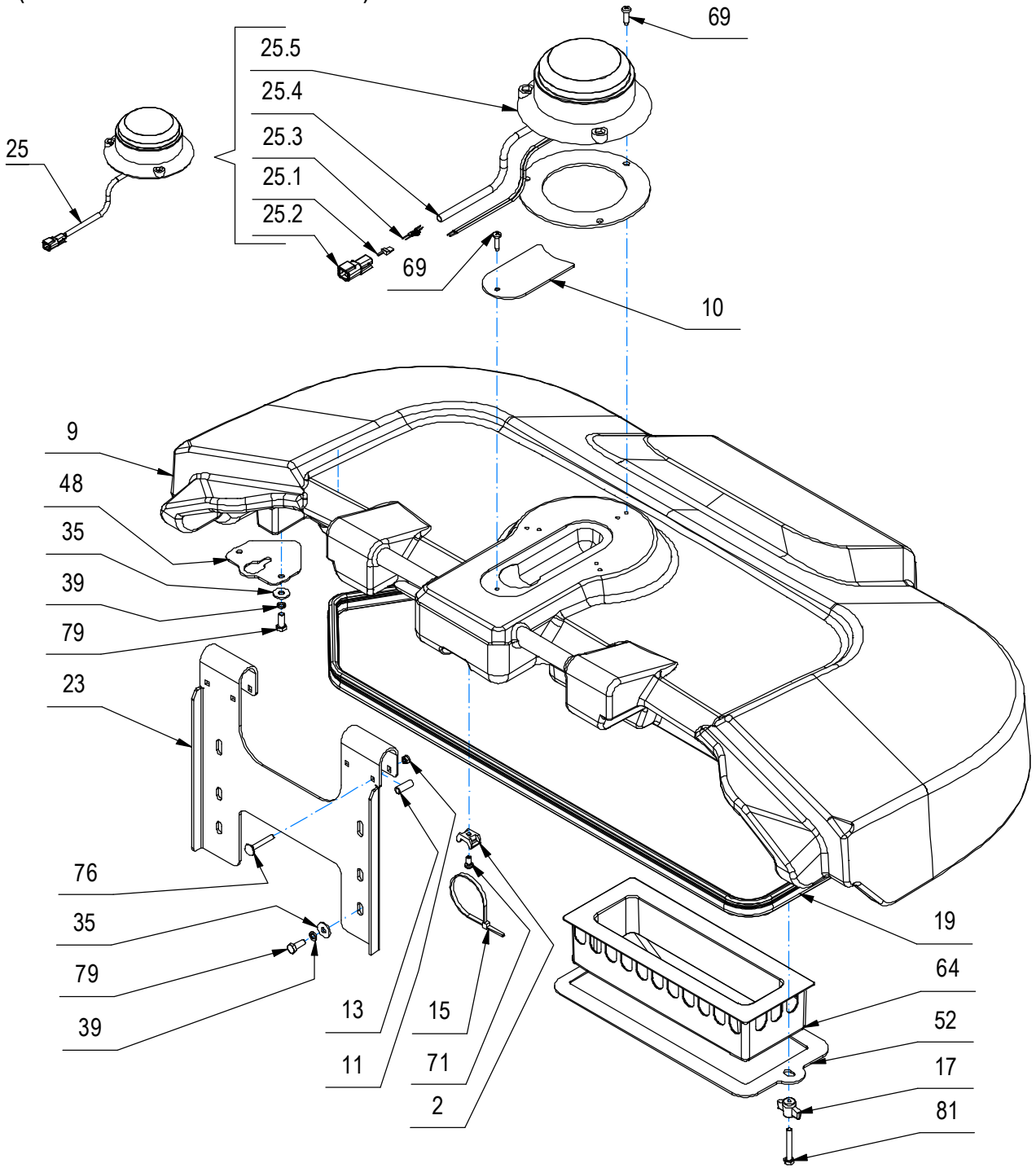

CR-08 GRUPPO SERBATOI (VER. RAL5012 + RAL7016)

–	POS	TECHNICAL NEWS	SERIAL NUMBER	CODICE	QTÀ	DESCRIZIONE	DESCRIPTION	DESIGNATION	DESCRPCIÓN
	2			409819	6	BASETTA TC 142 PER FASCETTE	SUPPORT PLATE	PLAQUE SUPPORT	PLACA SOPORTE
	9			453839	1	COPERCHIO RECUPERO RAL 7016	CARTER	CARTER	CARTER
	10			455014	1	COPERTURA FORO LAMPEGGIANTE	HOLE COVER PLATE	PLAQUE DE COUVERCLE DE TROU	PLACA DE CUBIERTA DE ORIFICIO
	11			448244	4	DADO M5x5 AUTOBL. UNI 7474 INOX	NUT	ECROU	TUERCA
	13			407976	4	DISTANZIALE D=8 d=6,25 S=21 OT63	SPACER	ENTRETOISE	DISTANCIADOR
	15			410277	4	FASCETTA PLASTICA 4.5X200	CLAMP	COLLIER	ABRAZADERA
	17			410232	2	GALLETTO M6X34 PASSANTE	WING NUT	PAPILLON	POMO
	19			454856	1	GUARNIZIONE ASSOTECH 001.001324 L=1880	GASKET	JOINT	JUNTA
	23			454504	1	GUIDA CERNIERA COPERCHIO RECUP.	GUIDE	GUIDE	GUIA
↓	25			231344	1	LAMPEGGIANTE 12-80V + CONN.DEUTSCH DTM04	WINKING LIGHT ASSEMBLY	CLIGNOTEUR COMPLET	DESTELLADOR COMPLETO
↑	25.1			444126	1	BLOCCA CONTATTI MAS. WM-2P X DEUTSCH DTM	LOCK CONTACTS	CONTACTS BLOCAGE	CONTACTOS DE BLOQUEO
↑	25.2			443943	1	CONNETTORE DEUTSCH DTM04-2P	CONNECTOR	CONNECTEUR	CONECTOR
↑	25.3			443944	2	CONTATTO DEUTSCH 1060-20-0122	CONTACT	CONTACT	CONTACTO
↑	25.4			229291	1	GUAINA TERMORESTRINGENTE d=6,4 L=250	SHEATH	GAINE	VAINA
↑	25.5			420310	1	LAMPEGGIATORE 12-80V C.C	WINKING LIGHT ASSEMBLY	CLIGNOTEUR COMPLET	DESTELLADOR COMPLETO
	35			409161	22	ROSETTA 6,6x18x2 UNI 6593 A2	WASHER	RONDELLE	ARANDELA
	38			409155	26	ROSETTA M5 UNI 1751 INOX GROWER	WASHER	RONDELLE	ARANDELA
	39			415945	18	ROSETTA M6 UNI 1751 INOX GROWER	WASHER	RONDELLE	ARANDELA
	48			454519	1	STAFFETTA SUPPORTO COFANO	SUPPORT	ATTAQUE	SOPORTE FIJADOR
	52			454819	1	SUPPORTO VASCHETTA ASP.	SUPPORT	SUPPORT	SOPORTE
	64			445704	1	VASCHETTA ANTI ONDA	ANTI-WAVE TRAY	PLATEAU ANTI-ONDES	BANDEJA ANTI-ONDA
	69			418279	4	VITE D.4,8x19 AUTOF. TCTC SPUNT.NERA	SELF-TAPPING SCREW 4,8x19 SP	VIS	TORNILLO
	71			408848	6	VITE M5X10 TCTC UNI 7687 A2	SCREW	VIS	TORNILLO
	76			424040	4	VITE M5X35 TTQST UNI5732 DIN603 A2	SCREW	VIS	TORNILLO
	79			407664	18	VITE M6x16 TE UNI 5739 A2	SCREW	VIS	TORNILLO
	81			408654	2	VITE M6x40 TE UNI 5739 A2	SCREW	VIS	TORNILLO

CR-08 GRUPPO SERBATOI (VER. ANTIBATTERICO RAL5012 + RAL7016)

TANKS GROUP
GROUPE DE RÉSERVOIRS
GRUPO DE TANQUES

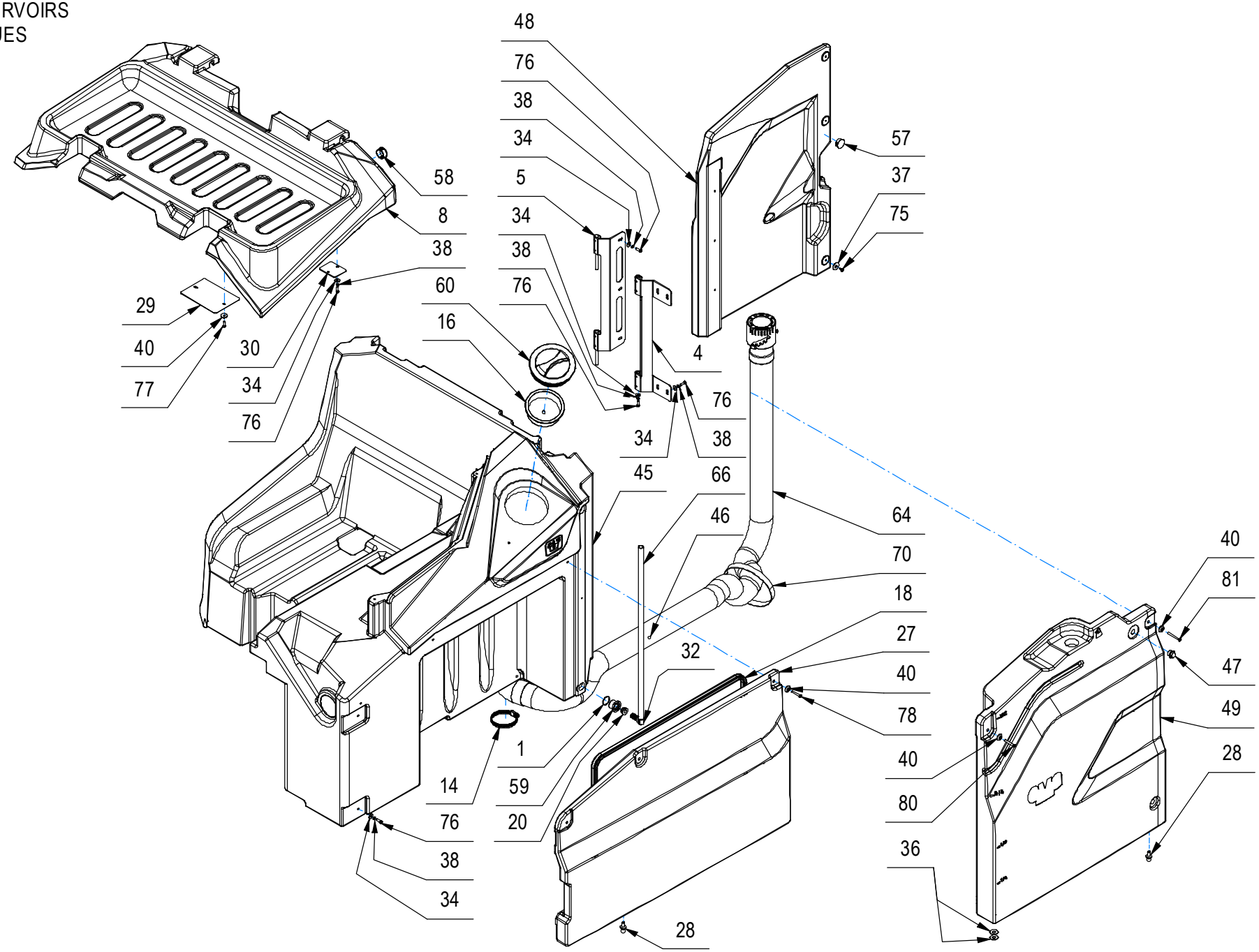

CR-08 GRUPPO SERBATOI (VER. ANTIBATTERICO RAL5012 + RAL7016)

–	POS	TECHNICAL NEWS	SERIAL NUMBER	CODICE	QTÀ	DESCRIZIONE	DESCRIPTION	DESIGNATION	DESCRPCIÓN
	1			422611	2	ANELLO DI TENUTA O-RING 2100 1,78x25,12	O-RING	JOINT	JUNTA ANULAR
	4			454520	1	CERNIERA FISSA GUIDA SPORTELLO BATT.	HINGE	CHARNIERE	BISAGRA
	5			454518	1	CERNIERA MOBILE GUIDA COFANO BATT.	HINGE	CHARNIERE	BISAGRA
	8			453838	1	COPERCHIO BATTERIE RAL 7016	BATTERY COVER	COUVERCLE DE BATTERIE	TAPA BATERIA
	14			416176	5	FASCETTA A VITE 58-75 x 12	CLAMP	COLLIER	ABRAZADERA
	16			405416	1	FILTRO A TAZZA De118 Di108 H40	FILTER	FILTRE	FILTRO
	18			454858	1	GUARNIZIONE ASSOTECH 001.001324 L=1500	GASKET	JOINT	JUNTA
	20			427741	2	GUARNIZIONE D=22 d=11 L=12,5 TIPO PWS10	FAIRLEAD	PASSE-CABLE	GUIACABLE
	27			453835	1	PANNELLO IMPIANTO ELET.	ELECTRICAL SYSTEM PANEL	PANNEAU SYSTÈME ÉLECTRIQUE	PANEL SISTEMA ELÉCTRICO
	28			454482	4	PERNO PER SNODO SFERICO A/B 129 NERO	PIN	AXE	PERNO
	29			454506	2	PIASTRA COPRI FORO MONTANTE TETT.	PLAQUE	PLAQUE	PLACA
	30			454422	2	PIASTRINA GUIDA PERNO CERNIERA	PLAQUE	PLAQUETTE	PLAQUETA
	32			454842	2	RACCORDO A GOMITO NORMA WS13 POM	ELBOW	COUDE	RACOR CODO
	34			409152	26	ROSETTA 5x15x1.5 UNI 6593 A2	WASHER	RONDELLE	ARANDELA
	36			409185	4	ROSETTA 9x24x2,5 UNI 6593 A2	WASHER	RONDELLE	ARANDELA
	37			409179	3	ROSETTA 9x24x2,5 UNI 6593 ZINC	WASHER	RONDELLE	ARANDELA
	38			409155	26	ROSETTA M5 UNI 1751 INOX GROWER	WASHER	RONDELLE	ARANDELA
	40			400250	13	ROSETTA SOTTOVITE D=5X20	SPECIAL WASHER	RONDELLE SPECIALE	ARANDELA ESPECIAL
	45			455747	1	SERBATOIO SOLUZIONE	TANK	RÉSERVOIR	TANQUE
	46			455210	1	SFERA D=10 PP VERDE	FLOATING SPHERE	SPHÈRE FLOTTANTE	ESFERA FLOTANTE
	47			416311	2	SPIA LIVELLO ACQUA SERBATOIO 3/8	LEVEL BULB	BULBE DE NIVEAU	BOMBILLA DE NIVEL
	48			453843	1	SPORTELLO BATT. LAT. DX	BATTERY LID	PORTE BATTERIE	TAPA BATERÍA
	49			453842	1	SPORTELLO BATTERIE LAT. SX	BATTERY LID	PORTE BATTERIE	TAPA BATERÍA
	57			416075	1	TAPPO A SCATTO D.25 HEYCO TIPO MDP	CAP	CAPUCHON	TAPON
	58			451832	1	TAPPO A SCATTO HEYCO DPT-1187 FORO 30,1	PROTECTION CAP	CALOTTE DE PROTECTION	CAPUCHO DE PROTECCION
	59			454843	2	TAPPO ESAG. CH.32 D=G3/4" FORO=16,2 OT58	COVER	COUVERCLE	TAPA
	60			400728	1	TAPPO FILETT. D.130 FIL. D.127 PER E9719	THREADED COVER	COUVERCLE FILETE	TAPA FILETE
	64			454695	1	TUBO Ø63x2190 CON TAPPO GIREVOLE+GOMITO	EXHAUST PIPE ASSEMBLY	FLEXIBLE DE VIDANGE COMPL.	TUBO DE DESCARGA COMPLETO
	66			231264	1	TUBO VITREO D=17 d=12 L=625	HOSE	TUYAU	TUBO DE GOMA
	70			454874	1	VELCRO DOUBLE 18/19MM COLORE NERO L=56CM	CLAMP	COLLIER	ABRAZADERA
	75			415750	3	VITE M5X12 TSPTC UNI 7688 (4.8) ZINC.	SCREW	VIS	TORNILLO
	76			407646	26	VITE M5x16 TE UNI 5739 A2	SCREW	VIS	TORNILLO
	77			438302	8	VITE M5x16 TSPTC UNI 7688 ZINC. NERO	SCREW	VIS	TORNILLO
	78			450379	3	VITE M5x35 TSPTC UNI 7688 ZINC. NERO	SCREW	VIS	TORNILLO
	80			450378	1	VITE M5x40 TSPTC UNI 7688 ZINC. NERO	SCREW	VIS	TORNILLO
	81			454655	1	VITE M5X50 TPSTC UNI 7688 ZINC. NERA	SCREW	VIS	TORNILLO

CR-08 GRUPPO SERBATOI (VER. ANTIBATTERICO RAL5012 + RAL7016)

TANKS GROUP
GROUPE DE RÉSERVOIRS
GRUPO DE TANQUES

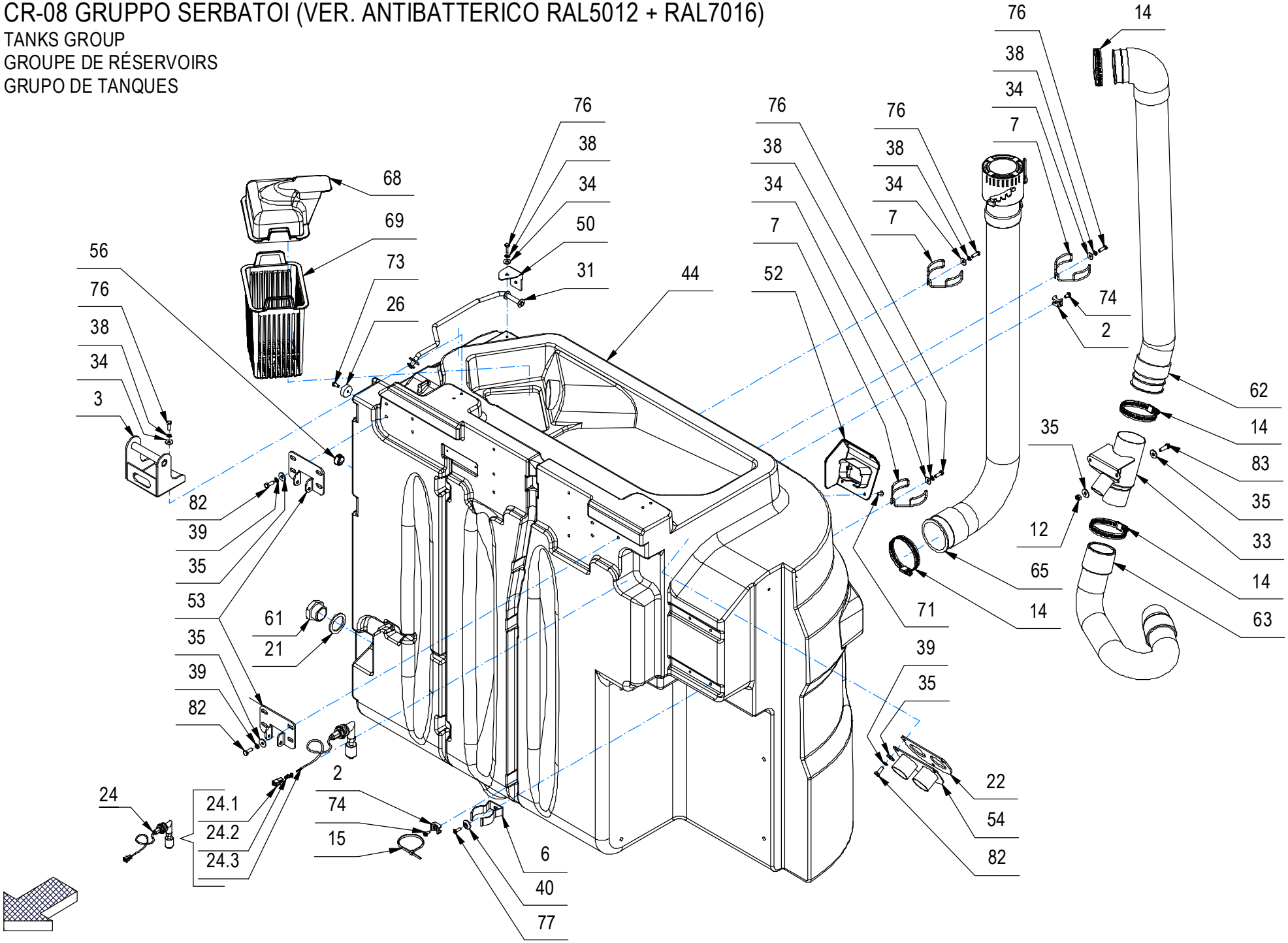

CR-08 GRUPPO SERBATOI (VER. ANTIBATTERICO RAL5012 + RAL7016)

–	POS	TECHNICAL NEWS	SERIAL NUMBER	CODICE	QTÀ	DESCRIZIONE	DESCRIPTION	DESIGNATION	DESCRPCIÓN
	2			409819	6	BASETTA TC 142 PER FASCETTE	SUPPORT PLATE	PLAQUE SUPPORT	PLACA SOPORTE
	3			454505	2	CERNIERA COPERCHIO BATTERIE	HINGE	CHARNIERE	BISAGRA
	6			412123	4	CLIP ABS FISSAGGIO TUBO D=38	SPRING	RESSORT	RESORTE
	7			453758	6	CLIP X TUBO DI SCARICO D=66	SPRING	RESSORT	RESORTE
	12			415901	2	DADO M6 AUTOBL. UNI 7474 INOX	NUT	ECROU	TUERCA
	14			416176	5	FASCETTA A VITE 58-75 x 12	CLAMP	COLLIER	ABRAZADERA
	15			410277	4	FASCETTA PLASTICA 4.5X200	CLAMP	COLLIER	ABRAZADERA
	21			417554	1	GUARNIZIONE GOMMA 1" TUBO SCARICO	GASKET	JOINT	JUNTA
	22			442252	1	GUARNIZIONE MOUSSE SP.3 ADESIVA	GASKET	JOINT	JUNTA
↓	24			229018	1	INTERRUT. A GALLEG. GOMITO + FASTON	FLOAT	FLOTTEUR	FLOTADOR
↑	24.1			409951	2	COPRIFASTON MASCHIO 6,3	FASTON COVER	COUVERCLE DE FASTON	CUBREFASTON
↑	24.2			416087	2	FASTON MASCHIO NUDO D.6,3	FASTON	FASTON	FASTON
↑	24.3			450146	1	INTER. GALLEG. GOMITO CON DADO+GUARNIZ.	FLOAT SWITCH	INTERRUPTEUR À FLOTTEUR	INTERRUPTOR DE FLOTADOR
	26			427113	3	MAGNETE Ø25 x Ø5 x 8 - 17 kg (SM09.2585)	MAGNET	AIMANT	IMAN
	31			454509	1	PUNTELLO SUPPORTO COFANO	PROP FOR COVER	LEVIER DE COUVERCLE	PUNTAL CAPOTE
	33			454271	1	RACCORDO TUBI ASP.	FITTING	RACCORD	RACOR
	34			409152	26	ROSETTA 5x15x1.5 UNI 6593 A2	WASHER	RONDELLE	ARANDELA
	35			409161	22	ROSETTA 6,6x18x2 UNI 6593 A2	WASHER	RONDELLE	ARANDELA
	36			409185	4	ROSETTA 9x24x2,5 UNI 6593 A2	WASHER	RONDELLE	ARANDELA
	38			409155	26	ROSETTA M5 UNI 1751 INOX GROWER	WASHER	RONDELLE	ARANDELA
	39			415945	18	ROSETTA M6 UNI 1751 INOX GROWER	WASHER	RONDELLE	ARANDELA
	40			400250	13	ROSETTA SOTTOVITE D=5X20	SPECIAL WASHER	RONDELLE SPECIALE	ARANDELA ESPECIAL
	44			231651	1	SERBATOIO RECUPERO	TANK	RÉSERVOIR	TANQUE
	50			454517	1	SQUADRETTA FISSA PUNTELLO COFANO	PROP	LEVIER	PUNTAL
	52			454411	1	SUPPORTO TELECAMERA	SUPPORT	SUPPORT	SUPORTE
	53			454473	2	SUPPORTO TIRANTE SERBATOIO	SUPPORT	SUPPORT	SUPORTE
	54			442200	1	SUPPORTO TUBI ASPIRAZIONE	SUPPORT	SUPPORT	SOPORTE FIJADOR
	56			409829	1	TAPPO A SCATTO D.20,6 HEYCO	COVER	COUVERCLE	TAPA
	61			452101	1	TAPPO MASCHIO G 1" COD.060707 BUCCHI	THREADED CAP	CAPUCHON FILETÉ	TAPA ROSCADA
	62			454703	1	TUBO ASP.Ø60x886 CON MANICOTTI GOM.+DIR.	SUCTION HOSE	FLEXIBLE ASPIRATION	TUBO DE ASPIRACION
	63			446862	1	TUBO ASPIR. D=50 L=695 MAN.TIPO G+GOMITO	SUCTION HOSE	FLEXIBLE ASPIRATION	TUBO DE ASPIRACION
	65			454701	1	TUBO Ø63x1000 CON TAPPO GIREVOLE+MAN.DIR	EXHAUST PIPE ASSEMBLY	FLEXIBLE DE VIDANGE COMPL.	TUBO DE DESCARGA COMPLETO
	68			454446	1	VASCHETTA ASPIRAZIONE	DISTRIBUTOR	DISTRIBUTEUR	DISTRIBUIDOR
	69			454800	1	VASCHETTA FILTRO RACCOLTA SERB. REC.	DISTRIBUTOR	DISTRIBUTEUR	DISTRIBUIDOR
	71			426801	4	VITE AUTOF. 4.2X16 TBT.CROCE NERA	SCREW	VIS	TORNILLO
	73			415751	3	VITE M5X10 TC UNI 6107 ISO 1207 A2	SCREW	VIS	TORNILLO

CR-08 GRUPPO SERBATOI (VER. ANTIBATTERICO RAL5012 + RAL7016)

TANKS GROUP
GROUPE DE RÉSERVOIRS
GRUPO DE TANQUES

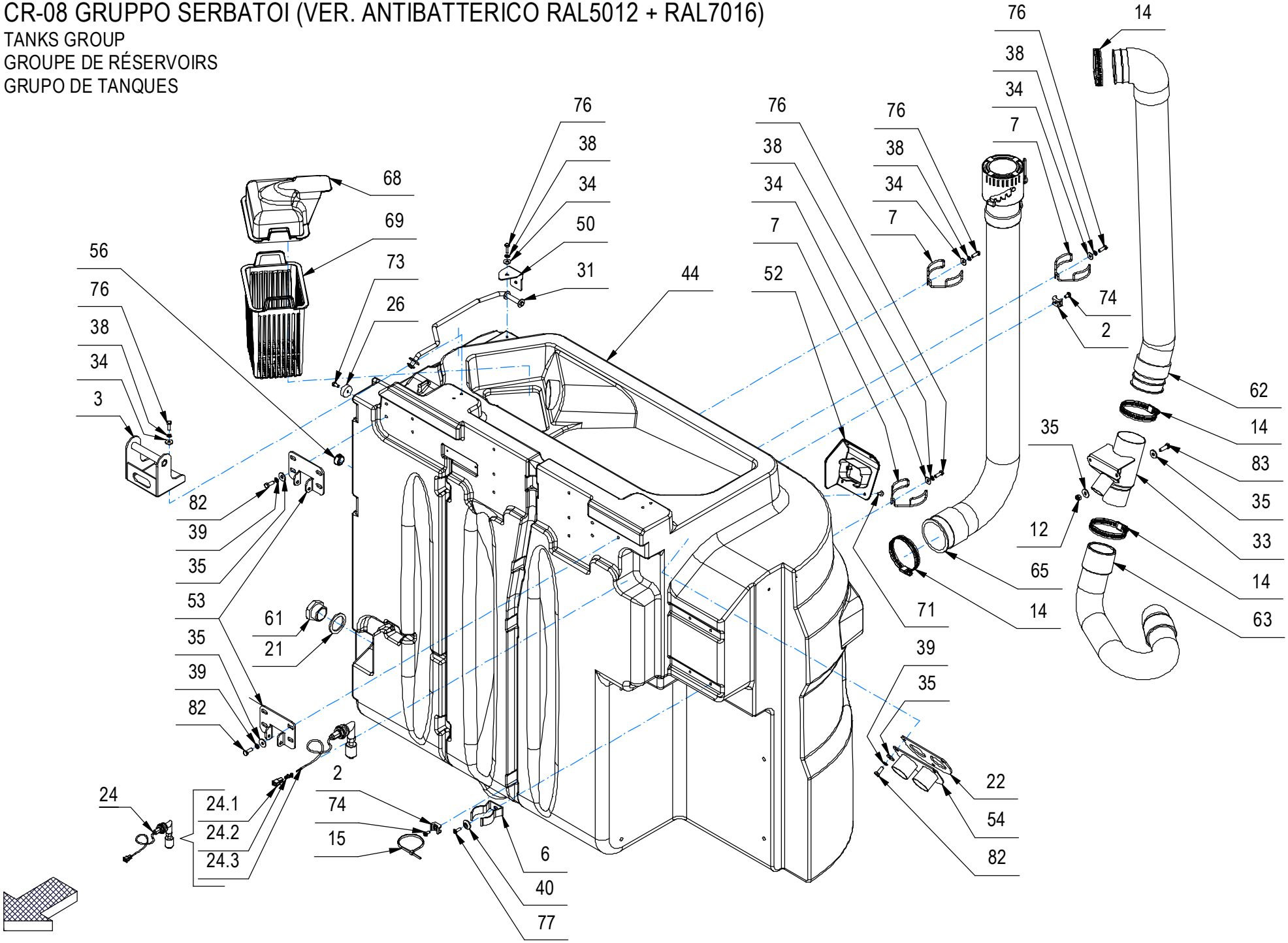

CR-08 GRUPPO SERBATOI (VER. ANTIBATTERICO RAL5012 + RAL7016)

–	POS	TECHNICAL NEWS	SERIAL NUMBER	CODICE	QTÀ	DESCRIZIONE	DESCRIPTION	DESIGNATION	DESCRPCIÓN
	74			408848	6	VITE M5X10 TCTC UNI 7687 A2	SCREW	VIS	TORNILLO
	76			407646	26	VITE M5x16 TE UNI 5739 A2	SCREW	VIS	TORNILLO
	77			438302	8	VITE M5x16 TSPTC UNI 7688 ZINC. NERO	SCREW	VIS	TORNILLO
	82			407664	18	VITE M6x16 TE UNI 5739 A2	SCREW	VIS	TORNILLO
	83			407666	2	VITE M6X20 TE UNI 5739 ZINC	SCREW	VIS	TORNILLO

CR-08 GRUPPO SERBATOI (VER. ANTIBATTERICO RAL5012 + RAL7016)

TANKS GROUP
GROUPE DE RÉSERVOIRS
GRUPO DE TANQUES

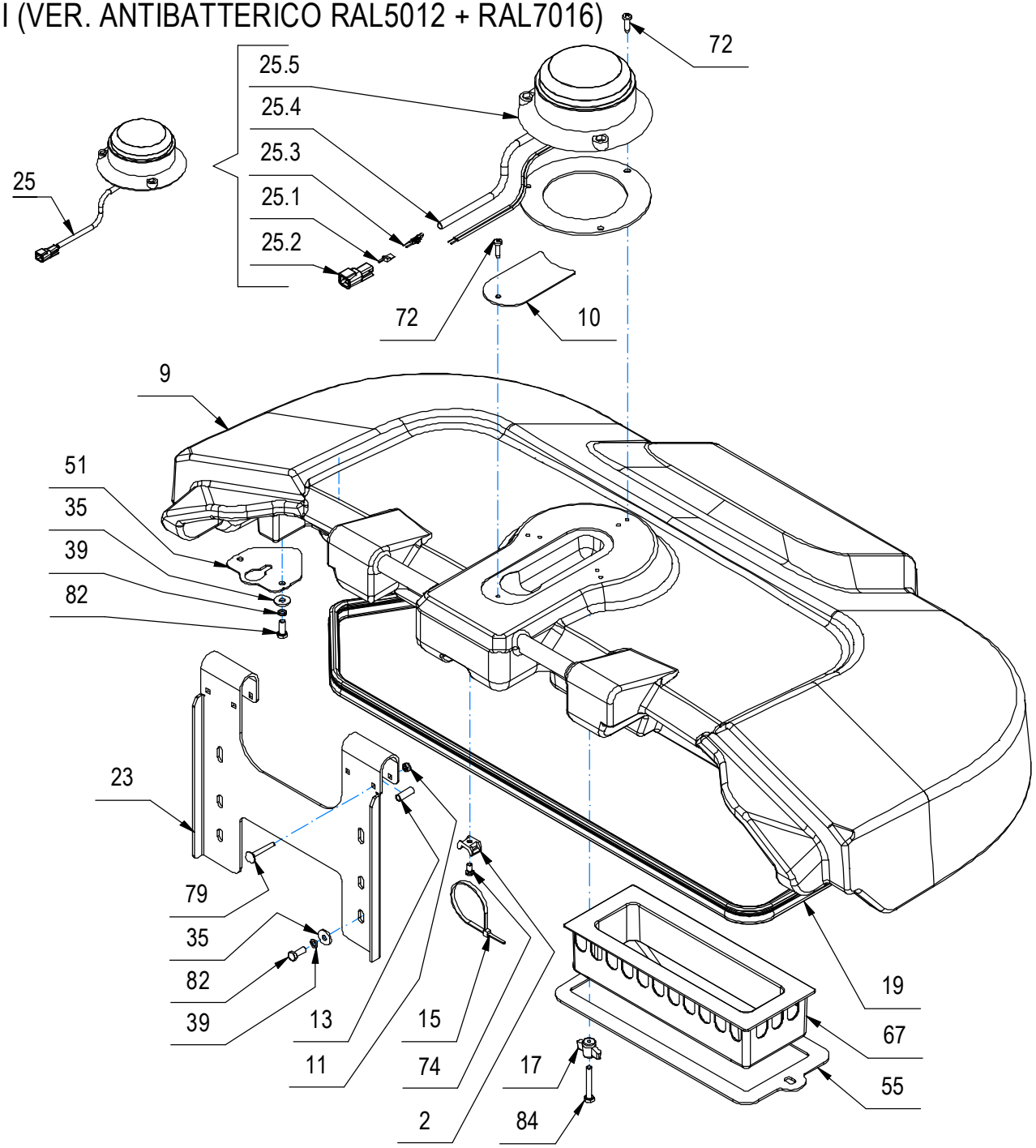

CR-08 GRUPPO SERBATOI (VER. ANTIBATTERICO RAL5012 + RAL7016)

–	POS	TECHNICAL NEWS	SERIAL NUMBER	CODICE	QTÀ	DESCRIZIONE	DESCRIPTION	DESIGNATION	DESCRPCIÓN
	2			409819	6	BASETTA TC 142 PER FASCETTE	SUPPORT PLATE	PLAQUE SUPPORT	PLACA SOPORTE
	9			453839	1	COPERCHIO RECUPERO RAL 7016	CARTER	CARTER	CARTER
	10			455014	1	COPERTURA FORO LAMPEGGIANTE	HOLE COVER PLATE	PLAQUE DE COUVERCLE DE TROU	PLACA DE CUBIERTA DE ORIFICIO
	11			448244	4	DADO M5x5 AUTOBL. UNI 7474 INOX	NUT	ECROU	TUERCA
	13			407976	4	DISTANZIALE D=8 d=6,25 S=21 OT63	SPACER	ENTRETOISE	DISTANCIADOR
	15			410277	4	FASCETTA PLASTICA 4.5X200	CLAMP	COLLIER	ABRAZADERA
	17			410232	2	GALLETTO M6X34 PASSANTE	WING NUT	PAPILLON	POMO
	19			454856	1	GUARNIZIONE ASSOTECH 001.001324 L=1880	GASKET	JOINT	JUNTA
	23			454504	1	GUIDA CERNIERA COPERCHIO RECUP.	GUIDE	GUIDE	GUIA
↓	25			231344	1	LAMPEGGIANTE 12-80V + CONN.DEUTSCH DTM04	WINKING LIGHT ASSEMBLY	CLIGNOTEUR COMPLET	DESTELLADOR COMPLETO
↑	25.1			444126	1	BLOCCA CONTATTI MAS. WM-2P X DEUTSCH DTM	LOCK CONTACTS	CONTACTS BLOCAGE	CONTACTOS DE BLOQUEO
↑	25.2			443943	1	CONNETTORE DEUTSCH DTM04-2P	CONNECTOR	CONNECTEUR	CONECTOR
↑	25.3			443944	2	CONTATTO DEUTSCH 1060-20-0122	CONTACT	CONTACT	CONTACTO
↑	25.4			229291	1	GUAINA TERMORESTRINGENTE d=6,4 L=250	SHEATH	GAINE	VAINA
↑	25.5			420310	1	LAMPEGGIATORE 12-80V C.C	WINKING LIGHT ASSEMBLY	CLIGNOTEUR COMPLET	DESTELLADOR COMPLETO
	35			409161	22	ROSETTA 6,6x18x2 UNI 6593 A2	WASHER	RONDELLE	ARANDELA
	38			409155	26	ROSETTA M5 UNI 1751 INOX GROWER	WASHER	RONDELLE	ARANDELA
	39			415945	18	ROSETTA M6 UNI 1751 INOX GROWER	WASHER	RONDELLE	ARANDELA
	51			454519	1	STAFFETTA SUPPORTO COFANO	SUPPORT	ATTAQUE	SOPORTE FIJADOR
	55			454819	1	SUPPORTO VASCHETTA ASP.	SUPPORT	SUPPORT	SOPORTE
	67			445704	1	VASCHETTA ANTI ONDA	ANTI-WAVE TRAY	PLATEAU ANTI-ONDES	BANDEJA ANTI-ONDA
	72			418279	4	VITE D.4,8x19 AUTOF. TCTC SPUNT.NERA	SELF-TAPPING SCREW 4,8x19 SP	VIS	TORNILLO
	74			408848	6	VITE M5X10 TCTC UNI 7687 A2	SCREW	VIS	TORNILLO
	79			424040	4	VITE M5X35 TTQST UNI5732 DIN603 A2	SCREW	VIS	TORNILLO
	82			407664	18	VITE M6x16 TE UNI 5739 A2	SCREW	VIS	TORNILLO
	84			408654	2	VITE M6x40 TE UNI 5739 A2	SCREW	VIS	TORNILLO

CR-08 GRUPPO SERBATOI (VER. RICICLATI RAL5012 + RAL7016)

TANKS GROUP
GROUPE DE RÉSERVOIRS
GRUPO DE TANQUES

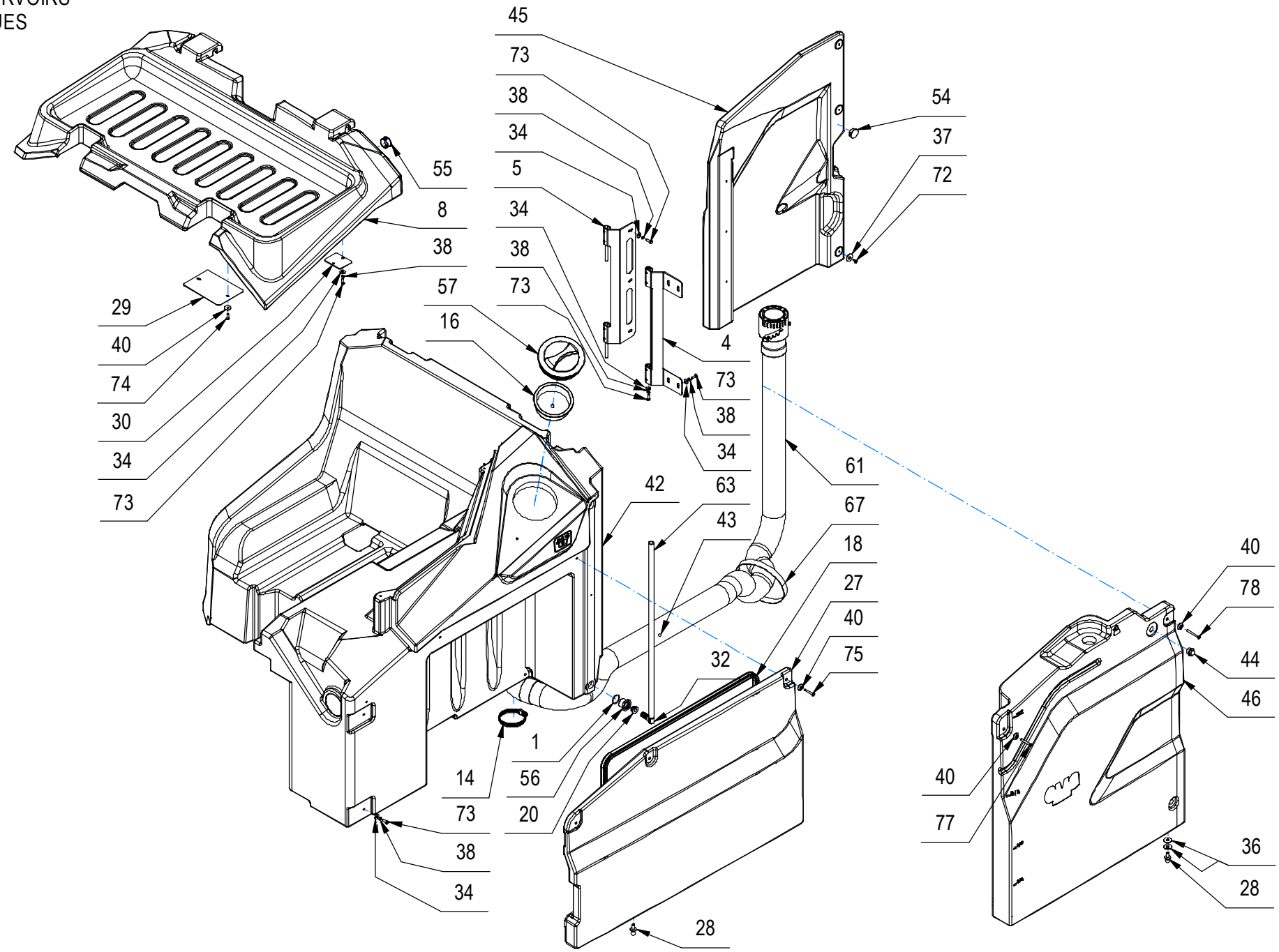

CR-08 GRUPPO SERBATOI (VER. RICICLATI RAL5012 + RAL7016)

–	POS	TECHNICAL NEWS	SERIAL NUMBER	CODICE	QTÀ	DESCRIZIONE	DESCRIPTION	DESIGNATION	DESCRPCIÓN
	1			422611	2	ANELLO DI TENUTA O-RING 2100 1,78x25,12	O-RING	JOINT	JUNTA ANULAR
	4			454520	1	CERNIERA FISSA GUIDA SPORTELLO BATT.	HINGE	CHARNIERE	BISAGRA
	5			454518	1	CERNIERA MOBILE GUIDA COFANO BATT.	HINGE	CHARNIERE	BISAGRA
	8			453838	1	COPERCHIO BATTERIE RAL 7016	BATTERY COVER	COUVERCLE DE BATTERIE	TAPA BATERIA
	14			416176	5	FASCETTA A VITE 58-75 x 12	CLAMP	COLLIER	ABRAZADERA
	16			405416	1	FILTRO A TAZZA De118 Di108 H40	FILTER	FILTRE	FILTRO
	18			454858	1	GUARNIZIONE ASSOTECH 001.001324 L=1500	GASKET	JOINT	JUNTA
	20			427741	2	GUARNIZIONE D=22 d=11 L=12,5 TIPO PWS10	FAIRLEAD	PASSE-CABLE	GUIACABLE
	27			456215	1	PANNELLO IMPIANTO ELET.	ELECTRICAL SYSTEM PANEL	PANNEAU SYSTÈME ÉLECTRIQUE	PANEL SISTEMA ELÉCTRICO
	28			454482	4	PERNO PER SNODO SFERICO A/B 129 NERO	PIN	AXE	PERNO
	29			454506	2	PIASTRA COPRI FORO MONTANTE TETT.	PLAQUE	PLAQUE	PLACA
	30			454422	2	PIASTRINA GUIDA PERNO CERNIERA	PLAQUE	PLAQUETTE	PLAQUETA
	32			454842	2	RACCORDO A GOMITO NORMA WS13 POM	ELBOW	COUDE	RACOR CODO
	34			409152	26	ROSETTA 5x15x1.5 UNI 6593 A2	WASHER	RONDELLE	ARANDELA
	36			409185	4	ROSETTA 9x24x2,5 UNI 6593 A2	WASHER	RONDELLE	ARANDELA
	37			409179	3	ROSETTA 9x24x2,5 UNI 6593 ZINC	WASHER	RONDELLE	ARANDELA
	38			409155	26	ROSETTA M5 UNI 1751 INOX GROWER	WASHER	RONDELLE	ARANDELA
	40			400250	13	ROSETTA SOTTOVITE D=5X20	SPECIAL WASHER	RONDELLE SPECIALE	ARANDELA ESPECIAL
	42			456213	1	SERBATOIO SOLUZIONE	SOLUTION TANK	RESERVOIR EAU PROPRE	TANQUE SOLUCION
	43			455210	1	SFERA D=10 PP VERDE	FLOATING SPHERE	SPHÈRE FLOTTANTE	ESFERA FLOTANTE
	44			416311	2	SPIA LIVELLO ACQUA SERBATOIO 3/8	LEVEL BULB	BULBE DE NIVEAU	BOMBILLA DE NIVEL
	45			456214	1	SPORTELLO BATT. LAT. DX	BATTERY LID	PORTE BATTERIE	TAPA BATERÍA
	46			456212	1	SPORTELLO BATTERIE LAT. SX	BATTERY LID	PORTE BATTERIE	TAPA BATERÍA
	54			416075	1	TAPPO A SCATTO D.25 HEYCO TIPO MDP	CAP	CAPUCHON	TAPON
	55			451832	1	TAPPO A SCATTO HEYCO DPT-1187 FORO 30,1	PROTECTION CAP	CALOTTE DE PROTECTION	CAPUCHO DE PROTECCION
	56			454843	2	TAPPO ESAG. CH.32 D=G3/4" FORO=16,2 OT58	CAP	CAPUCHON	TAPON
	57			400728	1	TAPPO FILETT. D.130 FIL. D.127 PER E9719	THREADED COVER	COUVERCLE FILETE	TAPA FILETE
	61			454695	1	TUBO Ø63x2190 CON TAPPO GIREVOLE+GOMITO	EXHAUST PIPE ASSEMBLY	FLEXIBLE DE VIDANGE COMPL.	TUBO DE DESCARGA COMPLETO
	63			231264	1	TUBO VITREO D=17 d=12 L=625	HOSE	TUYAU	TUBO DE GOMA
	67			454874	1	VELCRO DOUBLE 18/19MM COLORE NERO L=56CM	CLAMP	COLLIER	ABRAZADERA
	72			415750	3	VITE M5X12 TSPTC UNI 7688 (4.8) ZINC.	SCREW	VIS	TORNILLO
	73			407646	26	VITE M5x16 TE UNI 5739 A2	SCREW	VIS	TORNILLO
	74			438302	8	VITE M5x16 TSPTC UNI 7688 ZINC. NERO	SCREW	VIS	TORNILLO
	75			450379	3	VITE M5x35 TSPTC UNI 7688 ZINC. NERO	SCREW	VIS	TORNILLO
	77			450378	1	VITE M5x40 TSPTC UNI 7688 ZINC. NERO	SCREW	VIS	TORNILLO
	78			454655	1	VITE M5X50 TPSTC UNI 7688 ZINC. NERA	SCREW	VIS	TORNILLO

CR-08 GRUPPO SERBATOI (VER. RICICLATI RAL5012 + RAL7016)

TANKS GROUP
GROUPE DE RÉSERVOIRS
GRUPO DE TANQUES

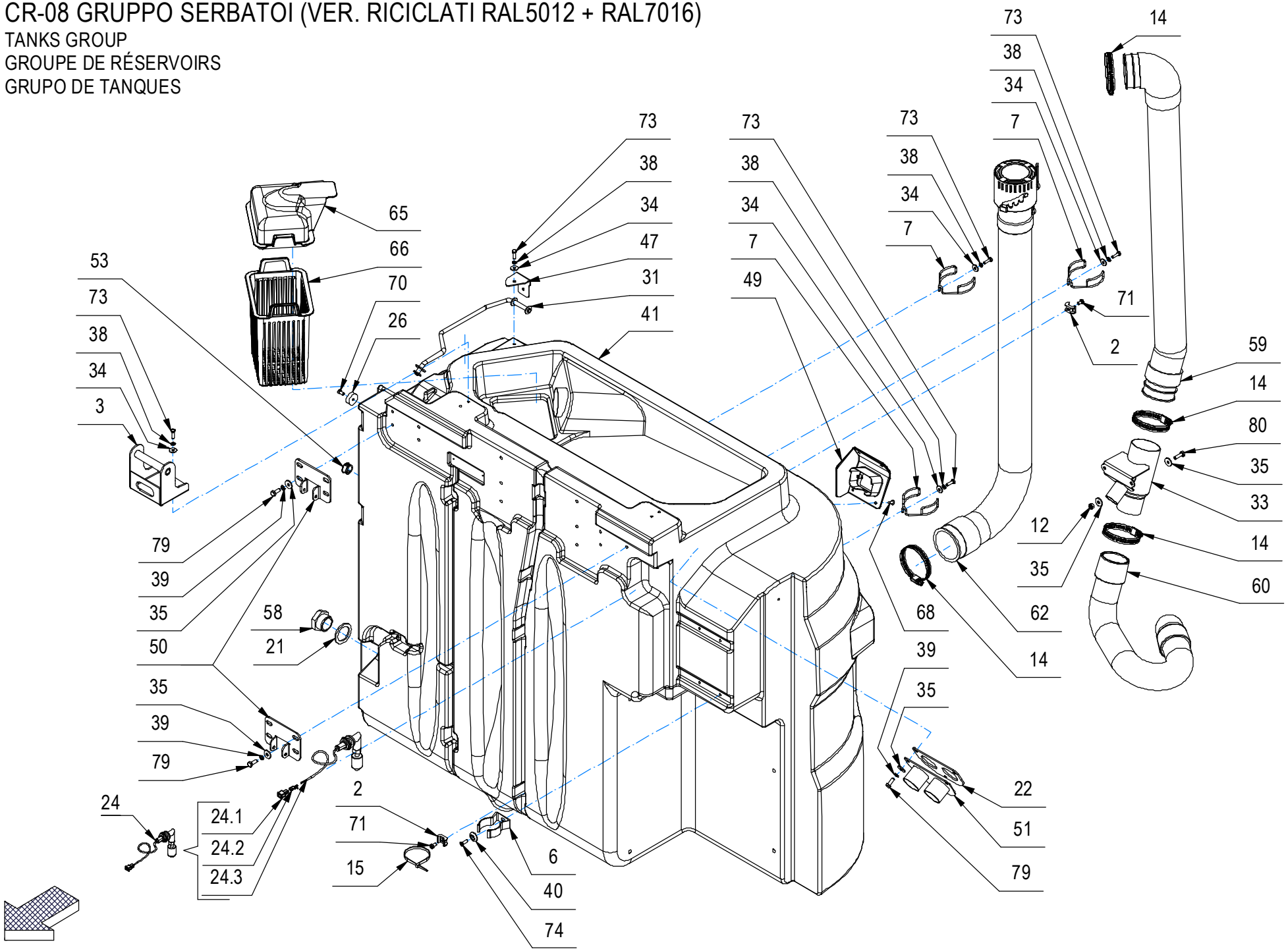

CR-08 GRUPPO SERBATOI (VER. RICICLATI RAL5012 + RAL7016)

–	POS	TECHNICAL NEWS	SERIAL NUMBER	CODICE	QTÀ	DESCRIZIONE	DESCRIPTION	DESIGNATION	DESCRPCIÓN
	2			409819	6	BASETTA TC 142 PER FASCETTE	SUPPORT PLATE	PLAQUE SUPPORT	PLACA SOPORTE
	3			454505	2	CERNIERA COPERCHIO BATTERIE	HINGE	CHARNIERE	BISAGRA
	6			412123	4	CLIP ABS FISSAGGIO TUBO D=38	SPRING	RESSORT	RESORTE
	7			453758	6	CLIP X TUBO DI SCARICO D=66	SPRING	RESSORT	RESORTE
	12			415901	2	DADO M6 AUTOBL. UNI 7474 INOX	NUT	ECROU	TUERCA
	14			416176	5	FASCETTA A VITE 58-75 x 12	CLAMP	COLLIER	ABRAZADERA
	15			410277	4	FASCETTA PLASTICA 4.5X200	CLAMP	COLLIER	ABRAZADERA
	21			417554	1	GUARNIZIONE GOMMA 1" TUBO SCARICO	GASKET	JOINT	JUNTA
	22			442252	1	GUARNIZIONE MOUSSE SP.3 ADESIVA	GASKET	JOINT	JUNTA
↓	24			229018	1	INTERRUT. A GALLEG. GOMITO + FASTON	FLOAT	FLOTTEUR	FLOTADOR
↑	24.1			409951	2	COPRIFASTON MASCHIO 6,3	FASTON COVER	COUVERCLE DE FASTON	CUBREFASTON
↑	24.2			416087	2	FASTON MASCHIO NUDO D.6,3	FASTON	FASTON	FASTON
↑	24.3			450146	1	INTER. GALLEG. GOMITO CON DADO+GUARNIZ.	FLOAT SWITCH	INTERRUPTEUR À FLOTTEUR	INTERRUPTOR DE FLOTADOR
	26			427113	3	MAGNETE Ø25 x Ø5 x 8 - 17 kg (SM09.2585)	MAGNET	AIMANT	IMAN
	31			454509	1	PUNTELLO SUPPORTO COFANO	PROP FOR COVER	LEVIER DE COUVERCLE	PUNTAL CAPOTE
	33			454271	1	RACCORDO TUBI ASP.	FITTING	RACCORD	RACOR
	34			409152	26	ROSETTA 5x15x1.5 UNI 6593 A2	WASHER	RONDELLE	ARANDELA
	35			409161	22	ROSETTA 6,6x18x2 UNI 6593 A2	WASHER	RONDELLE	ARANDELA
	36			409185	4	ROSETTA 9x24x2,5 UNI 6593 A2	WASHER	RONDELLE	ARANDELA
	38			409155	26	ROSETTA M5 UNI 1751 INOX GROWER	WASHER	RONDELLE	ARANDELA
	39			415945	18	ROSETTA M6 UNI 1751 INOX GROWER	WASHER	RONDELLE	ARANDELA
	40			400250	13	ROSETTA SOTTOVITE D=5X20	SPECIAL WASHER	RONDELLE SPECIALE	ARANDELA ESPECIAL
	41			231671	1	SERBATOIO RECUPERO	TANK	RÉSERVOIR	TANQUE
	47			454517	1	SQUADRETTA FISSA PUNTELLO COFANO	PROP	LEVIER	PUNTAL
	49			454411	1	SUPPORTO TELECAMERA	SUPPORT	SUPPORT	SUPORTE
	50			454473	2	SUPPORTO TIRANTE SERBATOIO	SUPPORT	SUPPORT	SUPORTE
	51			442200	1	SUPPORTO TUBI ASPIRAZIONE	SUPPORT	SUPPORT	SOPORTE FIJADOR
	53			409829	1	TAPPO A SCATTO D.20,6 HEYCO	COVER	COUVERCLE	TAPA
	58			452101	1	TAPPO MASCHIO G 1" COD.060707 BUCCHI	THREADED CAP	CAPUCHON FILETÉ	TAPA ROSCADA
	59			454703	1	TUBO ASP.Ø60x886 CON MANICOTTI GOM.+DIR.	SUCTION HOSE	FLEXIBLE ASPIRATION	TUBO DE ASPIRACION
	60			446862	1	TUBO ASPIR. D=50 L=695 MAN.TIPO G+GOMITO	SUCTION HOSE	FLEXIBLE ASPIRATION	TUBO DE ASPIRACION
	62			454701	1	TUBO Ø63x1000 CON TAPPO GIREVOLE+MAN.DIR	EXHAUST PIPE ASSEMBLY	FLEXIBLE DE VIDANGE COMPL.	TUBO DE DESCARGA COMPLETO
	65			454446	1	VASCHETTA ASPIRAZIONE	DISTRIBUTOR	DISTRIBUTEUR	DISTRIBUIDOR
	66			454800	1	VASCHETTA FILTRO RACCOLTA SERB. REC.	DISTRIBUTOR	DISTRIBUTEUR	DISTRIBUIDOR
	68			426801	4	VITE AUTOF. 4.2X16 TBT.CROCE NERA	SCREW	VIS	TORNILLO
	70			415751	3	VITE M5X10 TC UNI 6107 ISO 1207 A2	SCREW	VIS	TORNILLO

CR-08 GRUPPO SERBATOI (VER. RICICLATI RAL5012 + RAL7016)

TANKS GROUP
GROUPE DE RÉSERVOIRS
GRUPO DE TANQUES

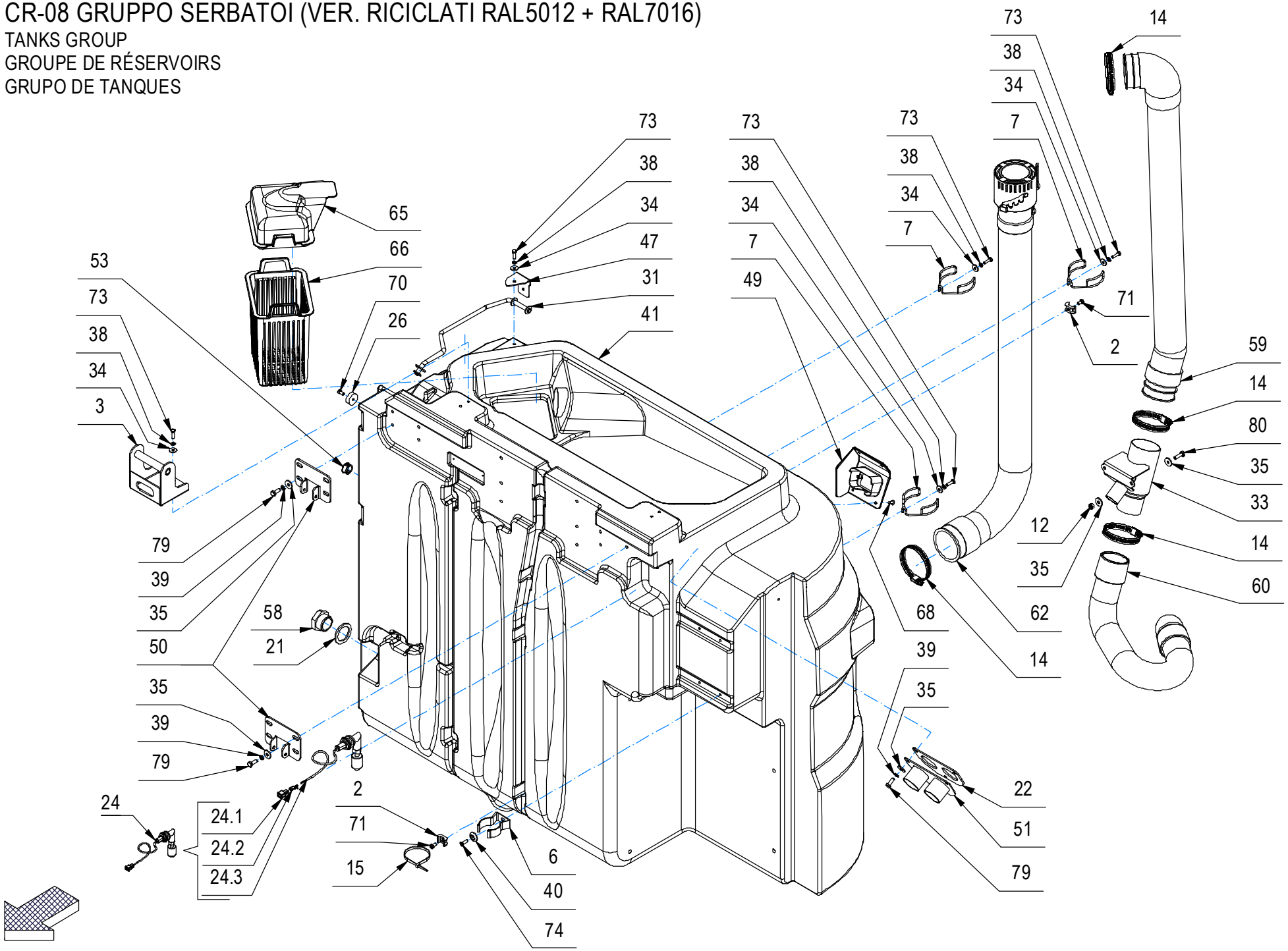

CR-08 GRUPPO SERBATOI (VER. RICICLATI RAL5012 + RAL7016)

–	POS	TECHNICAL NEWS	SERIAL NUMBER	CODICE	QTÀ	DESCRIZIONE	DESCRIPTION	DESIGNATION	DESCRPCIÓN
	71			408848	6	VITE M5X10 TCTC UNI 7687 A2	SCREW	VIS	TORNILLO
	73			407646	26	VITE M5x16 TE UNI 5739 A2	SCREW	VIS	TORNILLO
	74			438302	8	VITE M5x16 TSPTC UNI 7688 ZINC. NERO	SCREW	VIS	TORNILLO
	79			407664	18	VITE M6x16 TE UNI 5739 A2	SCREW	VIS	TORNILLO
	80			407666	2	VITE M6X20 TE UNI 5739 ZINC	SCREW	VIS	TORNILLO

CR-08 GRUPPO SERBATOI (VER. RICICLATI RAL5012 + RAL7016)

TANKS GROUP
GROUPE DE RÉSERVOIRS
GRUPO DE TANQUES

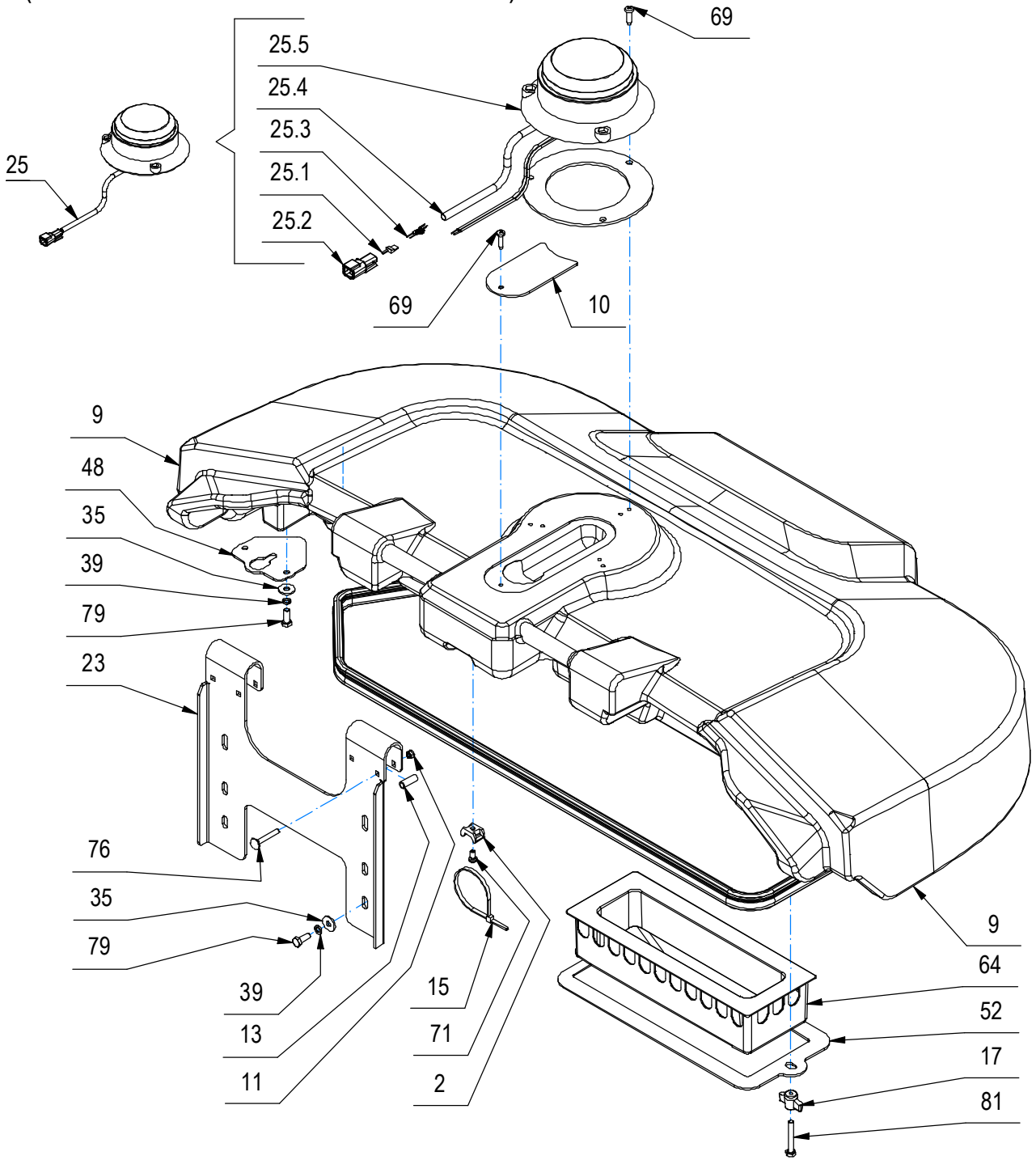

CR-08 GRUPPO SERBATOI (VER. RICICLATI RAL5012 + RAL7016)

–	POS	TECHNICAL NEWS	SERIAL NUMBER	CODICE	QTÀ	DESCRIZIONE	DESCRIPTION	DESIGNATION	DESCRPCIÓN
	2			409819	6	BASETTA TC 142 PER FASCETTE	SUPPORT PLATE	PLAQUE SUPPORT	PLACA SOPORTE
	9			453839	1	COPERCHIO RECUPERO RAL 7016	COVER	COUVERTURE	CUBRIR
	10			455014	1	COPERTURA FORO LAMPEGGIANTE	HOLE COVER PLATE	PLAQUE DE COUVERCLE DE TROU	PLACA DE CUBIERTA DE ORIFICIO
	11			448244	4	DADO M5x5 AUTOBL. UNI 7474 INOX	NUT	ECROU	TUERCA
	13			407976	4	DISTANZIALE D=8 d=6,25 S=21 OT63	SPACER	ENTRETOISE	DISTANCIADOR
	15			410277	4	FASCETTA PLASTICA 4.5X200	CLAMP	COLLIER	ABRAZADERA
	17			410232	2	GALLETTO M6X34 PASSANTE	WING NUT	PAPILLON	POMO
	19			454856	1	GUARNIZIONE ASSOTECH 001.001324 L=1880	GASKET	JOINT	JUNTA
	23			454504	1	GUIDA CERNIERA COPERCHIO RECUP.	GUIDE	GUIDE	GUIA
↓	25			231344	1	LAMPEGGIANTE 12-80V + CONN.DEUTSCH DTM04	WINKING LIGHT ASSEMBLY	CLIGNOTEUR COMPLET	DESTELLADOR COMPLETO
↑	25.1			444126	1	BLOCCA CONTATTI MAS. WM-2P X DEUTSCH DTM	LOCK CONTACTS	CONTACTS BLOCAGE	CONTACTOS DE BLOQUEO
↑	25.2			443943	1	CONNETTORE DEUTSCH DTM04-2P	CONNECTOR	CONNECTEUR	CONECTOR
↑	25.3			443944	2	CONTATTO DEUTSCH 1060-20-0122	CONTACT	CONTACT	CONTACTO
↑	25.4			229291	1	GUAINA TERMORESTRINGENTE d=6,4 L=250	SHEATH	GAINE	VAINA
↑	25.5			420310	1	LAMPEGGIATORE 12-80V C.C	WINKING LIGHT ASSEMBLY	CLIGNOTEUR COMPLET	DESTELLADOR COMPLETO
	35			409161	22	ROSETTA 6,6x18x2 UNI 6593 A2	WASHER	RONDELLE	ARANDELA
	38			409155	26	ROSETTA M5 UNI 1751 INOX GROWER	WASHER	RONDELLE	ARANDELA
	39			415945	18	ROSETTA M6 UNI 1751 INOX GROWER	WASHER	RONDELLE	ARANDELA
	48			454519	1	STAFFETTA SUPPORTO COFANO	SUPPORT	ATTAQUE	SOPORTE FIJADOR
	52			454819	1	SUPPORTO VASCHETTA ASP.	SUPPORT	SUPPORT	SOPORTE
	64			445704	1	VASCHETTA ANTI ONDA	ANTI-WAVE TRAY	PLATEAU ANTI-ONDES	BANDEJA ANTI-ONDA
	69			418279	4	VITE D.4,8x19 AUTOF. TCTC SPUNT.NERA	SELF-TAPPING SCREW 4,8x19 SP	VIS	TORNILLO
	71			408848	6	VITE M5X10 TCTC UNI 7687 A2	SCREW	VIS	TORNILLO
	76			424040	4	VITE M5X35 TTQST UNI5732 DIN603 A2	SCREW	VIS	TORNILLO
	79			407664	18	VITE M6x16 TE UNI 5739 A2	SCREW	VIS	TORNILLO
	81			408654	2	VITE M6x40 TE UNI 5739 A2	SCREW	VIS	TORNILLO

CR-08A PREM. GALLEGGIANTE SERBATOIO SOLUZIONE (PLUS)

PREASSEMBLY OF THE TANK FLOAT
PRÉASSEMBLAGE DU FLOTTEUR DU RÉSERVOIR
PREMONTAJE DEL FLOTADOR DEL DEPÓSITO

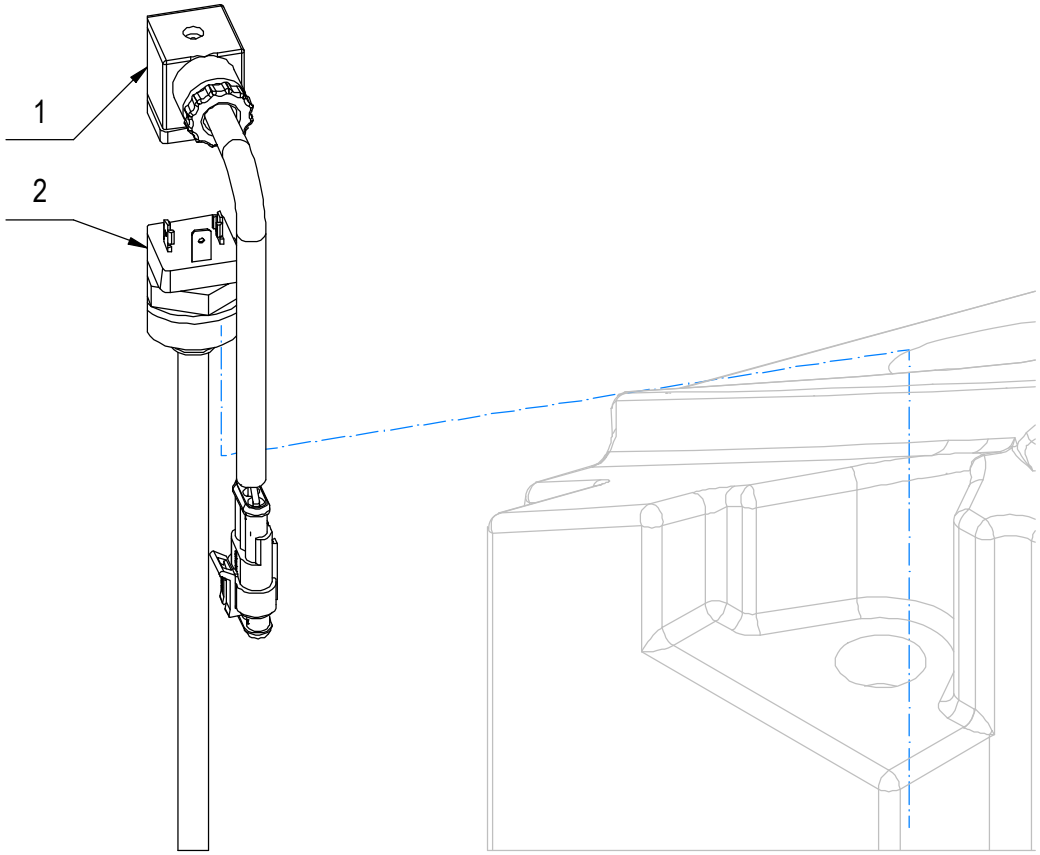

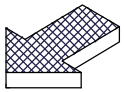

CR-08A PREM. GALLEGGIANTE SERBATOIO SOLUZIONE (PLUS)

–	POS	TECHNICAL NEWS	SERIAL NUMBER	CODICE	QTÀ	DESCRIZIONE	DESCRIPTION	DESIGNATION	DESCRPCIÓN
	1			454754	1	CAVO PROLUNGA GALLEG. CONTINUO GMG	CABLE	CABLE	CABLE
	2			454331	1	SENSORE RESIST. IMR685-001 P.10 8-330Ohm	LEVEL SENSOR	CAPTEUR DE NIVEAU	SENSOR DE NIVEL

CR-08B PREM. TAPPI TANICA DETERGENTE

PREASSEMBLY OF THE DETERGENT TANK CAPS
PRÉASSEMBLAGE DES BOUCHONS DES RÉSERVOIRS DE DÉTERGENT
PREMONTAJE TAPONES DEPÓSITOS DE DETERGENTE

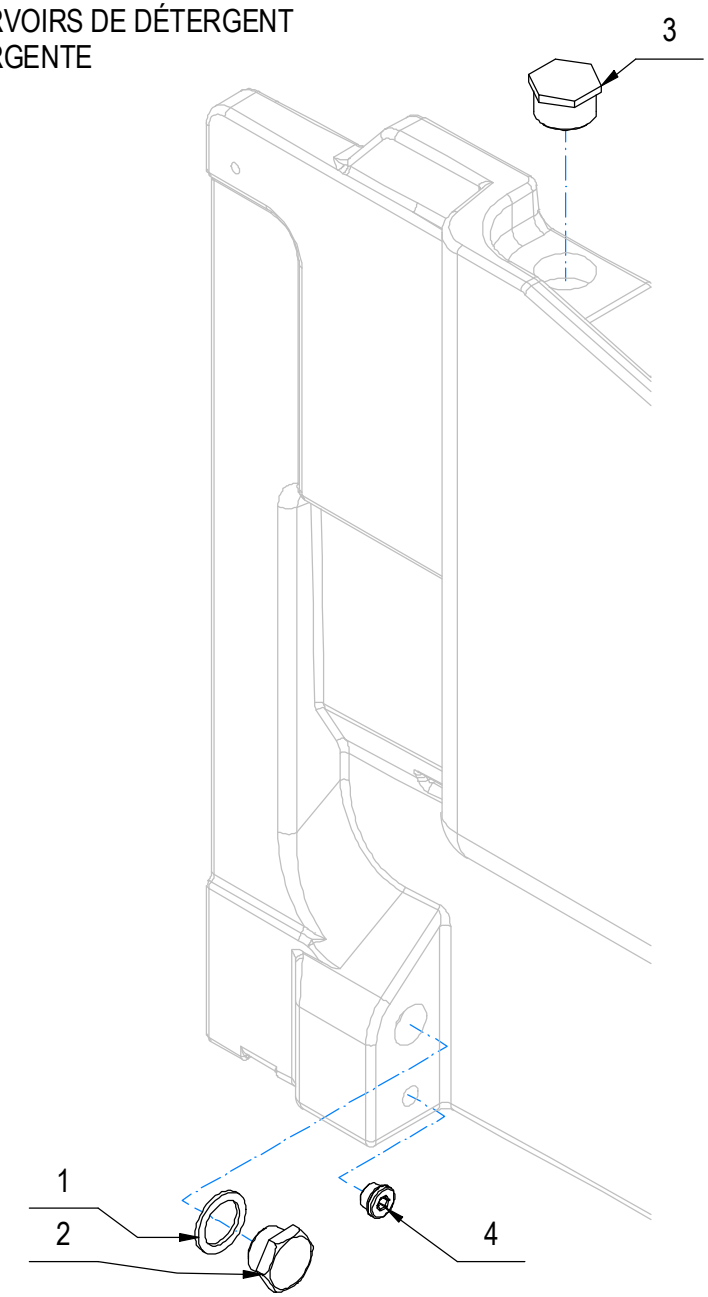

CR-08B PREM. TAPPI TANICA DETERGENTE

–	POS	TECHNICAL NEWS	SERIAL NUMBER	CODICE	QTÀ	DESCRIZIONE	DESCRIPTION	DESIGNATION	DESCRPCIÓN
	1			417554	1	GUARNIZIONE GOMMA 1" TUBO SCARICO	GASKET	JOINT	JUNTA
	2			452101	1	TAPPO MASCHIO G 1" COD.060707 BUCCHI	THREADED CAP	CAPUCHON FILETÉ	TAPA ROSCADA
	3			454847	1	TAPPO MASCHIO G1" 1/4 (ARAG 215050)	COVER	COUVERCLE	TAPA
	4			447668	1	TAPPO MISELLI TCNB/38 G3/8" + GUARNIZ	CAP	CAPUCHON	TAPON

CR-09 GRUPPO MUSETTO (VER. RAL5012 + RAL7016)

FRONT CRANKCASE ASSEMBLY
ENSEMBLE CARTER MOTEUR AVANT
CONJUNTO DEL CÁRTER DELANTERO

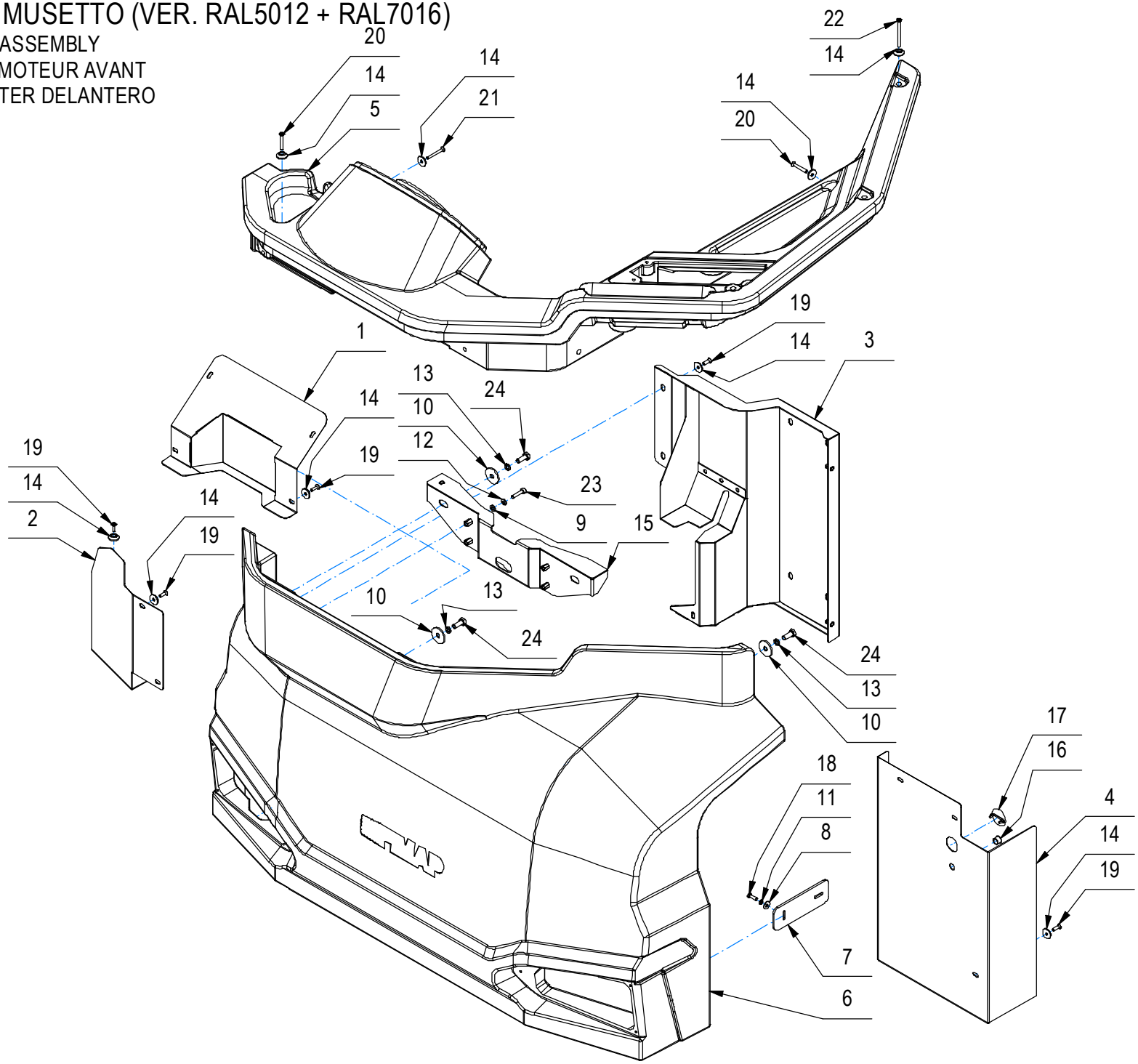

CR-09 GRUPPO MUSETTO (VER. RAL5012 + RAL7016)

–	POS	TECHNICAL NEWS	SERIAL NUMBER	CODICE	QTÀ	DESCRIZIONE	DESCRIPTION	DESIGNATION	DESCRPCIÓN
	1			454487	1	COPERTURA CENTRALE CRUSCOTTO	COVER	CARTER	CARTER
	2			454486	1	COPERTURA MUSETTO DX	COVER	CARTER	CARTER
	3			454485	1	COPERTURA SOTTO STERZO DX	COVER	CARTER	CARTER
	4			454481	1	COPERTURA SOTTO STERZO SX	COVER	CARTER	CARTER
	5			453837	1	CRUSCOTTO RAL 7016	DASHBOARD	TABLEAU DE BORD	TABLERO
	6			453840	1	MUSETTO RAL 5012	FRONT CARTER	CARTER AVANT	CARTER DELANTERO
	7			454512	2	PIASTRINA FISS. MUS./PAN. IMP. ELET. GMG	SUPPORT	SUPPORT	APOYO
	8			409151	2	ROSETTA 5,5x15x1.5 UNI 6593 ZINC	WASHER	RONDELLE	ARANDELA
	9			409156	4	ROSETTA 6x12x1,6 UNI 6592 ZINC	WASHER	RONDELLE	ARANDELA
	10			409180	4	ROSETTA 9x32x2.5 UNI 6593 ZINC	WASHER	RONDELLE	ARANDELA
	11			409154	2	ROSETTA GROWER 5x1,6 ZINC	WASHER	RONDELLE	ARANDELA
	12			409164	4	ROSETTA GROWER 6x2,5x1,8 ASA B27 ZINC	LOCK WASHER	RONDELLE FREIN	ARANDELLA DENTADA
	13			409181	4	ROSETTA GROWER 8x13x2,2 ZINC	LOCK WASHER	RONDELLE FREIN	ARANDELLA DENTADA
	14			400250	29	ROSETTA SOTTOVITE D=5X20	SPECIAL WASHER	RONDELLE SPECIALE	ARANDELA ESPECIAL
	15			454508	1	STAFFA FISSAGGIO MUSETTO	SUPPORT	ATTAQUE	SOPORTE FIJADOR
	16			409828	1	TAPPO A SCATTO D=12,7 HEYCO	CAP	CAPUCHON	TAPON
	17			456352	1	TAPPO A SCATTO X FORI VARIABILI Ø27-Ø33	SNAP CAP	CAPUCHON SNAP	TAPA SNAP
	18			407645	2	VITE M5X16 TE UNI 5739 ZINC	SCREW	VIS	TORNILLO
	19			438302	19	VITE M5x16 TSPTC UNI 7688 ZINC. NERO	SCREW	VIS	TORNILLO
	20			450379	5	VITE M5x35 TSPTC UNI 7688 ZINC. NERO	SCREW	VIS	TORNILLO
	21			450378	2	VITE M5x40 TSPTC UNI 7688 ZINC. NERO	SCREW	VIS	TORNILLO
	22			454661	3	VITE M5X60 TPSTC UNI 7688 ZINC. NERA	SCREW	VIS	TORNILLO
	23			408797	4	VITE M6x25 TCEI UNI 5931 ZINC	SCREW	VIS	TORNILLO
	24			408670	4	VITE M8x20 TE UNI 5739 ZINC	SCREW	VIS	TORNILLO

CR-09 GRUPPO MUSETTO (VER. RICICLATO RAL5012 + RAL7016)

FRONT CRANKCASE ASSEMBLY
ENSEMBLE CARTER MOTEUR AVANT
CONJUNTO DEL CÁRTER DELANTERO

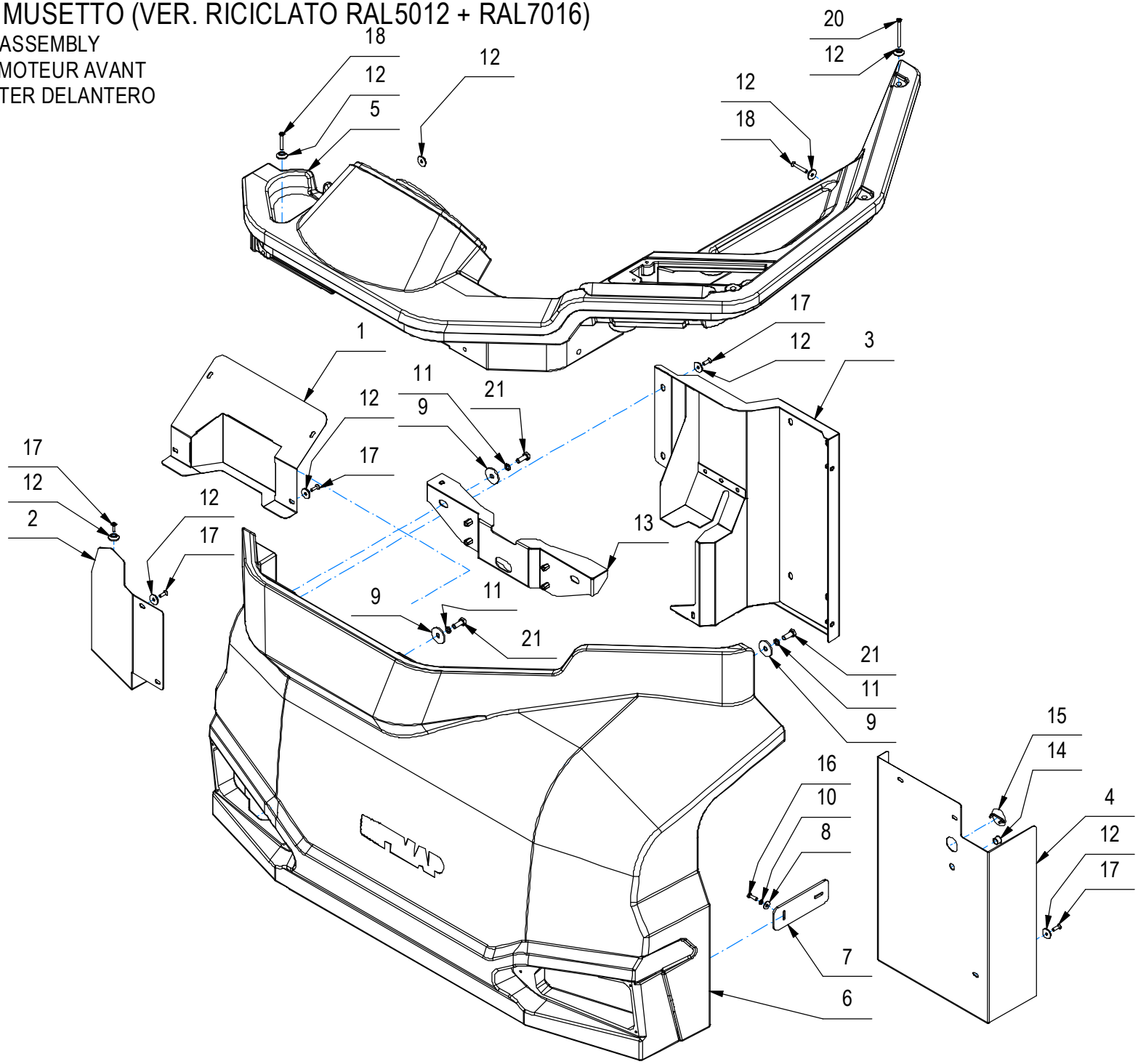

CR-09 GRUPPO MUSETTO (VER. RICICLATO RAL5012 + RAL7016)

–	POS	TECHNICAL NEWS	SERIAL NUMBER	CODICE	QTÀ	DESCRIZIONE	DESCRIPTION	DESIGNATION	DESCRPCIÓN
	1			454487	1	COPERTURA CENTRALE CRUSCOTTO	COVER	CARTER	CARTER
	2			454486	1	COPERTURA MUSETTO DX	COVER	CARTER	CARTER
	3			454485	1	COPERTURA SOTTO STERZO DX	COVER	CARTER	CARTER
	4			454481	1	COPERTURA SOTTO STERZO SX	COVER	CARTER	CARTER
	5			453837	1	CRUSCOTTO RAL 7016	DASHBOARD	TABLEAU DE BORD	TABLERO
	6			456219	1	MUSETTO RICICL	FRONT CRANKCASE	CARTER MOTEUR AVANT	CÁRTER DELANTERO
	7			454512	2	PIASTRINA FISS. MUS./PAN. IMP. ELET. GMG	SUPPORT	SUPPORT	APOYO
	8			409151	2	ROSETTA 5,5x15x1.5 UNI 6593 ZINC	WASHER	RONDELLE	ARANDELA
	9			409180	4	ROSETTA 9x32x2.5 UNI 6593 ZINC	WASHER	RONDELLE	ARANDELA
	10			409154	2	ROSETTA GROWER 5x1,6 ZINC	WASHER	RONDELLE	ARANDELA
	11			409181	4	ROSETTA GROWER 8x13x2,2 ZINC	LOCK WASHER	RONDELLE FREIN	ARANDELLA DENTADA
	12			400250	29	ROSETTA SOTTOVITE D=5X20	SPECIAL WASHER	RONDELLE SPECIALE	ARANDELA ESPECIAL
	13			454508	1	STAFFA FISSAGGIO MUSETTO	SUPPORT	ATTAQUE	SOPORTE FIJADOR
	14			409828	1	TAPPO A SCATTO D=12,7 HEYCO	CAP	CAPUCHON	TAPON
	15			456352	1	TAPPO A SCATTO X FORI VARIABILI Ø27-Ø33	SNAP CAP	CAPUCHON SNAP	TAPA SNAP
	16			407645	2	VITE M5X16 TE UNI 5739 ZINC	SCREW	VIS	TORNILLO
	17			438302	19	VITE M5x16 TSPTC UNI 7688 ZINC. NERO	SCREW	VIS	TORNILLO
	18			450379	5	VITE M5x35 TSPTC UNI 7688 ZINC. NERO	SCREW	VIS	TORNILLO
	19			450378	2	VITE M5x40 TSPTC UNI 7688 ZINC. NERO	SCREW	VIS	TORNILLO
	20			454661	3	VITE M5X60 TPSTC UNI 7688 ZINC. NERA	SCREW	VIS	TORNILLO
	21			408670	4	VITE M8x20 TE UNI 5739 ZINC	SCREW	VIS	TORNILLO

CR-10A GRUPPO MOTORI ASPIRAZIONE (LAVANTE)

SUCTION MOTOR ASSEMBLY
GROUPE MOTEUR DASPIRATION
GRUPO MOTOR SUCCION

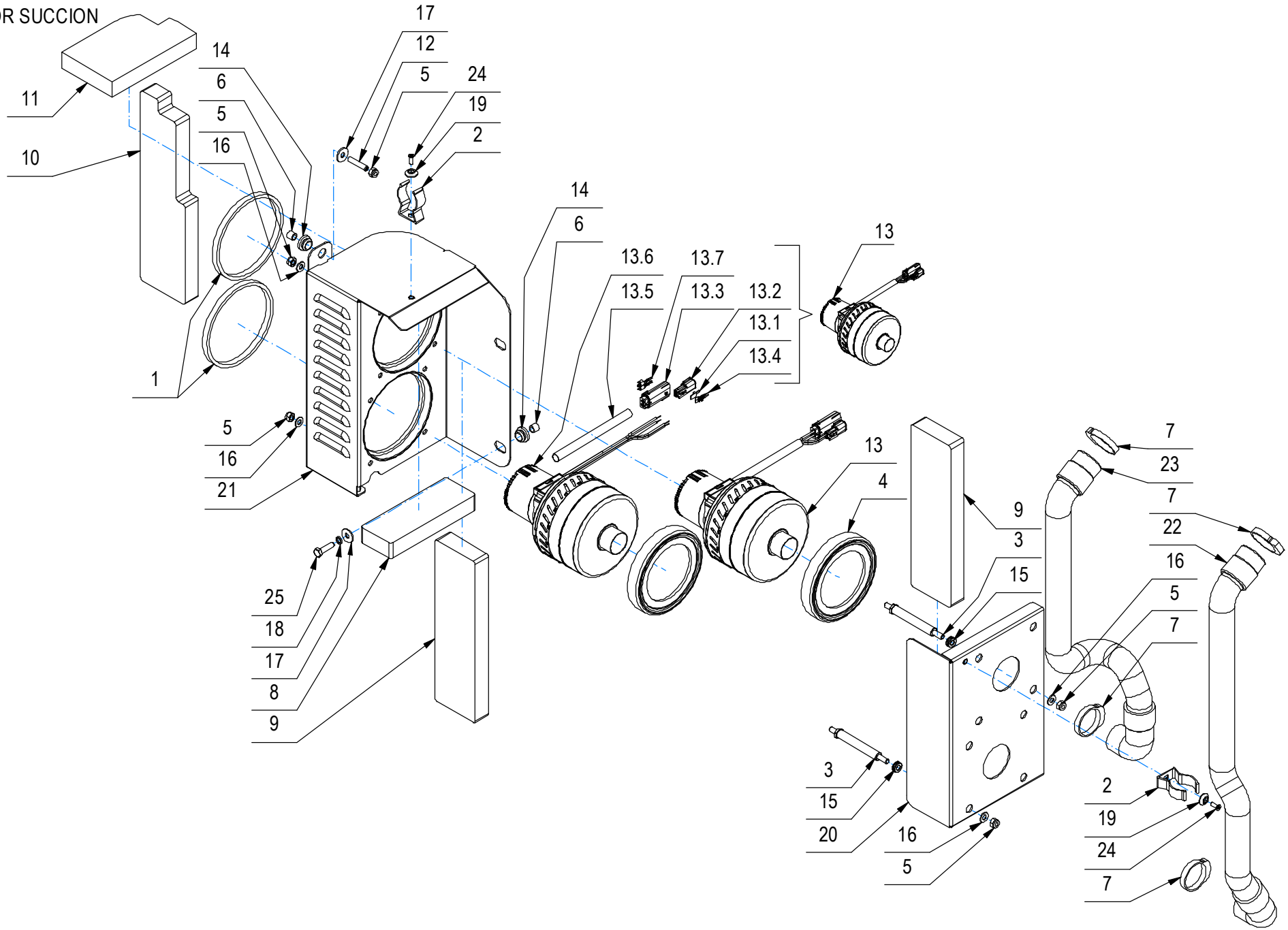

CR-10A GRUPPO MOTORI ASPIRAZIONE (LAVANTE)

–	POS	TECHNICAL NEWS	SERIAL NUMBER	CODICE	QTÀ	DESCRIZIONE	DESCRIPTION	DESIGNATION	DESCRPCIÓN
	1			452739	2	ANELLO D=149,3 d=138 S=10 GOMMA PARA	GASKET	JOINT	JUNTA
	2			412123	2	CLIP ABS FISSAGGIO TUBO D=38	SPRING	RESSORT	RESORTE
	3			452735	8	COLONNETTA SUP. MOT. ASPIR. GMG	STUD BOLT	TIGE	PRISIONERO
	4			405936	2	CUFFIA MOTORE ASPIRAZIONE 60.037	SHROUD SUCTION MOTOR	JOINT MOTEUR D'ASPIRATION	ANILLO MOTOR DE ASPIRACION
	5			409085	18	DADO M8x8.5 AUTOBL. UNI 7474 ZINC	LOCK NUT	ECROU AUTOFREINES	TUERCA AUTOBLOCANTE
	6			202451	4	DISTANZIALE D=12 d=8,25 S=10,8	SPACER	ENTROTOISE	DISTANCIADOR
	7			438205	4	FASCETTA A SCATTO (COD. HCL-T)	CLAMP	COLLIER	ABRAZADERA
	8			454785	1	FONOASSORBENTE ANTIROMBO 68X192 H=30	DEADENING	ISOLANT PHONIQUE	FONOABSORBENTE
	9			454784	2	FONOASSORBENTE ANTIROMBO 90X315 H=30	DEADENING	ISOLANT PHONIQUE	FONOABSORBENTE
	10			454786	1	FONOASSORBENTE ANTIROMBO 100X370 H=30	DEADENING	ISOLANT PHONIQUE	FONOABSORBENTE
	11			455055	1	FONOASSORBENTE ANTIROMBO 114X190 H=30	DEADENING	ISOLANT PHONIQUE	FONOABSORBENTE
	12			438818	2	GRANO M8x40 EI INOX UNI 5923	DOWEL	VIS CYLINDRIQUE	TORNILLO
↓	13			230177	2	MOT. ASP.BRUSH.3S 36V 525W MOLEX+DEUTSCH	SUCTION MOTOR	MOTEUR D'ASPIRATION	MOTOR DE ASPIRACION
↑	13.1			444126	1	BLOCCA CONTATTI MAS. WM-2P X DEUTSCH DTM	LOCK CONTACTS	CONTACTS BLOCAGE	CONTACTOS DE BLOQUEO
↑	13.2			443943	1	CONNETTORE DEUTSCH DTM04-2P	CONNECTOR	CONNECTEUR	CONECTOR
↑	13.3			436411	1	CONNETTORE MOLEX MX150L FEM. 19433-0013	CONNECTOR FEMALE	CONNECTEUR FEMELLE	CONECTOR HEMBRA
↑	13.4			443944	2	CONTATTO DEUTSCH 1060-20-0122	CONTACT	CONTACT	CONTACTO
↑	13.5			230625	1	GUAINA TERMORESTRING. D.12,7 NERA L=170	SHEATH	GAINE	VAINA
↑	13.6			452410	1	MOTORE ASP. BRUSH. 3S 36V DC 525W H2000	SUCTION MOTOR	MOTEUR D'ASPIRATION	MOTOR DE ASPIRACION
↑	13.7			436413	2	TERMINALE MOLEX MX150L MAS. 19431-0001	CONTACT	CONTACT	CONTACTO
	14			454483	4	PASSACAVO D=25 d=13,5 L=12 TIPO WS13,5	FAIRLEAD	PASSE-CABLE	GUIACABLE
	15			416058	8	PASSACAVO PER FORO D.14 Di=8	FAIRLEAD	PASSE-CABLE	GUIACABLE
	16			409175	16	ROSETTA 8x17x1,6 UNI 6592 ZINC.	WASHER	RONDELLE	ARANDELA
	17			409179	4	ROSETTA 9x24x2,5 UNI 6593 ZINC	WASHER	RONDELLE	ARANDELA
	18			409181	2	ROSETTA GROWER 8x13x2,2 ZINC	LOCK WASHER	RONDELLE FREIN	ARANDELLA DENTADA
	19			400250	2	ROSETTA SOTTOVITE D=5X20	SPECIAL WASHER	RONDELLE SPECIALE	ARANDELA ESPECIAL
	20			452734	1	SUPPORTO ANTER. MOT. ASPIR. GMG 2020	SUPPORT	SUPPORT	SOPORTE
	21			452697	1	SUPPORTO MOT. ASPIRAZIONE GMG 2020	MOTORS SUPPORT	SUPPORT DE MOTEURS	SOPORTE DE MOTORES
	22			454320	1	TUBO ASP. EST.38X650 CON 2 MAN.GOM.+DIR.	SUCTION HOSE	FLEXIBLE ASPIRATION	TUBO DE ASPIRACION
	23			454320	1	TUBO ASP. EST.38X650 CON 2 MAN.GOM.+DIR.	SUCTION HOSE	FLEXIBLE ASPIRATION	TUBO DE ASPIRACION
	24			438302	2	VITE M5x16 TSPTC UNI 7688 ZINC. NERO	SCREW	VIS	TORNILLO
	25			408676	2	VITE M8x30 TE UNI 5739 ZINC	SCREW	VIS	TORNILLO

CR-11 GRUPPO IMPIANTO IDRICO (LAVANTE DISCOIDALE)

WATER UNIT
GROUPE HYDRIQUE
GRUPO AGUA

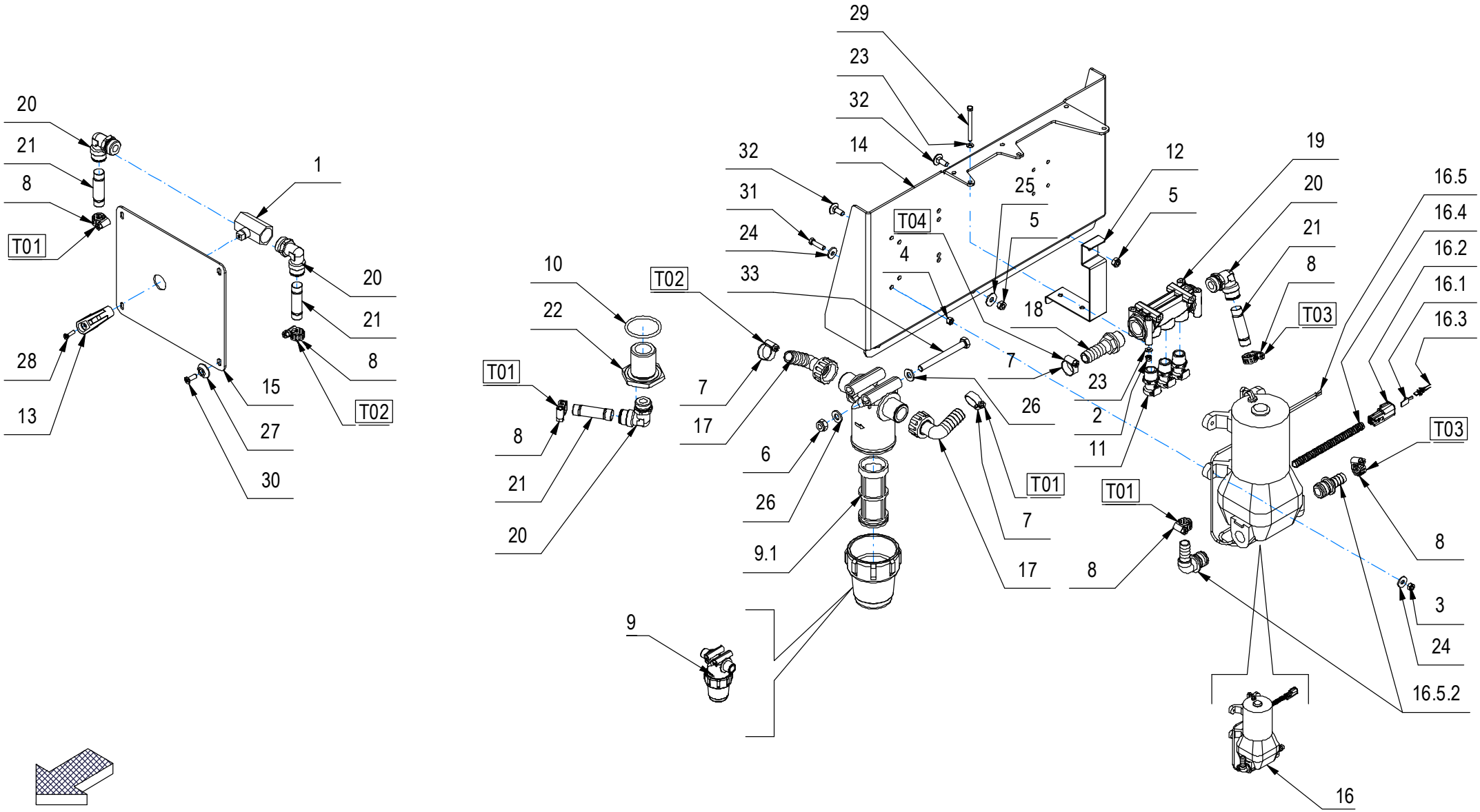

CR-11 GRUPPO IMPIANTO IDRICO (LAVANTE DISCOIDALE)

–	POS	TECHNICAL NEWS	SERIAL NUMBER	CODICE	QTÀ	DESCRIZIONE	DESCRIPTION	DESIGNATION	DESCRPCIÓN
	1			410330	1	CORPO RUBINETTO 1/2" G FF	COCK	ROBINET	GRIFO
	2			415898	4	DADO M4 AUTOBL UNI7474	LOCK NUT	ECROU AUTOBLOQUANT	TUERCA AUTOBLOCANTE
	3			416781	4	DADO M5X5 AUTOBL. UNI 7473 ZINC	LOCK NUT	ECROU AUTOFREINES	TUERCA AUTOBLOCANTE
	4			409036	4	DADO M5x5 UNI 5587 ZINC	NUT	ECROU	TUERCA
	5			409082	3	DADO M6x6 AUTOBL UNI 7474 ZINC	LOCK NUT	ECROU AUTOFREINES	TUERCA AUTOBLOCANTE
	6			409085	2	DADO M8x8.5 AUTOBL. UNI 7474 ZINC	LOCK NUT	ECROU AUTOFREINES	TUERCA AUTOBLOCANTE
	7			410297	3	FASCETTA A VITE 12 -20 - 9	CLAMP	COLLIER	ABRAZADERA
	8			410292	6	FASCETTA A VITE 11/17 ABA	CLAMP	COLLIER	ABRAZADERA
↓	9			405408	1	FILTRO 3/4" M.M. 50 MESH ATTACCO 2 FORI	FILTER	FILTRE	FILTRO
↑	9.1			405384	1	CARTUCCIA FILTRO 50 MESH	FILTER CARTRIDGE	CARTOUCHE DE FILTRE	CARTUCHO FILTRO
	10			408601	1	GUARNIZIONE OR 4162 (40.86X3.53)	O-RING	JOINT	JUNTA ANULAR
	11			438572	3	INNESTO RAPIDO F. 3/8" CPC APCD10006BSPT	FEMALE COUPLING	EMBRAYAGE FEMELLE	ACOPLAMIENTO HEMBRA
	12			454380	1	LAMA SUPP. TUBO SCARICO SOLUZ.	SUPPORT	SUPPORT	SOPORTE
	13			400385	1	MANETTA PVC CHIUSURA ASP. S901/902 B-S	COCK LEVER	LEVIER DE ROBINET	PALANCA DE GRIFO
	14			453984	1	PANNELLO SUPPORTO POMPE	SUPPORT	SUPPORT	SOPORTE
	15			454510	1	PIASTRA DI COPERTURA RUBINETTO	COVER	COUVERCLE	CUBREAGUJERO
↓	16			231237	1	POMPA GEOLINE 24V 12,5L+DEUTSCH DTM04-2P	PUMP ASSEMBLY	POMPE COMPLETE	BOMBA COMPLETA
↑	16.1			444126	1	BLOCCA CONTATTI MAS. WM-2P X DEUTSCH DTM	LOCK CONTACTS	CONTACTS BLOCAGE	CONTACTOS DE BLOQUEO
↑	16.2			443943	1	CONNETTORE DEUTSCH DTM04-2P	CONNECTOR	CONNECTEUR	CONECTOR
↑	16.3			443944	2	CONTATTO DEUTSCH 1060-20-0122	CONTACT	CONTACT	CONTACTO
↑	16.4			231236	1	GUAINA CORRUGATA D=7 L=125	SHEATH	GAINE	VAINA
↑↓	16.5			454801	1	POMPA GEOLINE 24V 4A 12,5l 2,4b 8411020	PUMP	POMPE	BOMBA
↑↑	16.5.1			456432	1	KIT PORTAGOMMA D.14 X POMPA GEOLINE	HOSE HOLDER KIT	KIT PORTE-FLEXIBLE	KIT PORTA MANGUERA
↑↑	16.5.2			456432	1	RACCORDO GOMITO D.14 X POMPA GEOLINE	HOSE HOLDER KIT	KIT PORTE-FLEXIBLE	KIT PORTA MANGUERA
	17			410346	2	PORTAGOMMA A GOMITO 3/4"F D=16 GHIERA F	CONNECTOR	RACCORD	EMPALME TUBO DE GOMA
	18			410371	1	PORTAGOMMA DIRITTO 1/2"x16	CONNECTOR 1/2X16	RACCORD 1/2X16	EMPALME TUBO DE GOMA 1/2X16
	19			447180	1	RACCORDO 1/2" CON 3 USCITE LAT. 3/8"	FITTING	RACCORD	RACOR
	20			445001	4	RACCORDO A GOMITO CAMOZZI S6520 14-1/2	ELBOW	COUDE	RACOR CODO
	21			445002	4	RACCORDO A TUBO CAMOZZI 6950 14	FITTING	RACCORD	RACOR
	22			456380	1	RACCORDO CH.50 G1"M - G1/2"F S=44 OT58	THREADED FITTING	RACCORD FILETÉ	MONTAJE ROSCADO
	23			409142	8	ROSETTA 4x9x0,8 UNI 6592 ZINC	WASHER	RONDELLE	ARANDELA
	24			409151	8	ROSETTA 5,5x15x1.5 UNI 6593 ZINC	WASHER	RONDELLE	ARANDELA
	25			409160	2	ROSETTA 6x18x1,5 UNI 6593 ZINC	WASHER	RONDELLE	ARANDELA
	26			409175	4	ROSETTA 8x17x1,6 UNI 6592 ZINC.	WASHER	RONDELLE	ARANDELA
	27			400250	4	ROSETTA SOTTOVITE D=5X20	SPECIAL WASHER	RONDELLE SPECIALE	ARANDELA ESPECIAL
	28			408511	1	VITE M4x16 TSPTC UNI 7688 A2	SCREW	VIS	TORNILLO
	29			415711	4	VITE M4X50 TE UNI 5739 (8.8) ZINC	SCREW	VIS	TORNILLO

CR-11 GRUPPO IMPIANTO IDRICO (LAVANTE DISCOIDALE)

WATER UNIT
GROUPE HYDRIQUE
GRUPO AGUA

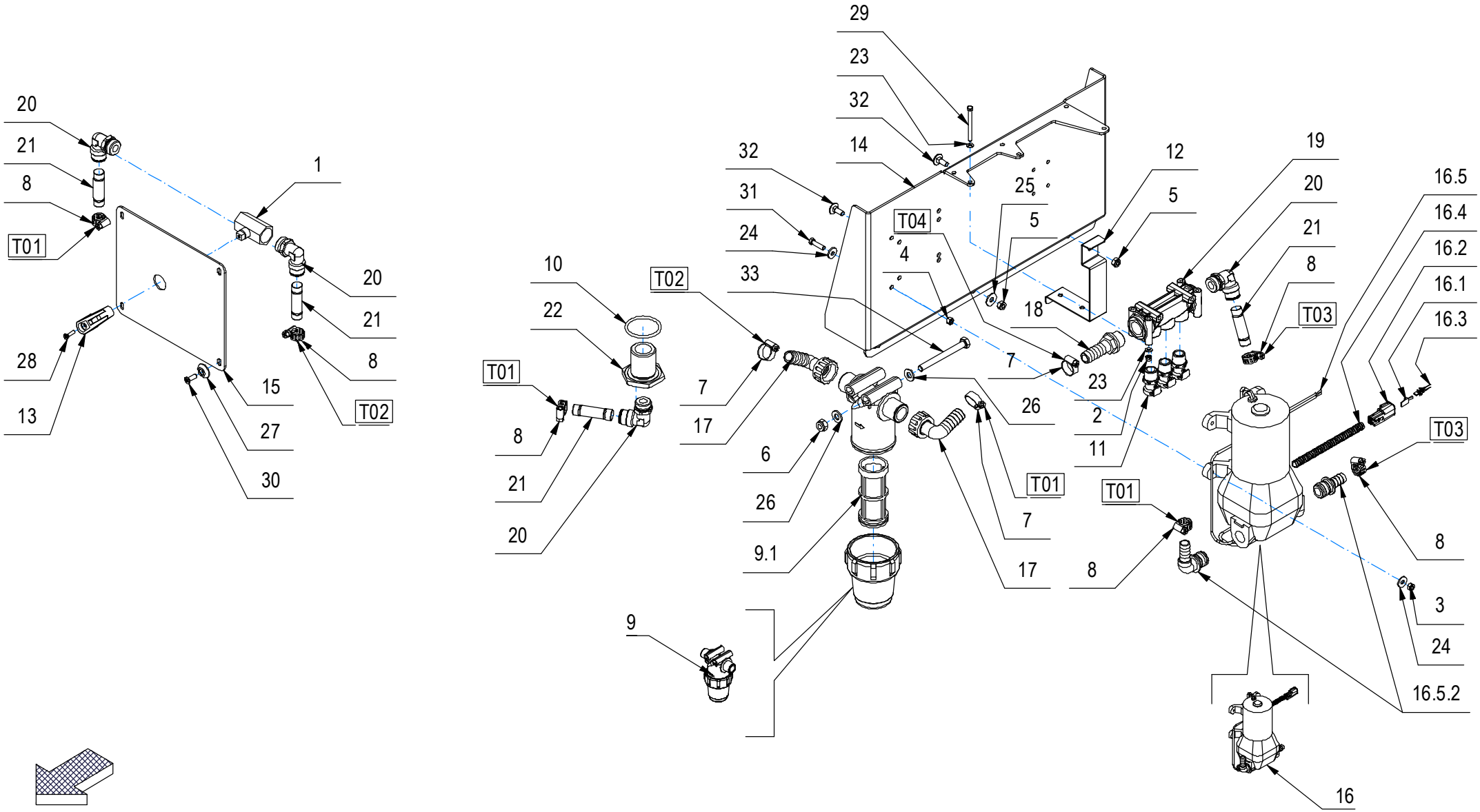

CR-11 GRUPPO IMPIANTO IDRICO (LAVANTE DISCOIDALE)

–	POS	TECHNICAL NEWS	SERIAL NUMBER	CODICE	QTÀ	DESCRIZIONE	DESCRIPTION	DESIGNATION	DESCRPCIÓN
	30			438302	4	VITE M5x16 TSPTC UNI 7688 ZINC. NERO	SCREW	VIS	TORNILLO
	31			407647	4	VITE M5x20 TE UNI 5739 ZINC	SCREW	VIS	TORNILLO
	32			434271	3	VITE M6x16 TTQST UNI 5732 DIN 603 ZINC	SCREW	VIS	TORNILLO
	33			408687	2	VITE M8X80 TE UNI 5737 FP ZINC	SCREW	VIS	TORNILLO
	T01			209624	2	TUBO DIAM.14X800 PVC SPIR. TRASPARENTE	HOSE	TUYAU	TUBO DE GOMA
	T02			209627	1	TUBO DIAM.14X1600 PVC SPIR. TRASPARENTE	HOSE	TUYAU	TUBO DE GOMA
	T03			225554	1	TUBO DIAM.14X280 PVC SPIR. TRASPARENTE	HOSE	TUYAU	TUBO DE GOMA

CR-12B POSTAZIONE DI COMANDO (LAVANTE PLUS)

CONTROL STATION
POSTE DE CONTRÔLE
ESTACIÓN DE CONTROL

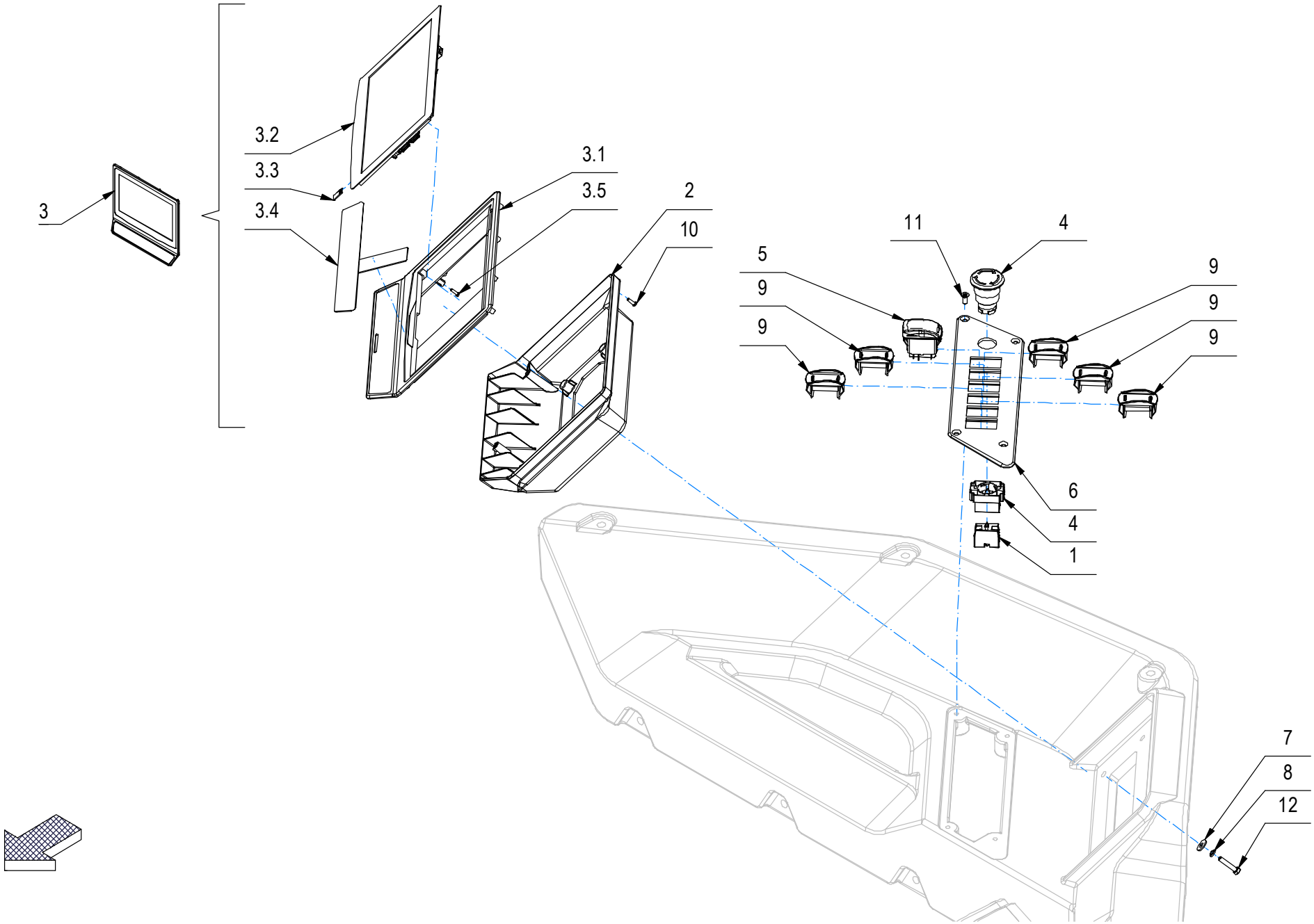

CR-12B POSTAZIONE DI COMANDO (LAVANTE PLUS)

–	POS	TECHNICAL NEWS	SERIAL NUMBER	CODICE	QTÀ	DESCRIZIONE	DESCRIPTION	DESIGNATION	DESCRPCIÓN
	1			450130	1	CONTATTO NP2-BE102 X FUNGO AR. NP2-BS542	CONTACT	CONTACT	CONTACTO
	2			454427	1	COVER INF. DISPLAY GMG RAL 7016 +INSERTI	COVER	COUVERCLE	CUBIERTA
↓	3			231331	1	COVER SUP. CON DISPLAY E TASTI GMG PLUS	COVER ASSEMBLY WITH DISPLAY CARD	ENSEMBLE DE COUVERCLE AVEC CARTE D'AFFICHAGE	CONJUNTO DE LA CUBIERTA CON TARJETA DE VISUALIZACIÓN
↑	3.1			454428	1	COVER SUP. DISPLAY GMG PLUS RAL 7016	COVER	COUVERCLE	CUBIERTA
↑	3.2			454977	1	DISPLAY SK 6739-1 LCD 9" CON SCHEDA	CHECK CARD + DISPLAY	PLAQUE CONTR. + DISPLAY	FICHA CONTROL + DISPLAY
↑	3.3			445000	1	MEMORY CARD MICRO SD 8GB SDC4	MEMORY CARD	CARTE MEMOIRE	TARJETA DE MEMORIA
↑	3.4			454970	1	TASTIERA A MEMBRANA DISPLAY PLUS GMG	DECAL	ETIQUETTE	ETIQUETA
↑	3.5			441027	5	VITE AUTOF. D.3 x 10 UNI 9707-Pz-TZ A2	SCREW	VIS	TORNILLO
	4			435489	1	FUNGO DI ARRESTO NP2-BS542	PUSH BUTTON	BOUTON POUSSOIR	PULSADOR
	5			454976	1	PULSANTE KR352AKXXA12NXXXXXX APEM	PUSH BUTTON	BOUTON POUSSOIR	PULSADOR
	6			231329	1	PULSANTIERA GMG RAL 7016 SERIGRAFATA	CONTROL PANEL	TABLEAU DE BORD	TABLERO DE INSTRUMENTOS
	7			409151	4	ROSETTA 5,5x15x1.5 UNI 6593 ZINC	WASHER	RONDELLE	ARANDELA
	8			409154	4	ROSETTA GROWER 5x1,6 ZINC	WASHER	RONDELLE	ARANDELA
	9			454969	5	TAPPO APEM U2272 BLACK	COVER	COUVERCLE	TAPA
	10			440885	8	VITE AUTOF. UNI 9707-Pz-TZ D.3,5 x 10 A2	SCREW	VIS	TORNILLO
	11			438303	4	VITE M5x12 TSPEI UNI 5933 ZINC. NERO	SCREW	VIS	TORNILLO
	12			407651	4	VITE M5X25 TE UNI 5739 DIN 933 (8.8)ZINC	SCREW	VIS	TORNILLO

CR-12 GRUPPO IMPIANTO ELETTRICO (LAVANTE)

ELECTRICAL COMPONENTS GROUP
GROUPE COMPOSANTS ELECTRIQUES
GRUPO DE COMPONENTES ELÉCTRICOS

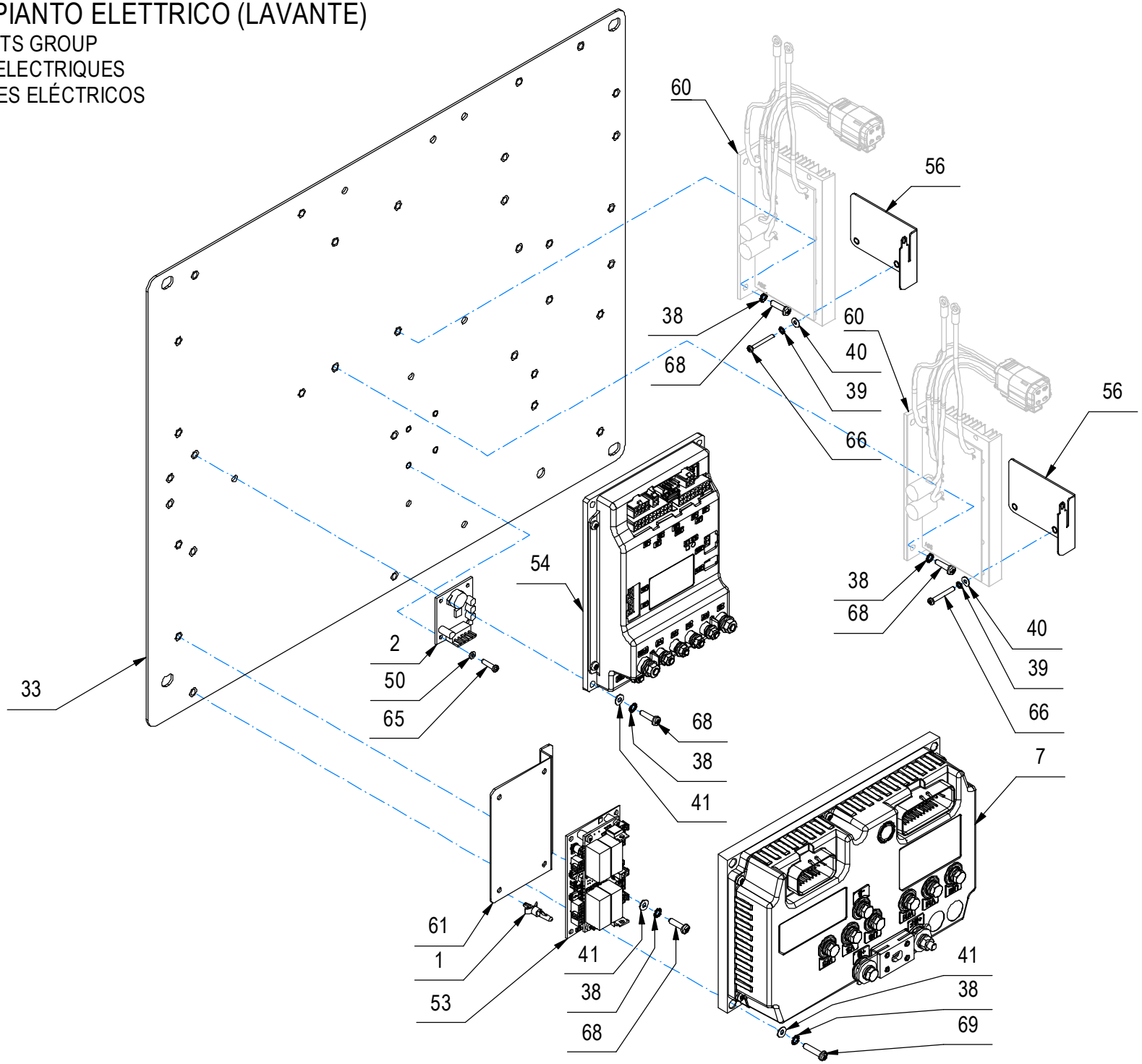

CR-12 GRUPPO IMPIANTO ELETTRICO (LAVANTE)

–	POS	TECHNICAL NEWS	SERIAL NUMBER	CODICE	QTÀ	DESCRIZIONE	DESCRIPTION	DESIGNATION	DESCRPCIÓN
	1			428816	4	AGGANCIO RAPIDO SCHEDA LCBS6-04-01	COUPLER	ACCROCHAGE	ENGANCHE
	2			448717	1	ALIMENT./CONVERTITORE 36V/24V 2A DISPLAY	CONVERTER FOR DISPLAY	CONVERTISSEUR POUR AFFICHAGE	CONVERTIDOR PARA DISPLAY
	7			455063	1	CHOPPER INVERTER DUALACEX FZ2264 36V180A	CHOPPER CARD	VARIATEUR ELECTRONIQUE	FICHA CHOPPER
	33			455066	1	PANNELLO IMP. ELETTRICO	SUPPORT	SUPPORT	SOPORTE
	38			417982	22	RONDELLA D.4,3x9 DENT.INT/E UNI 8842 ZNT	WASHER	RONDELLE	ARANDELA
	39			409332	4	RONDELLA DENT. D3 UNI 6798-A	LOCK WASHER	RONDELLE FREIN	ARANDELA DENTADA
	40			409139	4	ROSETTA 3x8x1 UNI 6593 ZINC	WASHER	RONDELLE	ARANDELA
	41			409142	14	ROSETTA 4x9x0,8 UNI 6592 ZINC	WASHER	RONDELLE	ARANDELA
	50			409140	4	ROSETTA DIAM.3,2X6X1 NYLON	WASHER	RONDELLE	ARANDELA
	53			455053	1	SCHEDA AUX 7MDIO010 ITALSEA	AUXILIARY CARD	PLAQUE AUXILIAIRE	FICHA AUXILIAR
	54			455065	1	SCHEDA FUNZIONI 7CFX3010	CHECK CARD CONTROLS	PLAQUE CONTR. COMMANDES	FICHA CONTROL MANDOS
	55			452143	2	SCHEDA MOTORID. BRUSHLESS 36V 1100W	GEAR MOTOR BOARD	CARTE MOTORÉDUCTEUR	TARJETA MOTORREDUCTOR
	56			455056	2	STAFFA SUP. CONNETTORE SCHEDA MOTORI	SUPPORT	SUPPORT	SOPORTE
	61			455054	1	SUPPORTO SCHEDA 7MDIO010	CARD SUPPORT	SUPPORT PLAQUE	SOPORTE DE FICHA
	65			408832	4	VITE M3x14 TCTC UNI 7687 ZINC	SCREW	VIS	TORNILLO
	66			408835	4	VITE M3x25 TCTC UNI 7687 ZINC	SCREW	VIS	TORNILLO
	68			408846	16	VITE M4X16 TCTC UNI 7687 ZINC	SCREW	VIS	TORNILLO
	69			415782	4	VITE M4X20 TCTC UNI 7687 ZINC	SCREW	VIS	TORNILLO
	80			443683	1	RELAY FITRE R502/024Z3C9	RELAY	RELAIS	RELE

CR-12 GRUPPO IMPIANTO ELETTRICO (LAVANTE)

ELECTRICAL COMPONENTS GROUP
GROUPE COMPOSANTS ELECTRIQUES
GRUPO DE COMPONENTES ELÉCTRICOS

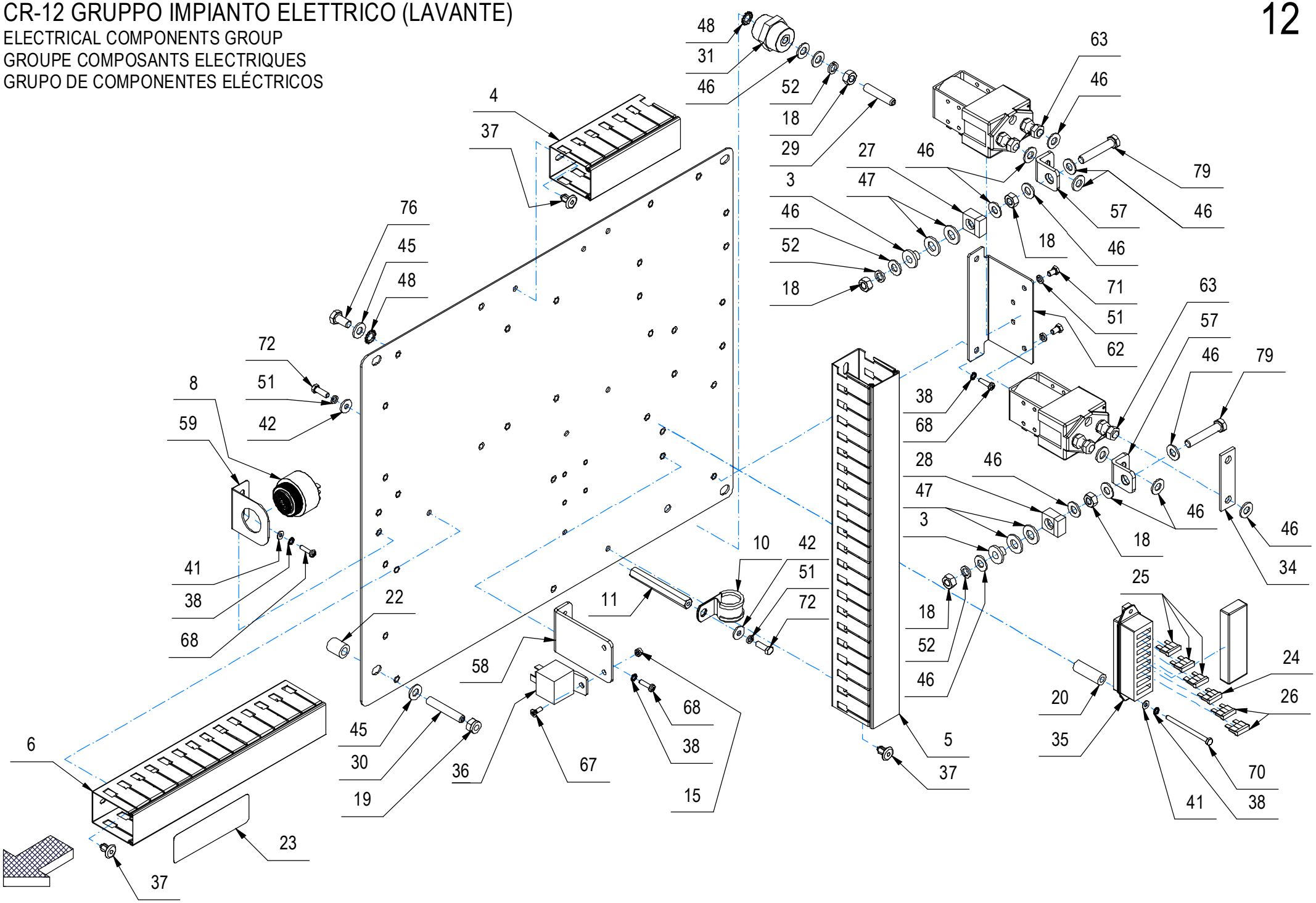

CR-12 GRUPPO IMPIANTO ELETTRICO (LAVANTE)

–	POS	TECHNICAL NEWS	SERIAL NUMBER	CODICE	QTÀ	DESCRIZIONE	DESCRIPTION	DESIGNATION	DESCRPCIÓN
	3			436135	2	BOCCOLA ISOLANTE d=8.2 (6109)	BUSHING INSULATION	BAGUE ISOLATION	CASQUILLO DE AISLAMIENTO
	4			231368	1	CANALINA CABL. B=40 H=60 TIPO E5 L=130	CHANNEL	CANAL	CANAL
	5			231367	1	CANALINA CABL. B=40 H=60 TIPO E5 L=430	CHANNEL	CANAL	CANAL
	6			225093	1	CANALINA PER CABLAGGIO B=40 H=60 L=280	CHANNEL	CANAL	CANAL
	8			436807	1	CICALINO HP4560 - 24V - 80 dB - 2900 Hz	BUZZER	RONFLEUR	ZUMBADOR
	10			429647	1	COLLARE ISOLATO FS8 D.25	ISOLATED COLLAR	COLLIER ISOLÉ	COLLAR AISLADO
	11			455057	1	COLONNETTA CH=10 M5 L=80 AVP	STUD BOLT	TIGE	PRISIONERO
	15			415898	1	DADO M4 AUTOBL UNI7474	LOCK NUT	ECROU AUTOBLOQUANT	TUERCA AUTOBLOCANTE
	18			409046	5	DADO M8x6,5 UNI 5588 ZINC	NUT	ECROU	TUERCA
	19			409085	6	DADO M8x8.5 AUTOBL. UNI 7474 ZINC	LOCK NUT	ECROU AUTOFREINES	TUERCA AUTOBLOCANTE
	20			408086	2	DISTANZIALE D=12 d=6,2 S=36 C40	SPACER	ENTRETOISE	DISTANCIADOR
	22			210080	4	DISTANZIALE D=15 d=8.5 S=18 Fe360	SPACER	ENTRETOISE	DISTANCIADOR
	23			456935	1	ETICHETTA CONNESSIONI SCHEDA FUNZ. GMG	DECAL	ETIQUETTE	ETIQUETA
	24			409593	1	FUSIBILE 5A A FASTON	FUSE	FUSIBLE	FUSIBLE
	25			409615	3	FUSIBILE 7,5A A FASTON	FUSE	FUSIBLE	FUSIBLE
	26			409596	2	FUSIBILE 10A A FASTON	FUSE 10A	FUSIBLE 10A	FUSIBLE 10A
	27			439281	1	FUSIBILE CF - 58V-200A	FUSE	FUSIBLE	FUSIBLE
	28			435955	1	FUSIBILE CF - 58V-300A	FUSE	FUSIBLE	FUSIBLE
	29			411962	1	GRANO M8x40 EI UNI 5923 ZINC.	DOWEL	VIS CYLINDRIQUE	TORNILLO
	30			408917	4	GRANO M8x50 EI INOX UNI 5923	DOWEL	VIS CYLINDRIQUE	TORNILLO
	31			409770	1	ISOLATORE M8 F.F.	INSULATOR	ISOLATEUR	AISLADOR
	34			400584	1	PONTE TELERUTTORI	ELECTRICAL CONNECTION	CONNEXION ÉLECTRIQUE	CONEXIÓN ELÉCTRICA
	35			409588	1	PORTAFUSIBILE 8 VIE	FUSEHOLDER	PORTE FUSIBLES	PORTAFUSIBLES
	36			443683	1	RELAY FITRE R502/024Z3C9	RELAY FITRE R502/024Z3C9	RELAY FITRE R502/024Z3C9	RELAY FITRE R502/024Z3C9
	37			415952	7	RIVETTO 6.4X10 NYLON	RIVET	RIVET	CLAVO
	38			417982	22	RONDELLA D.4,3x9 DENT.INT/E UNI 8842 ZNT	WASHER	RONDELLE	ARANDELA
	41			409142	14	ROSETTA 4x9x0,8 UNI 6592 ZINC	WASHER	RONDELLE	ARANDELA
	42			409151	2	ROSETTA 5,5x15x1.5 UNI 6593 ZINC	WASHER	RONDELLE	ARANDELA
	45			409175	9	ROSETTA 8x17x1,6 UNI 6592 ZINC.	WASHER	RONDELLE	ARANDELA
	46			409176	16	ROSETTA 8x17x1.6 UNI 6592 OTTONE	WASHER	RONDELLE	ARANDELA
	47			409198	4	ROSETTA 10x21x2 UNI 6592 OTTONE	WASHER	RONDELLE	ARANDELA
	48			409340	2	ROSETTA DENT. EST. D.8 DIN 6798 ZINC	LOCK WASHER	RONDELLE FREIN	ARANDELA DENTADA
	51			409154	6	ROSETTA GROWER 5x1,6 ZINC	WASHER	RONDELLE	ARANDELA
	52			409181	3	ROSETTA GROWER 8x13x2,2 ZINC	LOCK WASHER	RONDELLE FREIN	ARANDELLA DENTADA
	57			435484	2	STAFFA SUPPORTO FUSIBILE	SUPPORT	ATTAQUE	SOPORTE FIJADOR
	58			455044	1	STAFFA SUPPORTO RELAY	SUPPORT	ATTAQUE	SOPORTE FIJADOR
	80			443683	1	RELAY FITRE R502/024Z3C9	RELAY	RELAIS	RELE

CR-12 GRUPPO IMPIANTO ELETTRICO (LAVANTE)

ELECTRICAL COMPONENTS GROUP
GROUPE COMPOSANTS ELECTRIQUES
GRUPO DE COMPONENTES ELÉCTRICOS

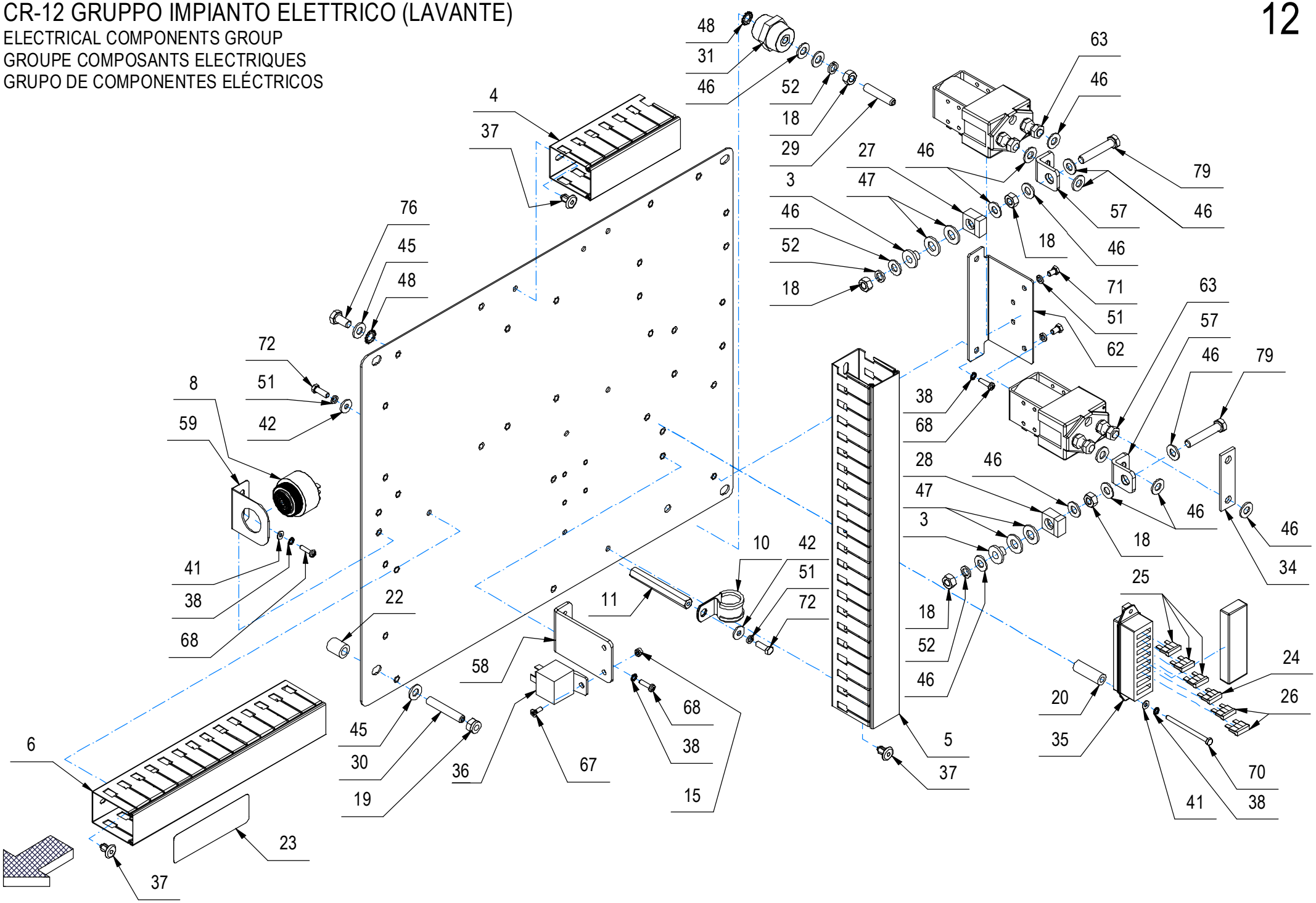

CR-12 GRUPPO IMPIANTO ELETTRICO (LAVANTE)

–	POS	TECHNICAL NEWS	SERIAL NUMBER	CODICE	QTÀ	DESCRIZIONE	DESCRIPTION	DESIGNATION	DESCRPCIÓN
	59			438060	1	SUPPORTO CICALINO FSR I	SUPPORT	SUPPORT	SOPORTE
	62			442308	1	SUPPORTO TELERUTTORE DOPPIO	SUPPORT	SUPPORT	SOPORTE
	63			407588	2	TELERUTTORE 36V 180A SW180-6	REMOTE CONTROL SWITCH	TELERUPTEUR	TELERRUPTOR
	67			415793	1	VITE M4X12 TPSTC UNI 7688 (4.8) ZINC	SCREW	VIS	TORNILLO
	68			408846	16	VITE M4X16 TCTC UNI 7687 ZINC	SCREW	VIS	TORNILLO
	70			408650	2	VITE M4X60 TE UNI 5739 A2	SCREW	VIS	TORNILLO
	71			407643	4	VITE M5X8 TE UNI 5739 ZINC	SCREW	VIS	TORNILLO
	72			407645	2	VITE M5X16 TE UNI 5739 ZINC	SCREW	VIS	TORNILLO
	76			408669	1	VITE M8x16 TE UNI 5739 ZINC	SCREW	VIS	TORNILLO
	79			408681	2	VITE M8x45 TE UNI 5739 ZINC	SCREW	VIS	TORNILLO
	80			443683	1	RELAY FITRE R502/024Z3C9	RELAY	RELAIS	RELE

CR-12 GRUPPO IMPIANTO ELETTRICO (LAVANTE)

ELECTRICAL COMPONENTS GROUP
GROUPE COMPOSANTS ELECTRIQUES
GRUPO DE COMPONENTES ELÉCTRICOS

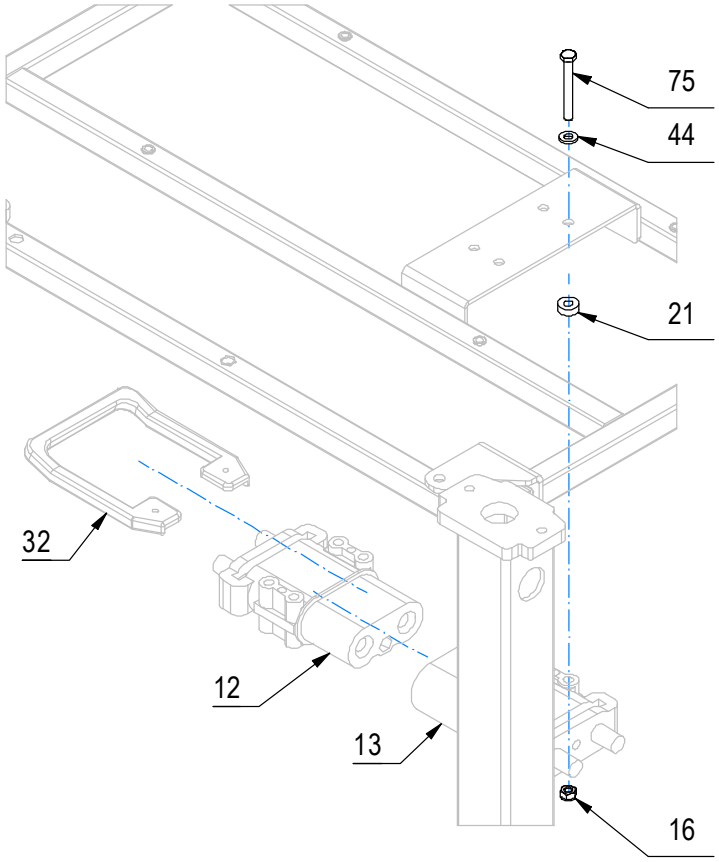

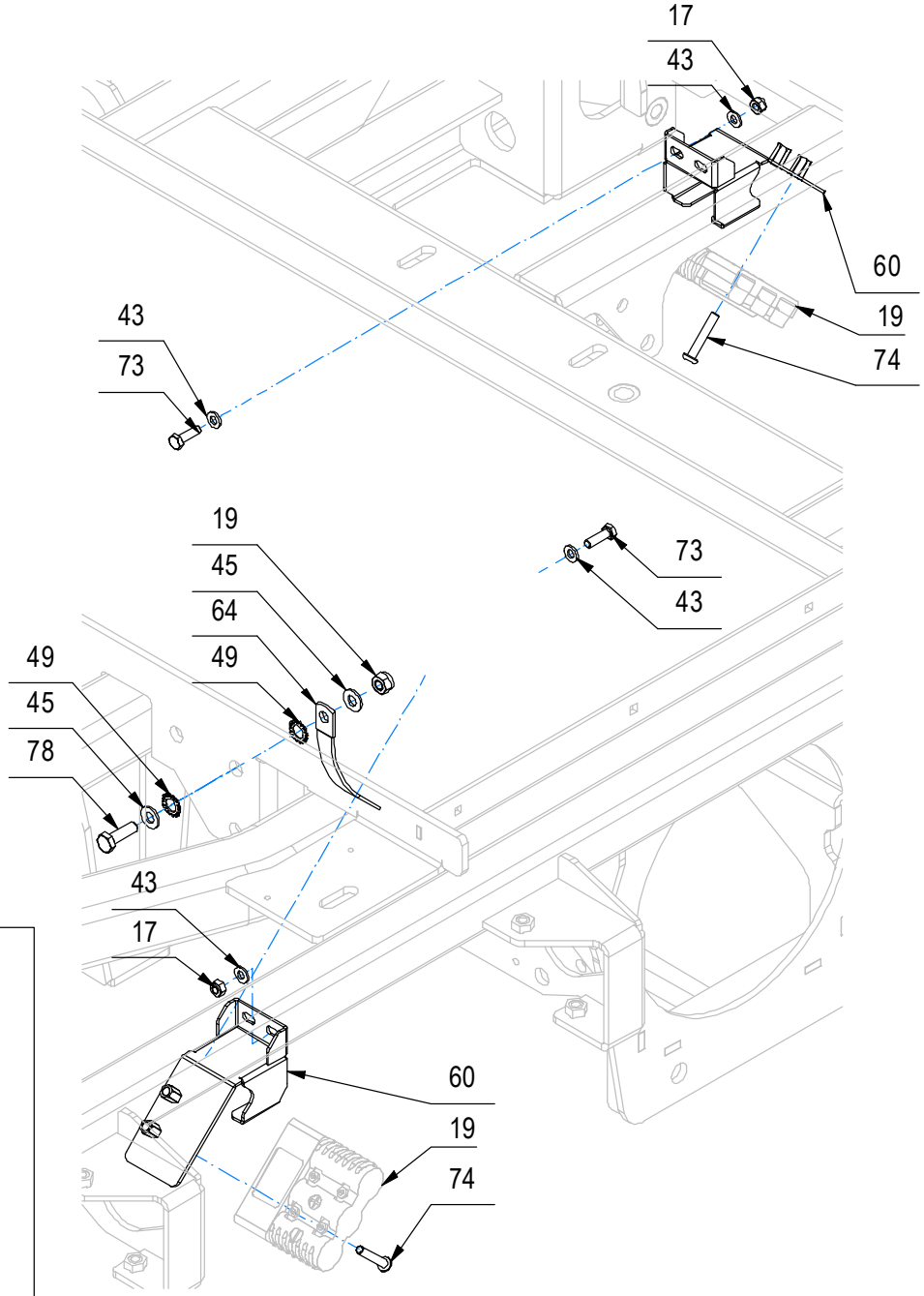

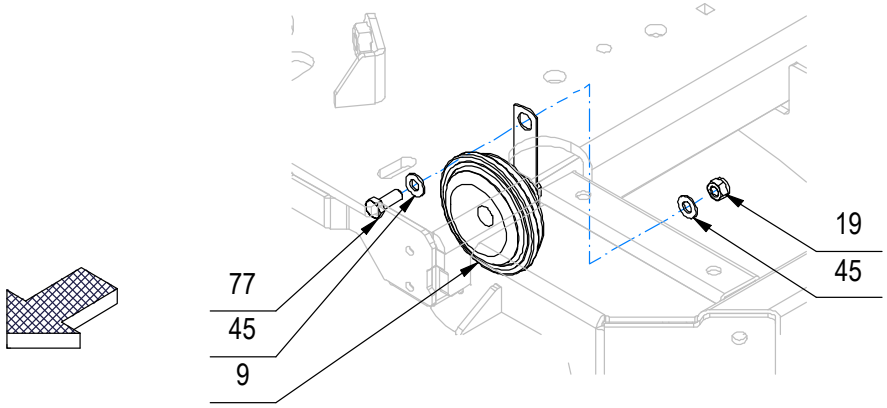

CR-12 GRUPPO IMPIANTO ELETTRICO (LAVANTE)

–	POS	TECHNICAL NEWS	SERIAL NUMBER	CODICE	QTÀ	DESCRIZIONE	DESCRIPTION	DESIGNATION	DESCRPCIÓN
	9			409784	1	CLAXON 48V	HORN	KLAXON	BOCINA
	12			409674	1	CONNETTORE BIPOLARE FT 320A FEMMINA	FEMALE CONNECTOR	CONNECTEUR FEMELLE	CONECTOR HEMBRA
	13			409673	1	CONNETTORE BIPOLARE FT 320A MASCHIO	MALE CONNECTOR	CONNECTEUR MÂLE	CONECTOR MACHO
	14			456297	2	CONNETTORE SB/MPC 175-3 114133S1	CONNECTOR	CONNECTEUR	CONECTOR
	16			415901	4	DADO M6 AUTOBL. UNI 7474 INOX	NUT	ECROU	TUERCA
	17			409082	4	DADO M6x6 AUTOBL UNI 7474 ZINC	LOCK NUT	ECROU AUTOFREINES	TUERCA AUTOBLOCANTE
	19			409085	6	DADO M8x8.5 AUTOBL. UNI 7474 ZINC	LOCK NUT	ECROU AUTOFREINES	TUERCA AUTOBLOCANTE
	21			411760	4	DISTANZIALE D=15 d=6,5 S=5 PVC	SPACER	ENTRETOISE	DISTANCIADOR
	32			409675	1	MANETTA PER CONNETTORE FT 320A	HANDLE FOR CONNECTOR	POIGNEE POUR CONNECTEUR	MANGO PARA CONECTOR
	43			409156	8	ROSETTA 6x12x1,6 UNI 6592 ZINC	WASHER	RONDELLE	ARANDELA
	44			409157	4	ROSETTA 6x12x1,6 INOX UNI 6592	WASHER	RONDELLE	ARANDELA
	45			409175	9	ROSETTA 8x17x1,6 UNI 6592 ZINC.	WASHER	RONDELLE	ARANDELA
	49			409347	2	ROSETTA DENT. EST. D.10 DIN 6798/A	WASHER	RONDELLE	ARANDELA
	60			455061	2	SUPPORTO CONNETTORE MOTORE TRAZ.	SUPPORT	SUPPORT	SOPORTE
	64			455058	1	TRECCIA IN RAME PROTETTA 14x125 FORO=9	CONNECTOR	CONNECTEUR	CONECTOR
	73			407666	4	VITE M6X20 TE UNI 5739 ZINC	SCREW	VIS	TORNILLO
	74			441026	4	VITE M6x35 TCBEI ISO 7380 A2	SCREW	VIS	TORNILLO
	75			408657	4	VITE M6X50 TE UNI 5739 A2	SCREW	VIS	TORNILLO
	77			408670	1	VITE M8x20 TE UNI 5739 ZINC	SCREW	VIS	TORNILLO
	78			408674	1	VITE M8x25 TE UNI 5739 ZINC	SCREW	VIS	TORNILLO
	80			443683	1	RELAY FITRE R502/024Z3C9	RELAY	RELAIS	RELE

CR-18 KIT SISTEMA ANTI COLLISIONE (LAVANTE)

ANTI-COLLISION SYSTEM GROUP
GROUPE SYSTÈME ANTI-COLLISION
GRUPO SISTEMA ANTICOLISIÓN

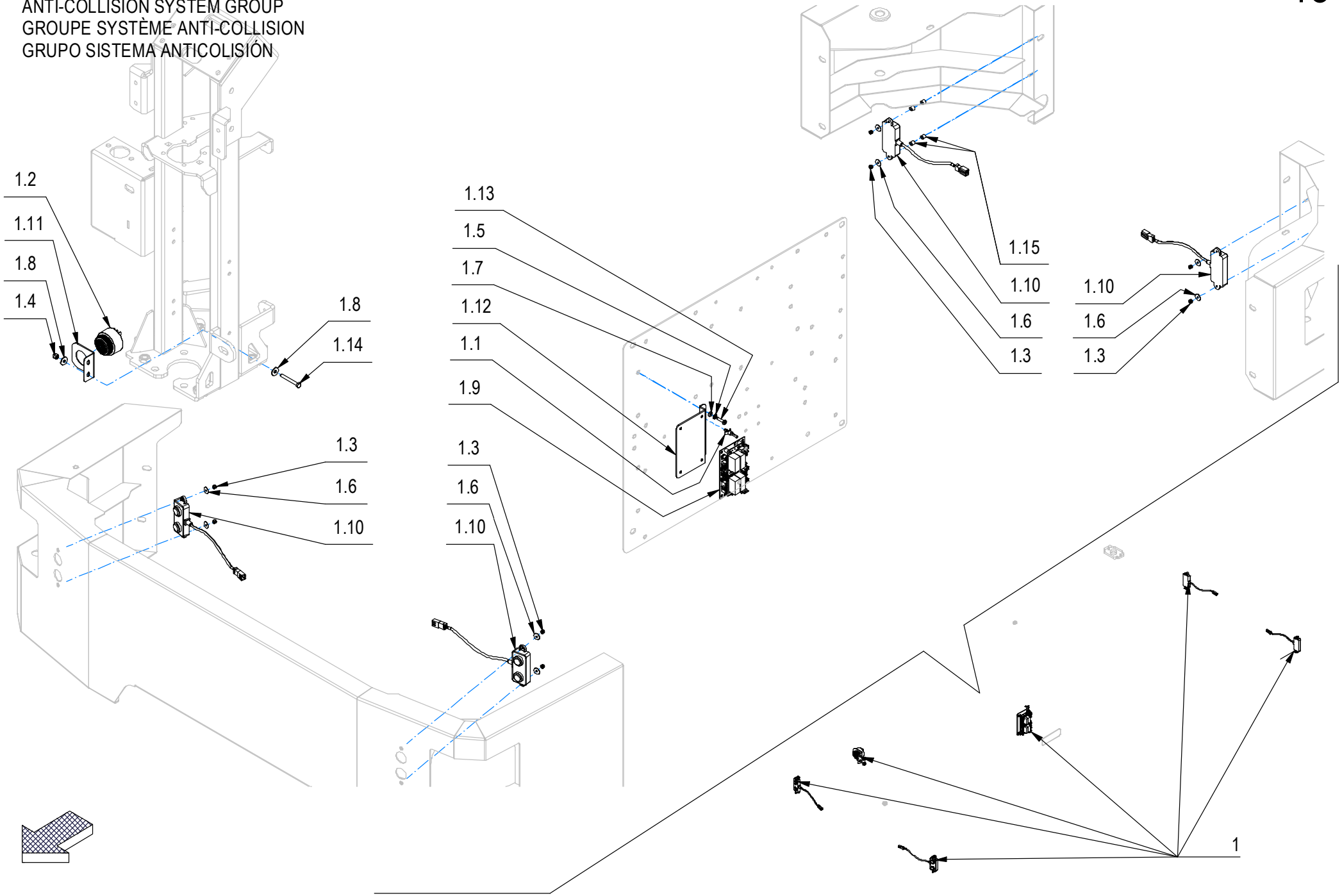

CR-18 KIT SISTEMA ANTI COLLISIONE (LAVANTE)

–	POS	TECHNICAL NEWS	SERIAL NUMBER	CODICE	QTÀ	DESCRIZIONE	DESCRIPTION	DESIGNATION	DESCRPCIÓN
↓	1			231249	1	KIT SISTEMA ANTI COLLISIONE	ANTI COLLISION SYSTEM KIT	KIT SYSTÈME ANTI-COLLISION	KIT SISTEMA ANTICOLISIÓN
↑	1.1			428816	4	AGGANCIO RAPIDO SCHEDA LCBS6-04-01	COUPLER	ACCROCHAGE	ENGANCHE
↑	1.2			457103	1	CICALINO HP4560 - 24V - 80 dB - 2500 Hz	BUZZER	RONFLEUR	ZUMBADOR
↑	1.3			415897	8	DADO M3 AUTOBL. UNI 7474 A2	LOCK NUT	ECROU AUTOBLOCANT	TUERCA AUTOBLOCANTE
↑	1.4			409080	2	DADO M5x7 AUTOBL. UNI 7473 ZINC	LOCK NUT	ECROU AUTOFREINES	TUERCA AUTOBLOCANTE
↑	1.5			417982	2	RONDELLA D.4,3x9 DENT.INT/E UNI 8842 ZNT	WASHER	RONDELLE	ARANDELA
↑	1.6			409141	8	ROSETTA 3X12X0,8 INOX	WASHER	RONDELLE	ARANDELA
↑	1.7			409142	2	ROSETTA 4x9x0,8 UNI 6592 ZINC	WASHER	RONDELLE	ARANDELA
↑	1.8			409151	4	ROSETTA 5,5x15x1.5 UNI 6593 ZINC	WASHER	RONDELLE	ARANDELA
↑	1.9			455053	1	SCHEDA AUX 7MDIO010 ITALSEA	AUXILIARY CARD	PLAQUE AUXILIAIRE	FICHA AUXILIAR
↑	1.10			454772	4	SENSORE DISTANZA SPLIT TIPE + CONN. JST	DISTANCE SENSOR	CAPTEUR DE DISTANCE	SENSOR DE DISTANCIA
↑	1.11			438060	1	SUPPORTO CICALINO FSR I	SUPPORT	SUPPORT	SOPORTE
↑	1.12			455054	1	SUPPORTO SCHEDA 7MDIO010 GMG	CARD SUPPORT	SUPPORT PLAQUE	SOPORTE DE FICHA
↑	1.13			408846	2	VITE M4X16 TCTC UNI 7687 ZINC	SCREW	VIS	TORNILLO
↑	1.14			407649	2	VITE M5X40 TE UNI 5739 (8.8) ZINC.	SCREW	VIS	TORNILLO
↑	1.15			453920	16	DISTANZIALE 3.5x7x6 PA66+GF NEUTRO	SPACER	ESPACEUR	ESPACIADOR

CR-19 GRUPPO TELECAMERA POSTERIORE

REAR CAMERA KIT
KIT DE CAMÉRA ARRIÈRE
JUEGO DE CÁMARA TRASERA

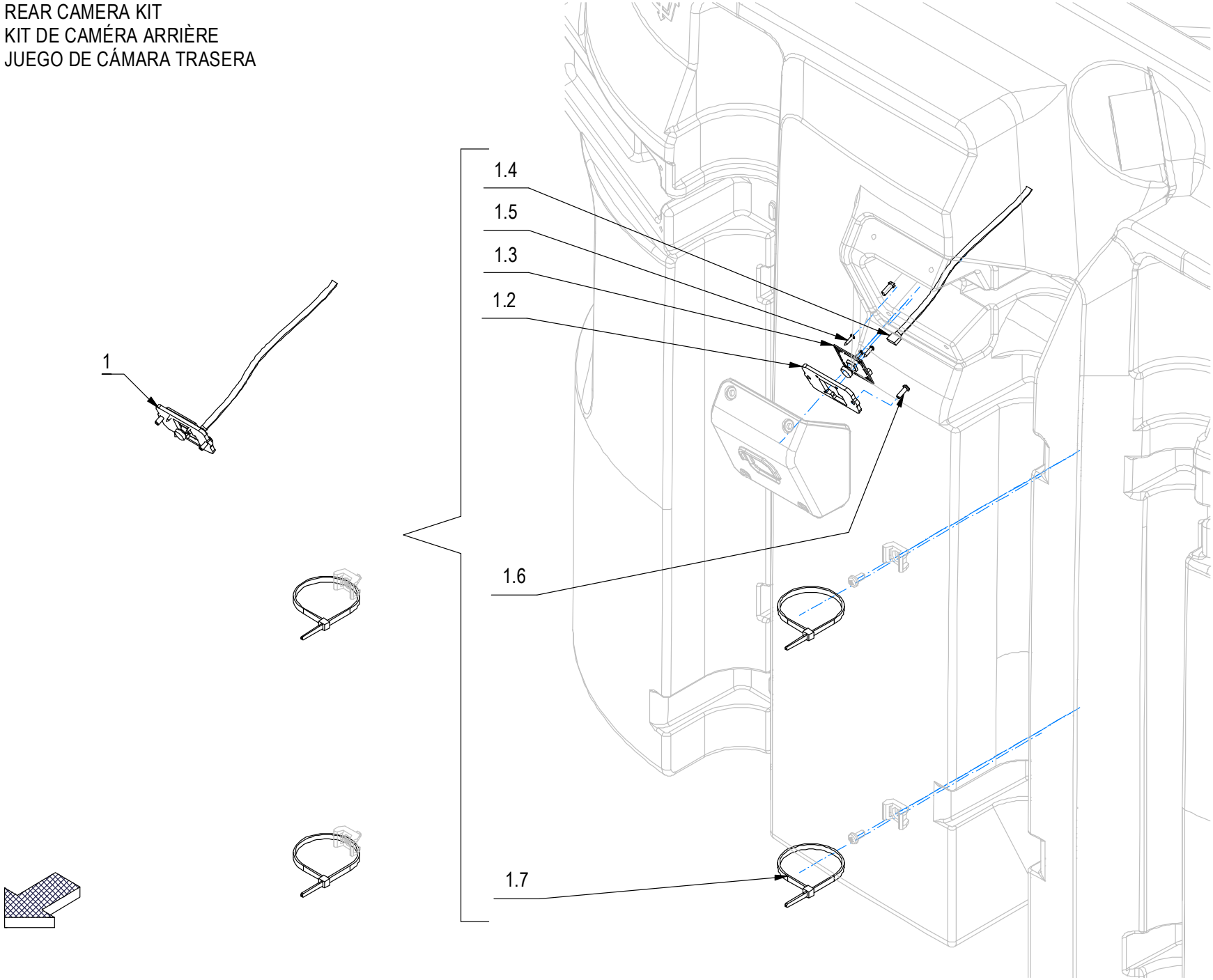

CR-19 GRUPPO TELECAMERA POSTERIORE

–	POS	TECHNICAL NEWS	SERIAL NUMBER	CODICE	QTÀ	DESCRIZIONE	DESCRIPTION	DESIGNATION	DESCRPCIÓN
↓	1			231286	1	KIT TELECAMERA POSTERIORE	REAR CAMERA KIT	KIT DE CAMÉRA ARRIÈRE	JUEGO DE CÁMARA TRASERA
↑	1.1			455499	1	CAVO PROLUNGA DISPLAY USB M/F	EXTENSION USB CABLE M/F	CÂBLE RALLONGE USB M/F	CABLE EXTENSIÓN USB M/F
↑	1.2			454610	1	PIASTRINA SUPPORTO TELECAMERA GMG 2020	SUPPORT	SUPPORT	SOPORTE
↑	1.3			448784	1	TELECAMERA ELP-USB30W02M-MHV120	CAMERA	CAMERA	CAMERA
↑	1.4			448785	1	TELECAMERA ELP-USB30W02M-MHV120 CAVO	CABLE	CABLE	CABO
↑	1.5			428629	3	VITE AUTOF. 2,2X9,5 UNI 6954 ZINC TCTC	SCREW	VIS	TORNILLO
↑	1.6			440885	2	VITE AUTOF. UNI 9707-Pz-TZ D.3,5 x 10 A2	SCREW	VIS	TORNILLO
↑	1.7			410277	2	FASCETTA PLASTICA 4.5X200	CLAMP	COLLIER	ABRAZADERA

CR-20 GRUPPO FARI DI LAVORO (LAVANTE)

WORKLIGHTS GROUP
GROUPE FEUX DE TRAVAIL
GRUPO DE LUCES DE TRABAJO

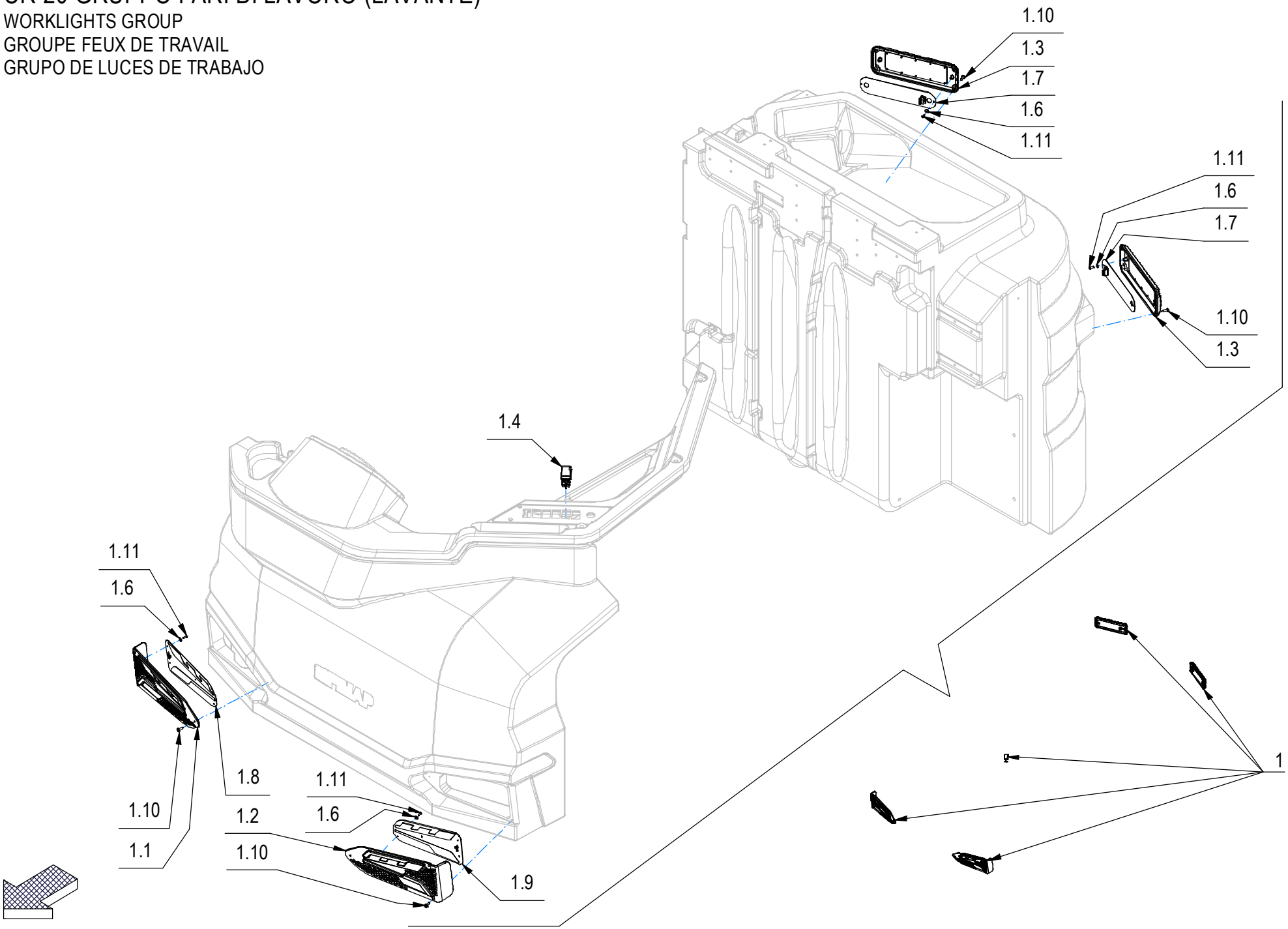

CR-20 GRUPPO FARI DI LAVORO (LAVANTE)

–	POS	TECHNICAL NEWS	SERIAL NUMBER	CODICE	QTÀ	DESCRIZIONE	DESCRIPTION	DESIGNATION	DESCRPCIÓN
↓	1			231400	1	KIT FARI DI LAVORO	WORK LIGHT KIT	ENSEMBLE D'ÉCLAIRAGE DE TRAVAIL	JUEGO DE LUCES DE TRABAJO
↑	1.1			454450	1	COVER ANTERIORE DX RAL7016 + VETRINI	COVER	COVER	COVER
↑	1.2			454447	1	COVER ANTERIORE SX RAL7016 + VETRINI	COVER	COVER	COVER
↑	1.3			454424	2	COVER FANALE POST. RAL 7016 + VETRINO	COVER	COVER	COVER
↑	1.4			454975	1	INTERRUTTORE KR362AKKXA22N64XXXX APEM	SWITCH	INTERRUPTEUR	INTERRUPTOR
↑	1.5			455698	1	LINEA FARI ANTERIORI	ELECTRIC CABLES HEADLIGHTS	CÂBLES ÉLECTRIQUES PHARES	CABLES ELÉCTRICOS FAROS
↑	1.6			409147	12	ROSETTA 4x10x1 NYLON	WASHER	RONDELLE	ARANDELA
↑	1.7			454628	2	SCHEDA FARI LED POST. DX-SX ROSSO-BIANCO	LED BOARD	CARTE LED	TABLERO LED
↑	1.8			454654	1	SCHEDA LED FARO ANTER. DX BIANCO-BIANCO	LED BOARD	CARTE LED	TABLERO LED
↑	1.9			454651	1	SCHEDA LED FARO ANTER. SX BIANCO-BIANCO	LED BOARD	CARTE LED	TABLERO LED
↑	1.10			426801	14	VITE AUTOF. 4.2X16 TBT.CROCE NERA	SCREW	VIS	TORNILLO
↑	1.11			440885	12	VITE AUTOF. UNI 9707-Pz-TZ D.3,5 x 10 A2	SCREW	VIS	TORNILLO

CR-21 KIT LUCI DI SERVIZIO LED (LAVANTE)

SERVICE LIGHTS KIT
KIT LUMIÈRES DE SERVICE
JUEGO DE LUCES DE SERVICIO

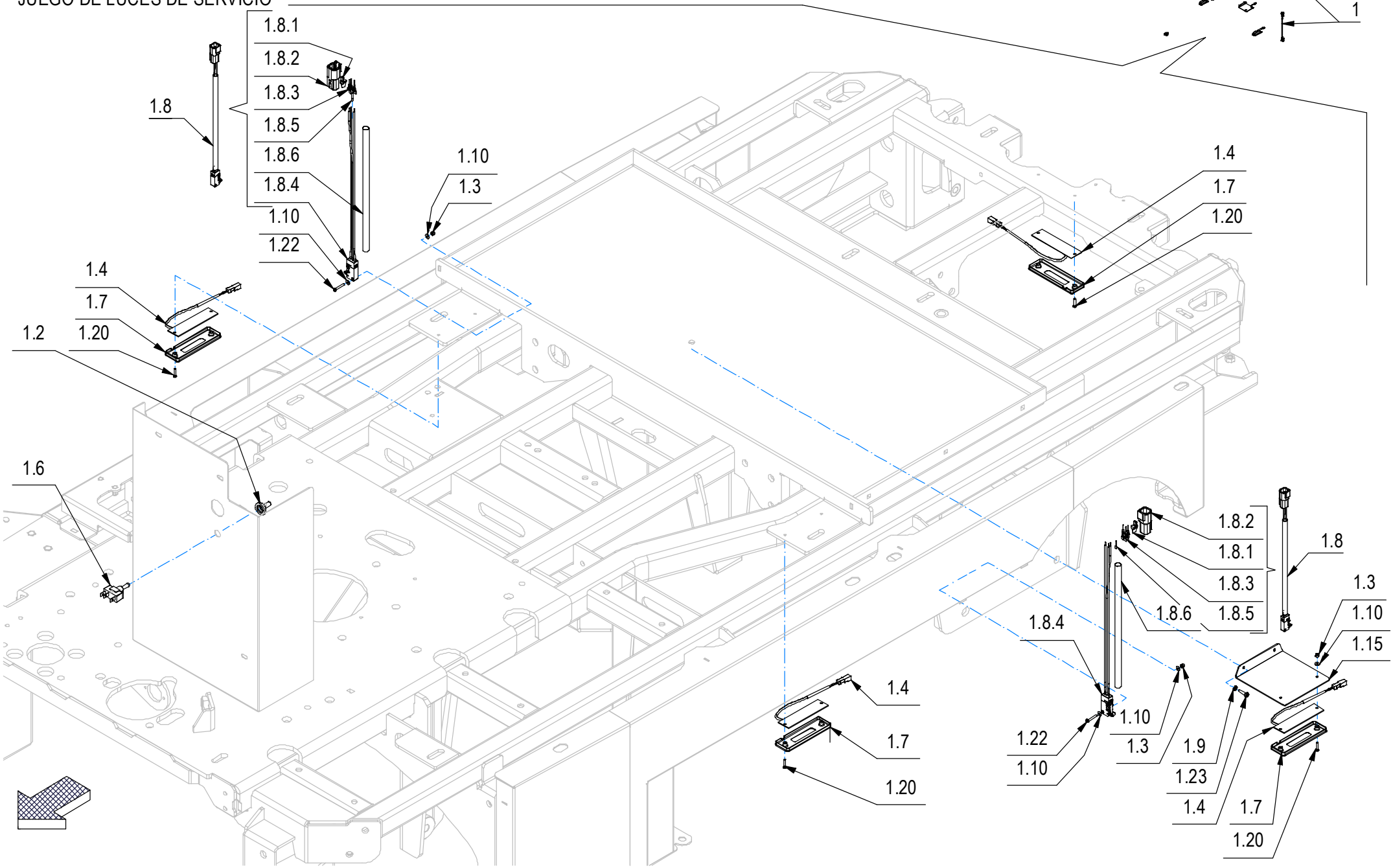

CR-21 KIT LUCI DI SERVIZIO LED (LAVANTE)

–	POS	TECHNICAL NEWS	SERIAL NUMBER	CODICE	QTÀ	DESCRIZIONE	DESCRIPTION	DESIGNATION	DESCRPCIÓN
↓	1			231394	1	KIT LUCI DI SERVIZIO LED	LED SERVICE LIGHTS KIT	ENSEMBLE DE LUMIÈRES DE SERVICE À DEL	JUEGO DE LUCES LED DE SERVICIO
↑	1.2			434432	1	CAPPUCCIO NEOPRENE NERO APEM IU1001	PROTECTION CAP	CALOTTE DE PROTECTION	CAPUCHO DE PROTECCION
↑	1.3			409077	6	DADO M3x4,5 AUTOBL. UNI 7474 ZINC	LOCK NUT	ECROU AUTOFREINES	TUERCA AUTOBLOCANTE
↑	1.4			447355	5	FANALE LED 24-36V - 91x23.5x3 + CONNETT.	LED LIGHTS	FEUX LED	FAROS LED
↑	1.6			443045	1	INTERRUTTORE A 3 POSIZIONI - APEM 639H/2	SWITCH	INTERRUPTEUR	INTERRUPTOR
↑	1.7			446780	5	MASCHERA FARO LED RECUPERO	LIGHT MASK	PHARES MASQUE	FARO MASCARA
↑↓	1.8			231348	3	MICROINT.C/ROTEL STAGNO+DEUTSCH DTM04-4P	MICROSWITCH	MICROINTERRUPTEUR	MICROINTERRUPTOR
↑↑	1.8.1			447206	1	BLOCCA CONTATTI MAS. WM-4P X DEUTSCH DTM	LOCK CONTACTS	CONTACTS BLOCAGE	CONTACTOS DE BLOQUEO
↑↑	1.8.2			447205	1	CONNETTORE DEUTSCH DTM04-4P	CONNECTOR	CONNECTEUR	CONECTOR
↑↑	1.8.3			443944	3	CONTATTO DEUTSCH 1060-20-0122	CONTACT	CONTACT	CONTACTO
↑↑	1.8.4			427062	1	MICROINT. ABV1615613 C/ROTEL STAGNO	MICROSWITCH	MICROINTERRUPTEUR	MICROINTERRUPTOR
↑↑	1.8.5			453661	1	TAPPO CONNETTORE DEUTSCH DTM	CAP	BOUCHON	TAPON
↑↑	1.8.6			221003	1	TUBETTO RESTRINGIBILE 9,5X240	SHEATH	GAINE	VAINA
↑	1.9			417982	2	RONDELLA D.4,3x9 DENT.INT/E UNI 8842 ZNT	WASHER	RONDELLE	ARANDELA
↑	1.10			409139	12	ROSETTA 3x8x1 UNI 6593 ZINC	WASHER	RONDELLE	ARANDELA
↑	1.15			455062	1	STAFFA SUP. SCHEDA LED LUCE CORTESIA	SUPPORT	ATTAQUE	SOPORTE FIJADOR
↑	1.20			408832	8	VITE M3x14 TCTC UNI 7687 ZINC	SCREW	VIS	TORNILLO
↑	1.22			408834	4	VITE M3X20 TCTC UNI 7687 ZINC	SCREW	VIS	TORNILLO
↑	1.23			408846	2	VITE M4X16 TCTC UNI 7687 ZINC	SCREW	VIS	TORNILLO

CR-21 KIT LUCI DI SERVIZIO LED (LAVANTE)

SERVICE LIGHTS KIT
KIT LUMIÈRES DE SERVICE
JUEGO DE LUCES DE SERVICIO

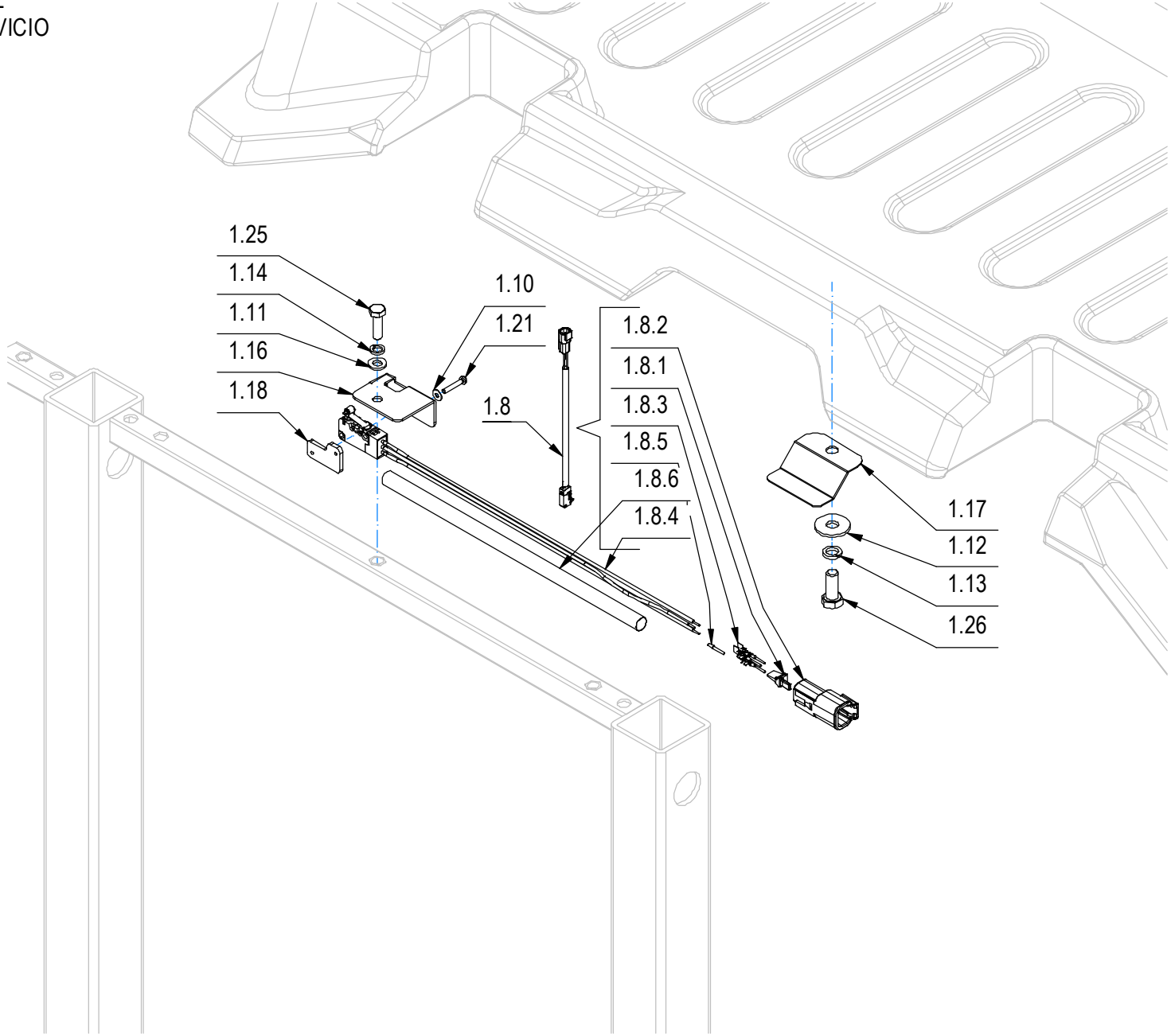

CR-21 KIT LUCI DI SERVIZIO LED (LAVANTE)

–	POS	TECHNICAL NEWS	SERIAL NUMBER	CODICE	QTÀ	DESCRIZIONE	DESCRIPTION	DESIGNATION	DESCRPCIÓN
↓	1.8			231348	3	MICROINT.C/ROTEL STAGNO+DEUTSCH DTM04-4P	MICROSWITCH	MICROINTERRUPTEUR	MICROINTERRUPTOR
↑	1.8.1			447206	1	BLOCCA CONTATTI MAS. WM-4P X DEUTSCH DTM	LOCK CONTACTS	CONTACTS BLOCAGE	CONTACTOS DE BLOQUEO
↑	1.8.2			447205	1	CONNETTORE DEUTSCH DTM04-4P	CONNECTOR	CONNECTEUR	CONECTOR
↑	1.8.3			443944	3	CONTATTO DEUTSCH 1060-20-0122	CONTACT	CONTACT	CONTACTO
↑	1.8.4			427062	1	MICROINT. ABV1615613 C/ROTEL STAGNO	MICROSWITCH	MICROINTERRUPTEUR	MICROINTERRUPTOR
↑	1.8.5			453661	1	TAPPO CONNETTORE DEUTSCH DTM	CAP	BOUCHON	TAPON
↑	1.8.6			221003	1	TUBETTO RESTRINGIBILE 9,5X240	SHEATH	GAINE	VAINA
	1.10			409139	12	ROSETTA 3x8x1 UNI 6593 ZINC	WASHER	RONDELLE	ARANDELA
	1.11			409157	1	ROSETTA 6x12x1,6 INOX UNI 6592	WASHER	RONDELLE	ARANDELA
	1.12			409179	1	ROSETTA 9x24x2,5 UNI 6593 ZINC	WASHER	RONDELLE	ARANDELA
	1.13			409181	1	ROSETTA GROWER 8x13x2,2 ZINC	LOCK WASHER	RONDELLE FREIN	ARANDELLA DENTADA
	1.14			415945	1	ROSETTA M6 UNI 1751 INOX GROWER	WASHER	RONDELLE	ARANDELA
	1.16			454733	1	STAFFA SUPPORTO MICRO CALOTTA	SUPPORT	SUPPORT	SOPORTE
	1.17			454732	1	STAFFETTA COMANDO MICRO VANO BATT.	SUPPORT	SUPPORT	SOPORTE
	1.18			219111	1	STAFFETTA FERMA RELE' SOLLEV. MAN.	SUPPORT	ATTAQUE	SOPORTE FIJADOR
	1.21			430834	2	VITE M3X18 TCTC UNI7687 ZINC	SCREW	VIS	TORNILLO
	1.25			407667	1	VITE M6x20 TE UNI 5739 A2	SCREW	VIS	TORNILLO
	1.26			408670	1	VITE M8x20 TE UNI 5739 ZINC	SCREW	VIS	TORNILLO

CR-21 KIT LUCI DI SERVIZIO LED (LAVANTE)

SERVICE LIGHTS KIT
KIT LUMIÈRES DE SERVICE
JUEGO DE LUCES DE SERVICIO

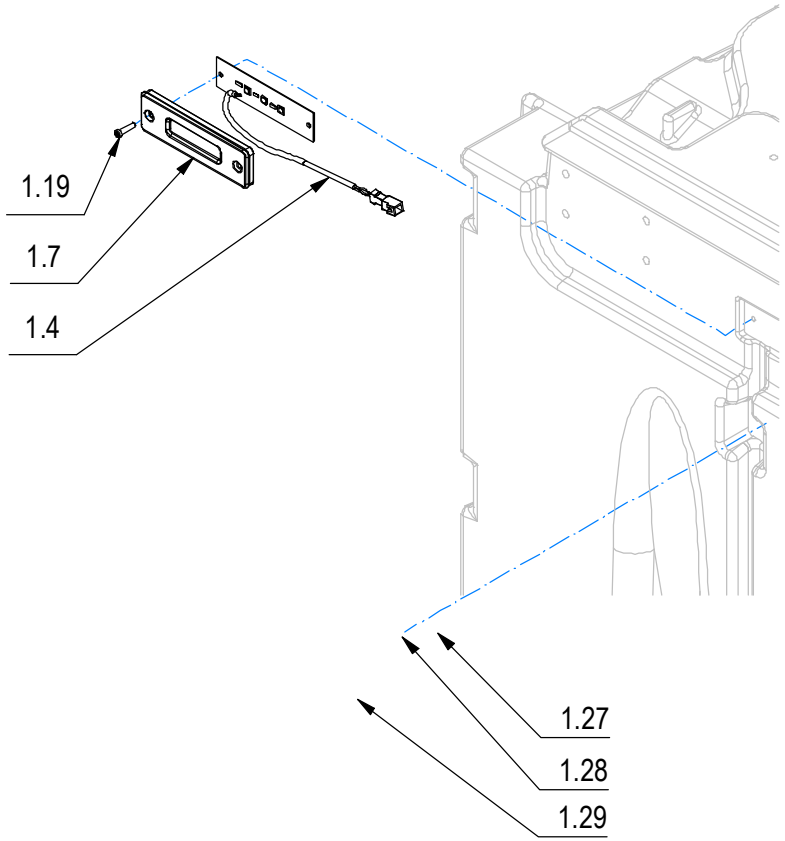

CR-21 KIT LUCI DI SERVIZIO LED (LAVANTE)

–	POS	TECHNICAL NEWS	SERIAL NUMBER	CODICE	QTÀ	DESCRIZIONE	DESCRIPTION	DESIGNATION	DESCRPCIÓN
	1.4			447355	5	FANALE LED 24-36V - 91x23.5x3 + CONNETT.	LED LIGHTS	FEUX LED	FAROS LED
	1.7			446780	5	MASCHERA FARO LED RECUPERO	LIGHT MASK	PHARES MASQUE	FARO MASCARA
	1.19			440893	2	VITE AUTOF. D.3,5 x 14 UNI 9707-Pz-TZ ZN	SCREW	VIS	TORNILLO
	1.27			409819	2	BASETTA 5496	BASETTA 5496	BASETTA 5496	BASETTA 5496
	1.28			408848	2	VITE M5x10 TCTC UNI 7687 A2	SCREW	VIS	TORNILLO
	1.29			410277	2	FASCETTA PLASTICA 4.5X200	CLAMP	COLLIER	ABRAZADERA

CR-22 KIT ALIMENTATORE USB

USB POWER SUPPLY KIT
KIT D'ALIMENTATION USB
KIT DE ALIMENTACIÓN USB

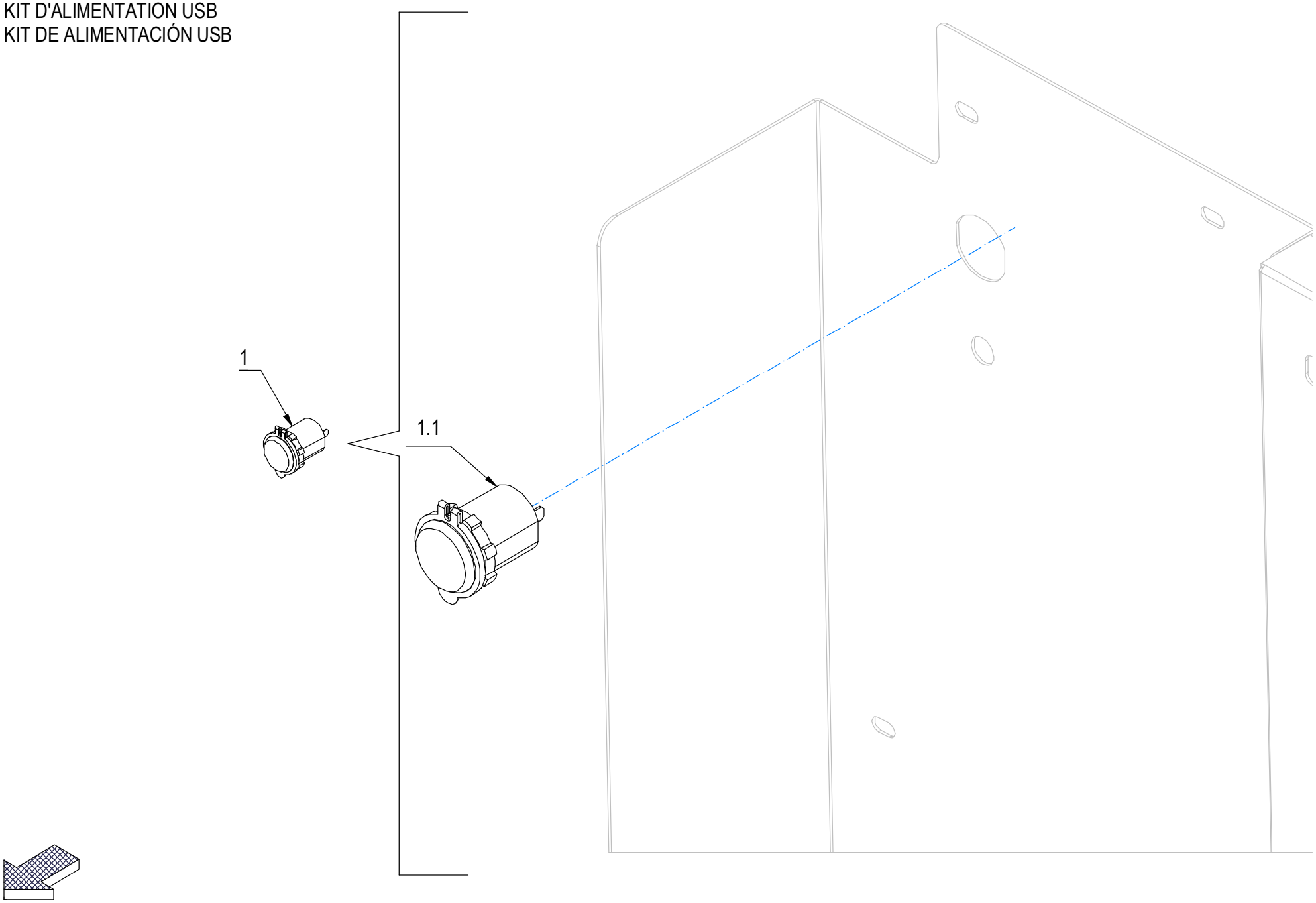

CR-22 KIT ALIMENTATORE USB

–	POS	TECHNICAL NEWS	SERIAL NUMBER	CODICE	QTÀ	DESCRIZIONE	DESCRIPTION	DESIGNATION	DESCRPCIÓN
↓	1			231932	1	KIT ALIMENTATORE USB	USB POWER SUPPLY KIT	KIT D'ALIMENTATION USB	KIT DE FUENTE DE ALIMENTACIÓN USB
↑	1.1			455043	1	ALIMENTATORE USB DOPPIO	USB POWER SUPPLY	ALIMENTATION USB	FUENTE DE ALIMENTACIÓN USB

CR-23 SISTEMA DI RICICLO SOLUZIONE DETERGENTE (LAVANTE DISCOIDALE)

DETERGENT SOLUTION RECYCLING SYSTEM
SYSTEME DE RECYCLAGE DES SOLUTIONS DETER
SISTEMA DE RECICLAJE DE SOLUCIONES DETER

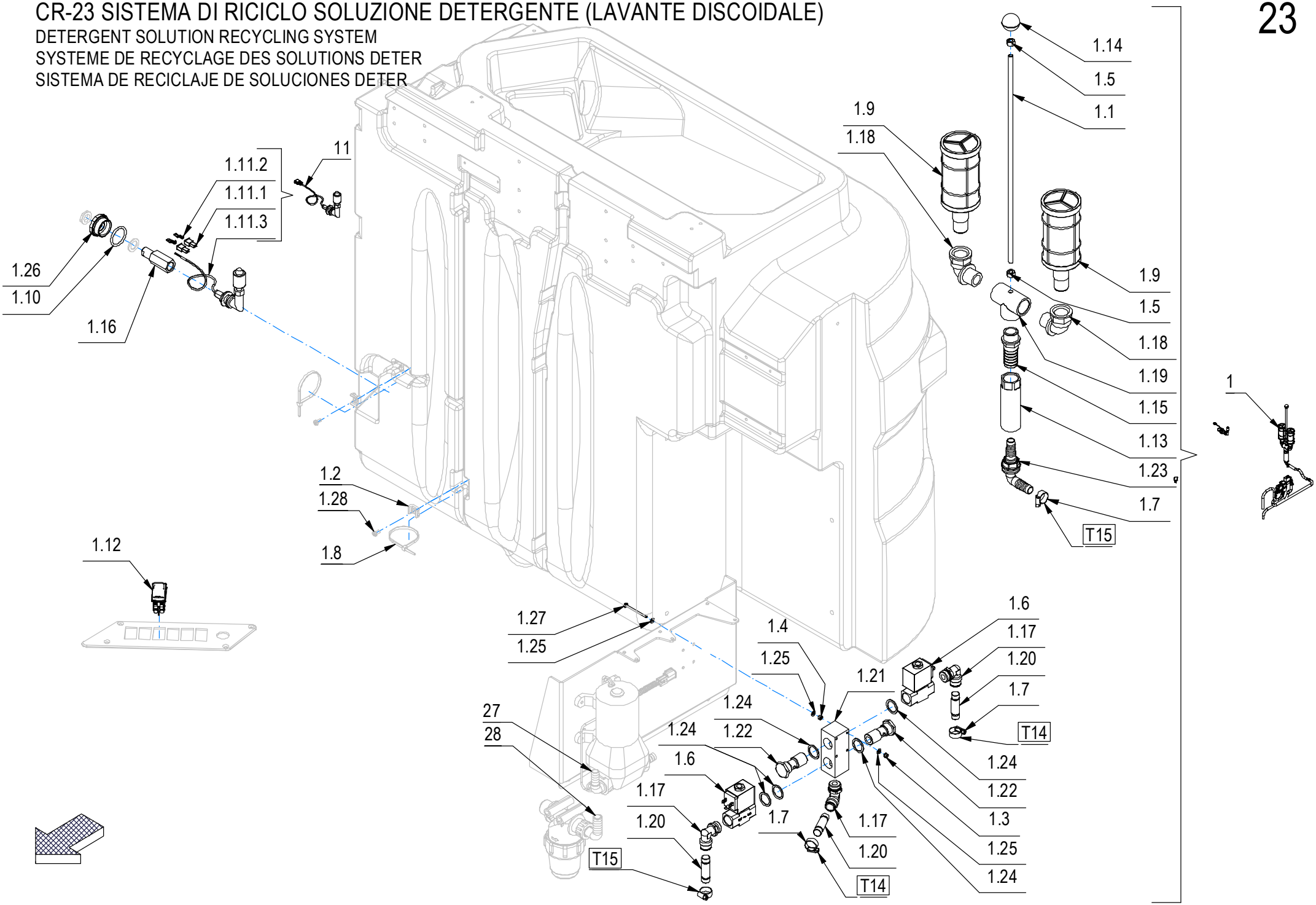

CR-23 SISTEMA DI RICICLO SOLUZIONE DETERGENTE (LAVANTE DISCOIDALE)

–	POS	TECHNICAL NEWS	SERIAL NUMBER	CODICE	QTÀ	DESCRIZIONE	DESCRIPTION	DESIGNATION	DESCRPCIÓN
↓	1			231295	1	KIT RICICLO SOLUZIONE DETERGENTE	RECYCLING DETERGENT SOLUTION KIT	KIT DE RECYCLAGE DES SOLUTIONS DETERGENTES	KIT DE RECICLAJE SOLUCIÓN DETERGENTE
↑	1.1			454890	1	ASTA SUPP. FILTRI Ø8 L=450 FIL. M8 INOX	ROD	TIGE	VARILLA
↑	1.2			409819	2	BASETTA 5496	BASETTA 5496	BASETTA 5496	BASETTA 5496
↑	1.3			415898	4	DADO M4 AUTOBL UNI7474	LOCK NUT	ECROU AUTOBLOQUANT	TUERCA AUTOBLOCANTE
↑	1.4			409034	4	DADO M4x4 UNI 5587 ZINC	NUT	ECROU	TUERCA
↑	1.5			409051	3	DADO M8X8 INOX UNI 5587	NUT	ECROU	TUERCA
↑	1.6			447111	2	ELETTROVALV. COMP. 36V 1/2" 5 BAR	SOLENOID VALVE	ELECTROVANNE	ELECTROVALVULA
↑	1.7			410297	4	FASCETTA A VITE 12 -20 - 9	CLAMP	COLLIER	ABRAZADERA
↑	1.8			410277	2	FASCETTA PLASTICA 4.5X200	CLAMP	COLLIER	ABRAZADERA
↑	1.9			446692	2	FILTRO DI FONDO 3-4" M (RETE 32 MESH)	FILTER	FILTRE	FILTRO
↑	1.10			408497	1	GUARNIZIONE OR 4125 (138) D.31,34x3,53	O-RING	JOINT	JUNTA ANULAR
↑↓	1.11			229018	1	INTERRUT. A GALLEG. GOMITO + FASTON	FLOAT	FLOTTEUR	FLOTADOR
↑↑	1.11.1			409951	2	COPRIFASTON MASCHIO 6,3	FASTON COVER	COUVERCLE DE FASTON	CUBREFASTON
↑↑	1.11.2			416087	2	FASTON MASCHIO NUDO D.6,3	FASTON	FASTON	FASTON
↑↑	1.11.3			450146	1	INTER. GALLEG. GOMITO CON DADO+GUARNIZ.	FLOAT SWITCH	INTERRUPTEUR À FLOTTEUR	INTERRUPTOR DE FLOTADOR
↑	1.12			454975	1	INTERRUTTORE KR362AKKXA22N64XXXX APEM	SWITCH	INTERRUPTEUR	INTERRUPTOR
↑	1.13			454882	1	PERNO D=35-CH.32 d=G1/2"-25,3 L=105 PP	FILTER SUPPORT	SUPPORT FILTRES	SOPORTE FILTROS
↑	1.14			416156	1	POMELLO A SFERA D.32 M8	KNOB	POMMEAU	POMO
↑	1.15			410373	1	PORTAGOMMA 3/4" M. D=25	CONNECTOR	RACCORD	EMPALME TUBO DE GOMA
↑	1.16			456371	1	PROLUNGA GALLEGGIANTE GMG	FITTING	RACCORD	RACOR
↑	1.17			445001	3	RACCORDO A GOMITO CAMOZZI S6520 14-1/2	ELBOW	COUDE	RACOR CODO
↑	1.18			410354	2	RACCORDO A GOMITO G 3/4" M. G 3/4 F. PP	ELBOW	COUDE	RACOR CODO
↑	1.19			231289	1	RACCORDO A T 3/4" F.F.F. FORATO Ø8	FITTING	RACCORD	RACOR
↑	1.20			445002	3	RACCORDO A TUBO CAMOZZI 6950 14	FITTING	RACCORD	RACOR
↑	1.21			452450	1	RACCORDO DISTRIBUTORE RICICLO GMG 2020	DISTRIBUTOR FITTING	RACCORD DISTRIBUTEUR	RACOR DISTRIBUIDOR
↑	1.22			452451	2	RACCORDO FILETTATO 1/2 - FORATO Ø12-Ø7	FITTING	RACCORD	RACOR
↑	1.23			443653	1	RACCORDO PASSAPARETE CURVO G 1/2	FITTING	RACCORD	RACOR
↑	1.24			416242	5	RONDELLA IN RAME 1/2	WASHER	RONDELLE	ARANDELA
↑	1.25			409142	12	ROSETTA 4x9x0,8 UNI 6592 ZINC	WASHER	RONDELLE	ARANDELA
↑	1.26			429630	1	TAPPO ESAG. X GALLEG. D=G1" d=16 OT58	THREADED CAP	CAPUCHON FILETE'	TAPON ROSCADO
↑	1.27			415711	4	VITE M4X50 TE UNI 5739 (8.8) ZINC	SCREW	VIS	TORNILLO
↑	1.28			408848	2	VITE M5x10 TCTC UNI 7687 A2	SCREW	VIS	TORNILLO
	T14			202158	2	TUBO DIAM.14x550 PVC SPIR. TRASPARENTE	HOSE	TUYAU	TUBO DE GOMA
	T15			209626	1	TUBO DIAM.14X1000 PVC SPIR. TRASPARENTE	HOSE	TUYAU	TUBO DE GOMA

CR-23 KIT ISTEMA DOSAGGIO AUTOMATICO PRODOTTO CHIMICO (FSS)

AUTOMATIC CHEMICAL PRODUCT DOSING SYSTEM
SYSTÈME DE DOSAGE AUTOMATIQUE DE PRODUIT
SISTEMA AUTOMÁTICO DE DOSIFICACIÓN DE PR

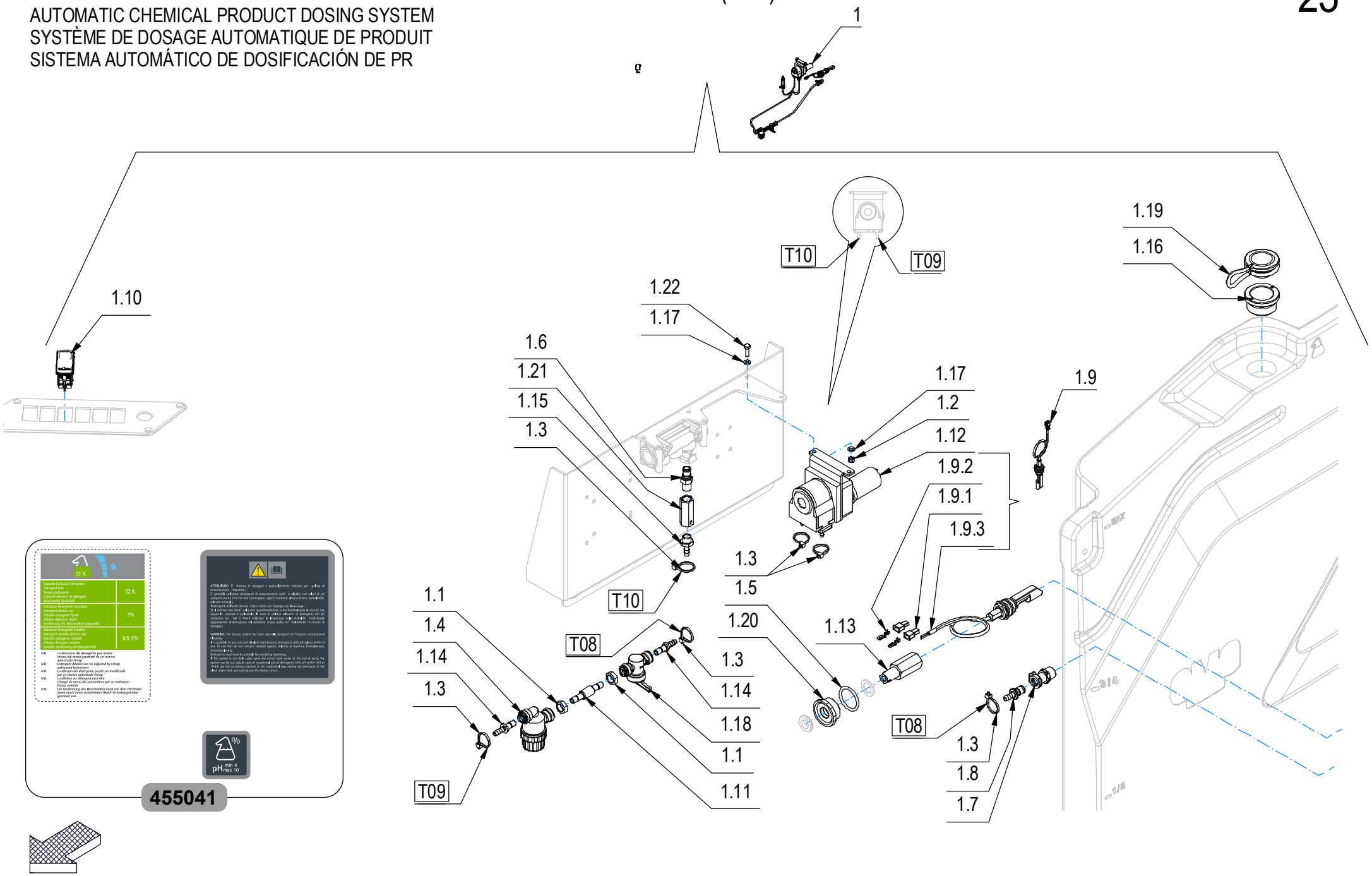

CR-23 KIT ISTEMA DOSAGGIO AUTOMATICO PRODOTTO CHIMICO (FSS)

–	POS	TECHNICAL NEWS	SERIAL NUMBER	CODICE	QTÀ	DESCRIZIONE	DESCRIPTION	DESIGNATION	DESCRPCIÓN
↓	1			231296	1	KIT SISTEMA DOSAGGIO AUTOMATICO PRODOTTO CHIMICO	AUTOMATIC CHEMICAL PRODUCT DOSING SYSTEM	SYSTÈME DE DOSAGE AUTOMATIQUE DE PRODUITS CHIMIQUES	SISTEMA AUTOMÁTICO DE DOSIFICACIÓN DE PRODUCTOS QUÍMICOS
↑	1.1			410443	2	DADO 1/4" GAS	NUT	ECROU	TUERCA
↑	1.2			416781	2	DADO M5X5 AUTOBL. UNI 7473 ZINC	LOCK NUT	ECROU AUTOFREINES	TUERCA AUTOBLOCANTE
↑	1.3			410274	6	FASCETTA PLASTICA 2.5x98	CLAMP	COLLIER	ABRAZADERA
↑	1.4			451565	1	FILTRO CARTUCCIA ADMF0808M -100 MESH 8mm	FILTER	FILTRE	FILTRO
↑	1.5			408497	1	GUARNIZIONE OR 4125 (138) D.31,34x3,53	O-RING	JOINT	JUNTA ANULAR
↑	1.6			446384	1	INNESTO RAPIDO 1-4" GAS - APC24004	MALE COUPLING	EMBRAYAGE MALE	ACOPLAMIENTO MACHO
↑	1.7			438572	1	INNESTO RAPIDO F. 3/8" CPC APCD10006BSPT	FEMALE COUPLING	EMBRAYAGE FEMELLE	ACOPLAMIENTO HEMBRA
↑	1.8			421743	1	INNESTO RAPIDO M. 1/4" CPC APC22004	MALE COUPLING	EMBRAYAGE MALE	ACOPLAMIENTO MACHO
↑↓	1.9			226043	1	INTERRUT. A GALLEGGI. 250V AZZ. + FASTON	FLOAT	FLOTTEUR	FLOTADOR
↑↑	1.9.1			409951	2	COPRIFASTON MASCHIO 6,3	FASTON COVER	COUVERCLE DE FASTON	CUBREFASTON
↑↑	1.9.2			416087	2	FASTON MASCHIO NUDO D.6,3	FASTON	FASTON	FASTON
↑↑	1.9.3			409252	1	INTER. GALLEG. AZZURRO CON DADO+GUARNIZ.	FLOAT SWITCH	INTERRUPTEUR A FLOTTEUR	INTERRUPTOR DE FLOTADOR
↑	1.10			454975	1	INTERRUTTORE KR362AKKXA22N64XXXX APEM	SWITCH	INTERRUPTEUR	INTERRUPTOR
↑	1.11			454908	1	PERNO SUPP. FILTRO DETERGENTE GMG	PIN	AXE	PERNO
↑	1.12			442630	1	POMPA PERISTALTICA 24V SR25 20250130	PUMP ASSEMBLY	POMPE COMPLETE	BOMBA COMPLETA
↑	1.13			456371	1	PROLUNGA GALLEGGIANTE GMG	FITTING	RACCORD	RACOR
↑	1.14			451564	2	RACC. FILTRO TUBO ATBC0806M - D=8 x D=7	FITTING	RACCORD	RACOR
↑	1.15			422186	1	RACC. PORTAGOMMA 1/4x7 OTT. NICH.	FITTING	RACCORD	RACOR
↑	1.16			450942	1	RACCORDO G 1"1/4 NYLON NERO C75 2019	FITTING	RACCORD	RACOR
↑	1.17			409150	4	ROSETTA 5X11X1 UNI 6592 ZINC	WASHER	RONDELLE	ARANDELA
↑	1.18			451866	1	RUBINETTO 2 VIE 8MM PUSH-IN (AHUC0808M)	COCK	ROBINET	GRIFO
↑	1.19			455243	1	TAPPO CON CINTUR. D32 751031A156601 NERO	COVER	COUVERCLE	TAPA
↑	1.20			429630	1	TAPPO ESAG. X GALLEG. D=G1" d=16 OT58	THREADED CAP	CAPUCHON FILETE'	TAPON ROSCADO
↑	1.21			426417	1	VALVOLA UNIDIR. 0.2 BAR VNR-843-07	VALVE	SOUPAPE	VALVULA
↑	1.22			416431	2	VITE M5x14 TE UNI 5739 ZINC	SCREW	VIS	TORNILLO
↑	T08			225643	1	TUBO D=8 d=5 L=415 VITREO	PIPE	TUBE	TUBO
↑	T09			230211	1	TUBO D=8 d=5 L=650 VITREO	PIPE	TUBE	TUBO
↑	T10			218880	1	TUBO D=6 d=4 L=275 VITREO	PIPE	TUBE	TUBO

CR-25 KIT RIEMPIMENTO VELOCE

FAST FILL KIT
KIT DE REMPLISSAGE RAPIDE
KIT DE LLENADO RÁPIDO

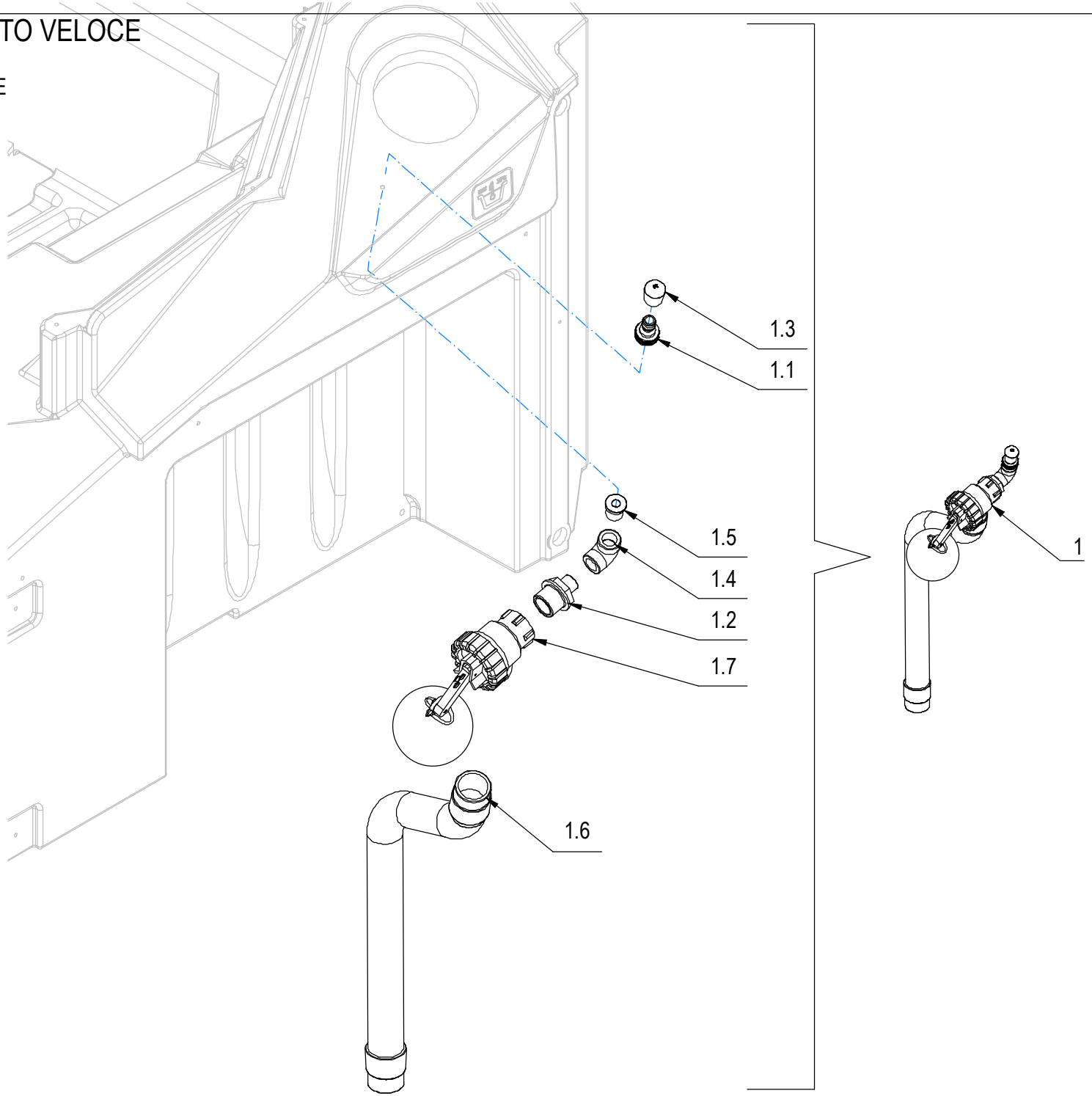

CR-25 KIT RIEMPIMENTO VELOCE

–	POS	TECHNICAL NEWS	SERIAL NUMBER	CODICE	QTÀ	DESCRIZIONE	DESCRIPTION	DESIGNATION	DESCRPCIÓN
↓	1			231252	1	KIT RIEMPIMENTO VELOCE	FAST FILL KIT	KIT DE REMPLISSAGE RAPIDE	KIT DE LLENADO RAPIDO
↑	1.1			411991	1	INNESTO RAPIDO FIL.3/4" PER TUBO DA 1/2"	COUPLING	EMBRAYAGE	ACOPLAMIENTO
↑	1.2			440122	1	NIPPLO DI RIDUZIONE 1 M - 1/2 M PP	FITTING	RACCORD	RACOR
↑	1.3			409857	1	PIEDINO A CAMPANA DIAM 16 NERO	RUBBER CAP	BOUCHON DE CAOUTCHOUC	TAPON DE GOMA
↑	1.4			410340	1	RACCORDO A GOMITO 90° 1-2 FF.	ELBOW	COUDE	RACOR CODO
↑	1.5			429681	1	RIDUZIONE OTTONE 1/2" - 3/4" GAS	REDUCTION	REDUCTION	REDUCCION
↑	1.6			202138	1	TUBO DIAM.38X650 CON MANICOTTI GMG	EXHAUST PIPE	FLEXIBLE DE VIDANGE	TUBO DE DESCARGA
↑	1.7			231250	1	VALVOLA GALLEG. HANSEN SGL003 HMFDV2520	VALVE	SOUPAPE	VALVULA

CR-26 KIT GESTIONE DELLA FLOTTA (FFM)

KIT FLEET MANAGEMENT
KIT GESTION DE FLOTTE
KIT DE GESTIÓN DE FLOTAS

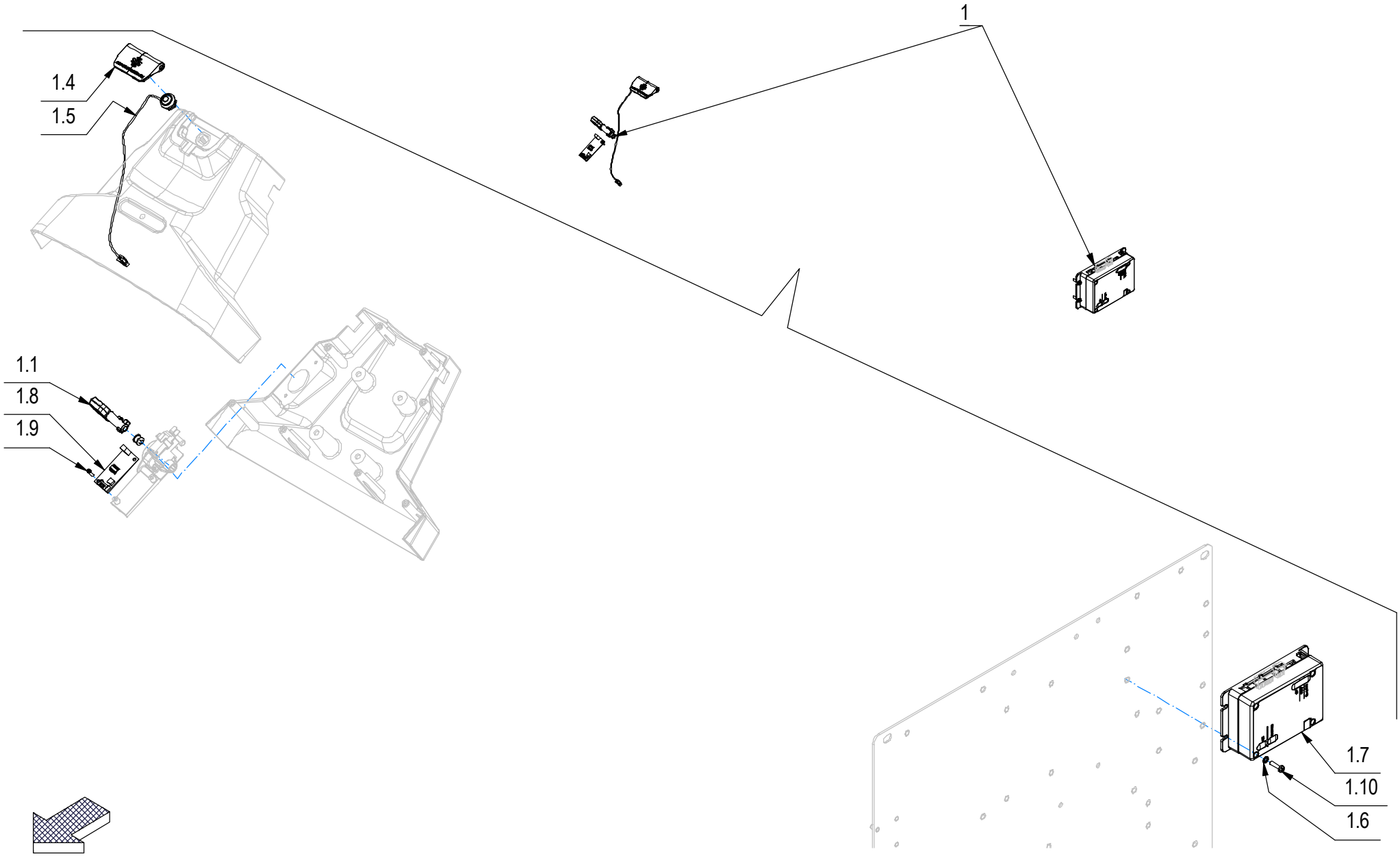

CR-26 KIT GESTIONE DELLA FLOTTA (FFM)

–	POS	TECHNICAL NEWS	SERIAL NUMBER	CODICE	QTÀ	DESCRIZIONE	DESCRIPTION	DESIGNATION	DESCRPCIÓN
↓	1			231337	1	KIT GESTIONE DELLA FLOTTA	KIT FLEET MANAGEMENT	KIT GESTION DE FLOTTE	KIT DE GESTIÓN DE FLOTAS
↑	1.1			227287	1	ASSIEME CHIAVE CON TAG	KEY	CLEF	LLAVE
↑	1.2			454753	1	KIT CAVI GESTIONE AUTOMATICA DELLA FLOTTA	KIT CABLE	KIT CÂBLE	KIT CABLE
↑	1.3			454752	1	CAVO RFID	RFID CABLE	CÂBLE RFID	CABLE DE RFID
↑	1.4			449188	1	COPERCHIO SOS PIANTONE	COVER	COUVERCLE	TAPA
↑	1.5			449208	1	PULSANTE SOS APEM ISR3SAD6 + CONNET. JST	PUSH BUTTON	BOUTON POUSSOIR	PULSADOR
↑	1.6			417982	4	RONDELLA D.4,3x9 DENT.INT/E UNI 8842 ZNT	WASHER	RONDELLE	ARANDELA
↑	1.7			231774	1	SCHEDA CONTROLLO REMOTO FFM 3.0	CONTROL BOARD WIFI GSM-GPS 3.0	COMMISSION DE CONTRÔLE DE WIFI GSM-GPS	CONTROL DE LA JUNTA WiFi GSM-GPS 3.0
↑	1.8			441784	1	SCHEDA-RICEVITORE RFID	CARD-RECEIVER RFID	CARTE-RÉCEPTEUR RFID	RFID CARD-RECEPTOR
↑	1.9			441027	2	VITE AUTOF. D.3 x 10 UNI 9707-Pz-TZ A2	SCREW	VIS	TORNILLO
↑	1.10			408846	4	VITE M4X16 TCTC UNI 7687 ZINC	SCREW	VIS	TORNILLO

CR-27 SISTEMA PISTOLA PULIZIA SERBATOIO

TANK CLEANING GUN SYSTEM
SYSTÈME DE PISTOLET DE NETTOYAGE DE RÉSE
SISTEMA DE PISTOLA DE LIMPIEZA DE DEPÓSI

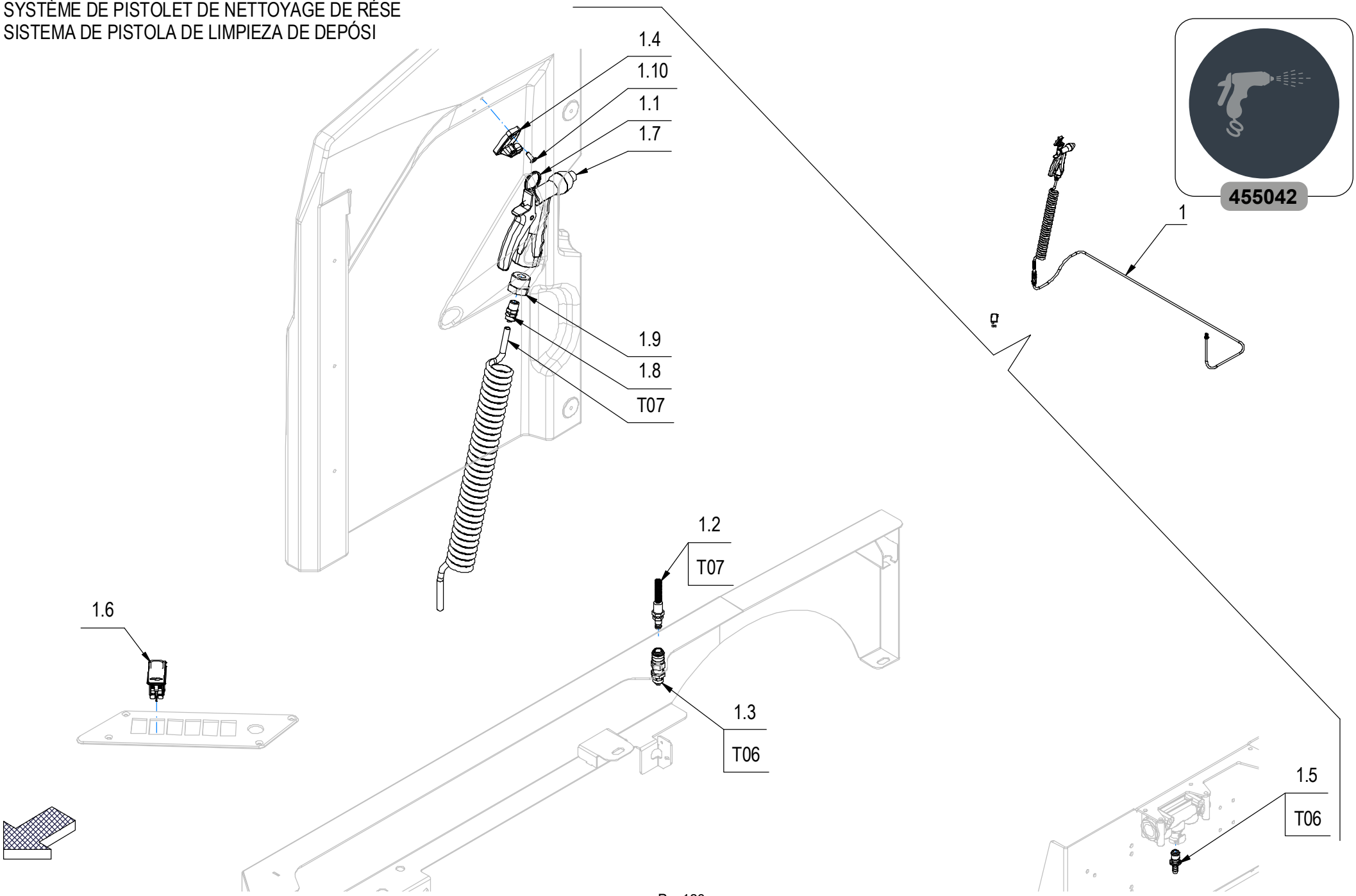

CR-27 SISTEMA PISTOLA PULIZIA SERBATOIO

–	POS	TECHNICAL NEWS	SERIAL NUMBER	CODICE	QTÀ	DESCRIZIONE	DESCRIPTION	DESIGNATION	DESCRPCIÓN
↓	1			231297	1	KIT SISTEMA PISTOLA PULIZIA SERBATOIO	TANK CLEANING GUN SYSTEM KIT	KIT DE SYSTÈME DE PISTOLET DE NETTOYAGE DE RÉSERVOIR	KIT SISTEMA DE PISTOLA DE LIMPIEZA DE DEPÓSITO
↑	1.1			447453	1	ANELLO DIAMETRO ESTERNO D=30	RING	ANNEAU	ANILLO
↑	1.2			416922	1	ATT.RAP.MASCH.IN ACC.xTUBO 6x8 COMPLETO	STAINLESS STEEL QUICK COUPLING	RACCORD RAPIDE EN ACIER INOXYDABLE	ACOPLE RÁPIDO ACERO INOXIDABLE
↑	1.3			416921	1	ATTACCO RAPIDO FEMM. PASSAPARETE 6x8	QUICK ATTACK	ATTAQUE RAPIDE	ATAQUE RÁPIDO DE LA
↑	1.4			450976	1	GANCIO SUPPORTO PISTOLA ANTISGANCIO	SUPPORT	SUPPORT	SOPORTE
↑	1.5			421743	1	INNESTO RAPIDO M. 1/4" CPC APC22004	MALE COUPLING	EMBRAYAGE MALE	ACOPLAMIENTO MACHO
↑	1.6			454975	1	INTERRUTTORE KR362AKKXA22N64XXXX APEM	SWITCH	INTERRUPTEUR	INTERRUPTOR
↑	1.7			446992	1	PISTOLA CON UGELLO REGOLABILE	WATER GUN	PISTOLET A' EAU	PISTOLA DE AGUA
↑	1.8			447364	1	RACCORDO PORTA TUBO Ø8/6 x 1/4"M (1511)	FITTING	RACCORD	RACOR
↑	1.9			447363	1	RACCORDO RIDUZ. 3/4"M - 1/4"F NICHELATO	FITTING	RACCORD	RACOR
↑	1.10			415953	2	RIVETTO ALLUM. GRAF. 4.8X16	RIVET	RIVET	CLAVO
↑	T06			231298	1	TUBO POLIURETANO LONGLIFE D=8 d=6 L=1750	PIPE	TUBE	TUBO
↑	T07			227794	1	TUBO A MOLLA D=8 d=6 L=5000 PU FLEX	PIPE	TUBE	TUBO

CR-28 SISTEMA LANCIA ASPIRA LIQUIDI

LIQUID SUCTION LANCE SYSTEM
SYSTÈME DE LANCE D'ASPIRATION DE LIQUIDE
SISTEMA DE LANZA DE ASPIRACIÓN DE LÍQUID

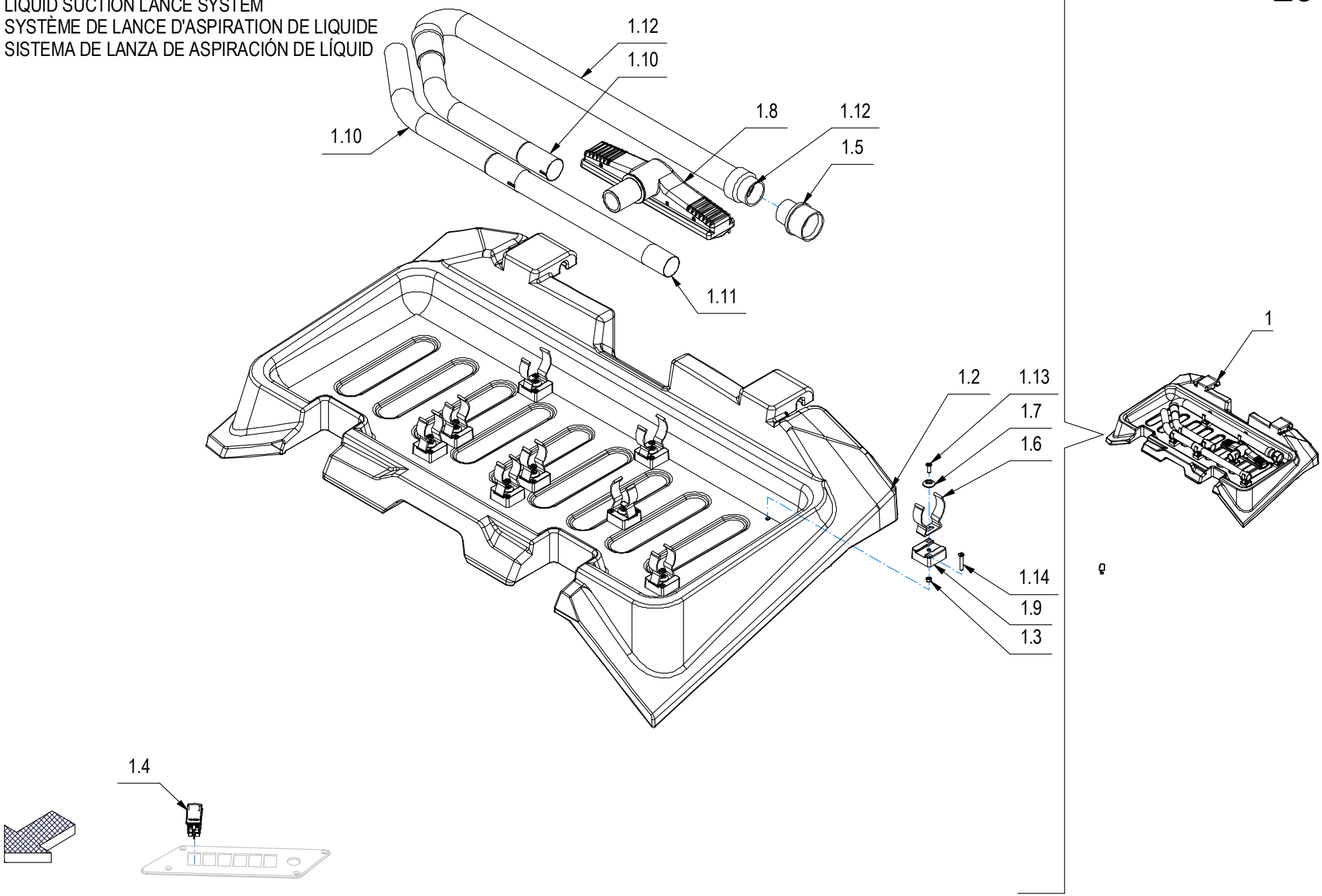

CR-28 SISTEMA LANCIA ASPIRA LIQUIDI

–	POS	TECHNICAL NEWS	SERIAL NUMBER	CODICE	QTÀ	DESCRIZIONE	DESCRIPTION	DESIGNATION	DESCRPCIÓN
↓	1			231440	1	KIT SISTEMA LANCIA ASPIRA LIQUIDI	LIQUID VACUUM LANCE SYSTEM KIT	KIT DE SYSTÈME DE LANCE D'ASPIRATION DE LIQUIDE	KIT SISTEMA DE LANZA DE ASPIRACIÓN DE LÍQUIDOS
↑	1.1			412123	6	CLIP ABS FISSAGGIO TUBO D=38	SPRING	RESSORT	RESORTE
↑	1.2			231442	1	COPERCHIO BATT. X LANCIA ASPIRA LIQUIDI	LIQUID SUCTION SUPPORT COVER	COUVERCLE DE SUPPORT D'ASPIRATION LIQUIDE	CUBIERTA DE SOPORTE DE SUCCIÓN LÍQUIDA
↑	1.3			416781	9	DADO M5X5 AUTOBL. UNI 7473 ZINC	LOCK NUT	ECROU AUTOFREINES	TUERCA AUTOBLOCANTE
↑	1.4			454975	1	INTERRUTTORE KR362AKKXA22N64XXXX APEM	SWITCH	INTERRUPTEUR	INTERRUPTOR
↑	1.5			447701	1	MANICOTTO RIDUZ. d=40 D=52 NYLON NERO	REDUCTION	REDUCTION	REDUCCION
↑	1.6			414747	3	MOLLA FISSA TUBO D=50 ABS	SPRING	RESSORT	RESORTE
↑	1.7			400250	9	ROSETTA SOTTOVITE D=5X20	SPECIAL WASHER	RONDELLE SPECIALE	ARANDELA ESPECIAL
↑	1.8			446962	1	SPAZZOLA L300 SPIVAL USCITA DIRITTA	BRUSH	BROSSE	CEPILLO
↑	1.9			455376	9	SUPPORTO CLIP AGGANCIO TUBI LANCIA GMG	SUPPORT	SUPPORT	SOPORTE
↑	1.10			445636	2	TUBO CURVA KIT ASPIRAZIONE	PIPE	TUBE	TUBO
↑	1.11			445637	1	TUBO DRITTO KIT ASPIRAZIONE	PIPE	TUBE	TUBO
↑	1.12			446963	1	TUBO ESTENSIBILE 1:4 d=35 L=650	PIPE	TUBE	TUBO
↑	1.13			438302	9	VITE M5x16 TSPTC UNI 7688 ZINC. NERO	SCREW	VIS	TORNILLO
↑	1.14			438304	18	VITE M5x30 TSPTC UNI 7688 ZINC. NERO	SCREW	VIS	TORNILLO

CR-30 GRUPPO TETTUCCIO (LAVANTE)

UPPER ROOF GROUP
GROUPE DU TOIT SUPÉRIEUR
GRUPO DEL TECHO SUPERIOR

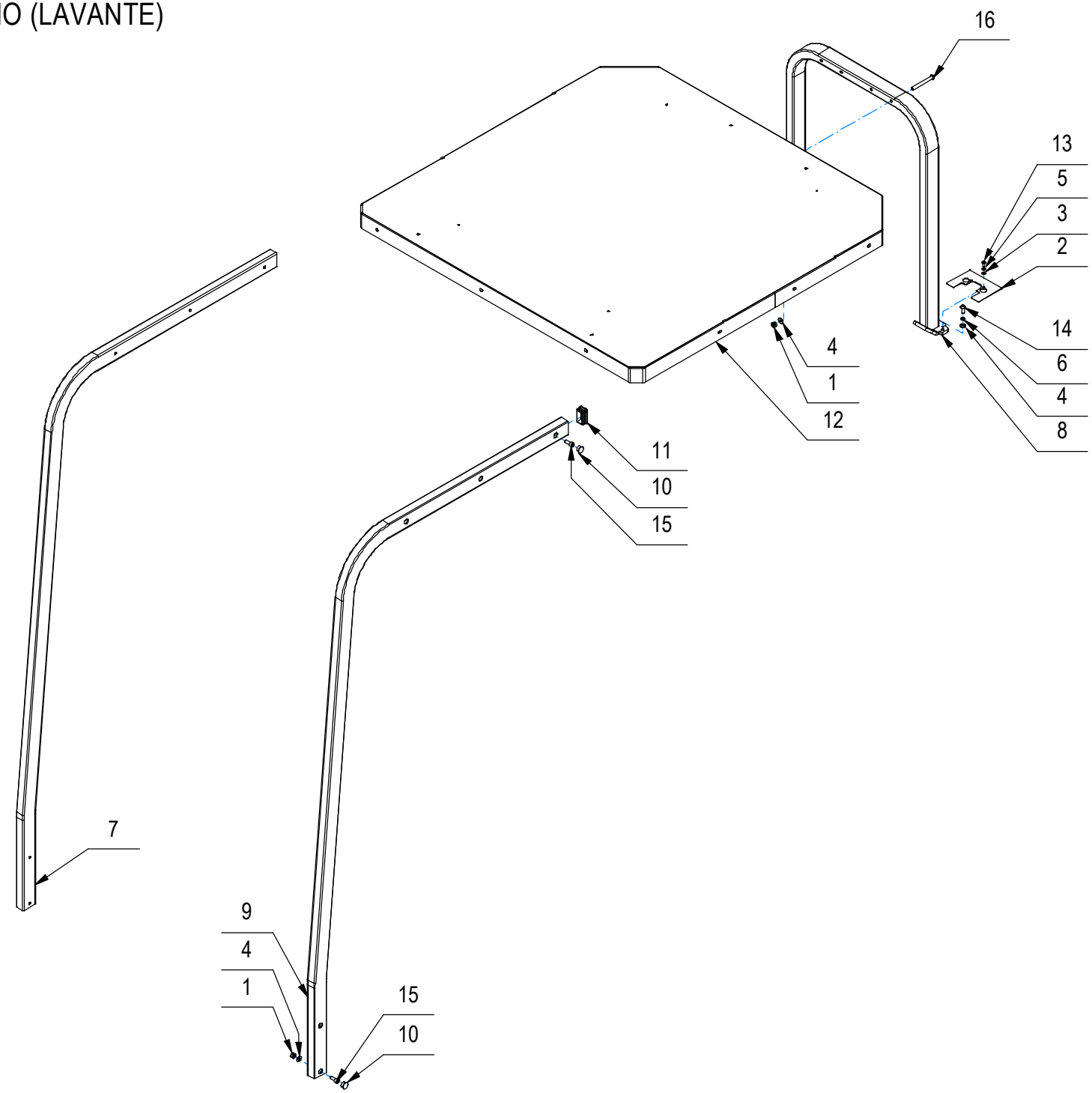

CR-30 GRUPPO TETTUCCIO (LAVANTE)

–	POS	TECHNICAL NEWS	SERIAL NUMBER	CODICE	QTÀ	DESCRIZIONE	DESCRIPTION	DESIGNATION	DESCRPCIÓN
	1			409085	14	DADO M8x8.5 AUTOBL. UNI 7474 ZINC	LOCK NUT	ECROU AUTOFREINES	TUERCA AUTOBLOCANTE
	2			457041	2	PIASTRA COPRI FORO TETTUCCIO GMG	PLAQUE	PLAQUE	PLACA
	3			409150	4	ROSETTA 5X11X1 UNI 6592 ZINC	WASHER	RONDELLE	ARANDELA
	4			409175	18	ROSETTA 8x17x1,6 UNI 6592 ZINC.	WASHER	RONDELLE	ARANDELA
	5			409154	4	ROSETTA GROWER 5x1,6 ZINC	WASHER	RONDELLE	ARANDELA
	6			415946	4	ROSETTA M8 GROWER UNI 1751	LOCK WASHER	RONDELLE FREIN	ARANDELLA DENTADA
	7			457040	1	SUPPORTO DX TETTUCCIO GMG	RIGHT SUPPORT	APPUI DROIT	APOYO CORRECTO
	8			457037	1	SUPPORTO POST. TETTUCCIO GMG	SUPPORT	SUPPORT	SOPORTE
	9			457039	1	SUPPORTO SX TETTUCCIO GMG	LEFT SUPPORT	SUPPORT GAUCHE	SOPORTE IZQUIERDO
	10			426456	10	TAPPO A SCATTO HEYCO FORO D.16	CAP	CAPUCHON	TAPON
	11			448643	2	TAPPO FORO RETTANG. GAMM TR/50x30 S.T.=3	CAP	COUVERCLE	TAPA
	12			457038	1	TETTUCCIO GMG	PROTECTIVE CANOPY	AUVENT DE PROTECTION	TOLDO PROTECTOR
	13			425203	4	VITE M5x12 TBEI UNI 7380 ZINC	SCREW	VIS	TORNILLO
	14			425828	4	VITE M8x20 TBEI ISO 7380 A2	SCREW	VIS	TORNILLO
	15			415767	10	VITE M8X20 TCEI UNI 5931 ZINC	SCREW	VIS	TORNILLO
	16			442111	4	VITE M8x80 TCBEI ISO 7380 ZINC.	SCREW	VIS	TORNILLO

CR-31 KIT PROIETTORE LUCE BLU (LAVANTE)

BLUE LIGHT PROJECTOR GROUP
BLUE LIGHT PROJECTOR GROUP
GRUPO PROYECTOR LUZ AZUL

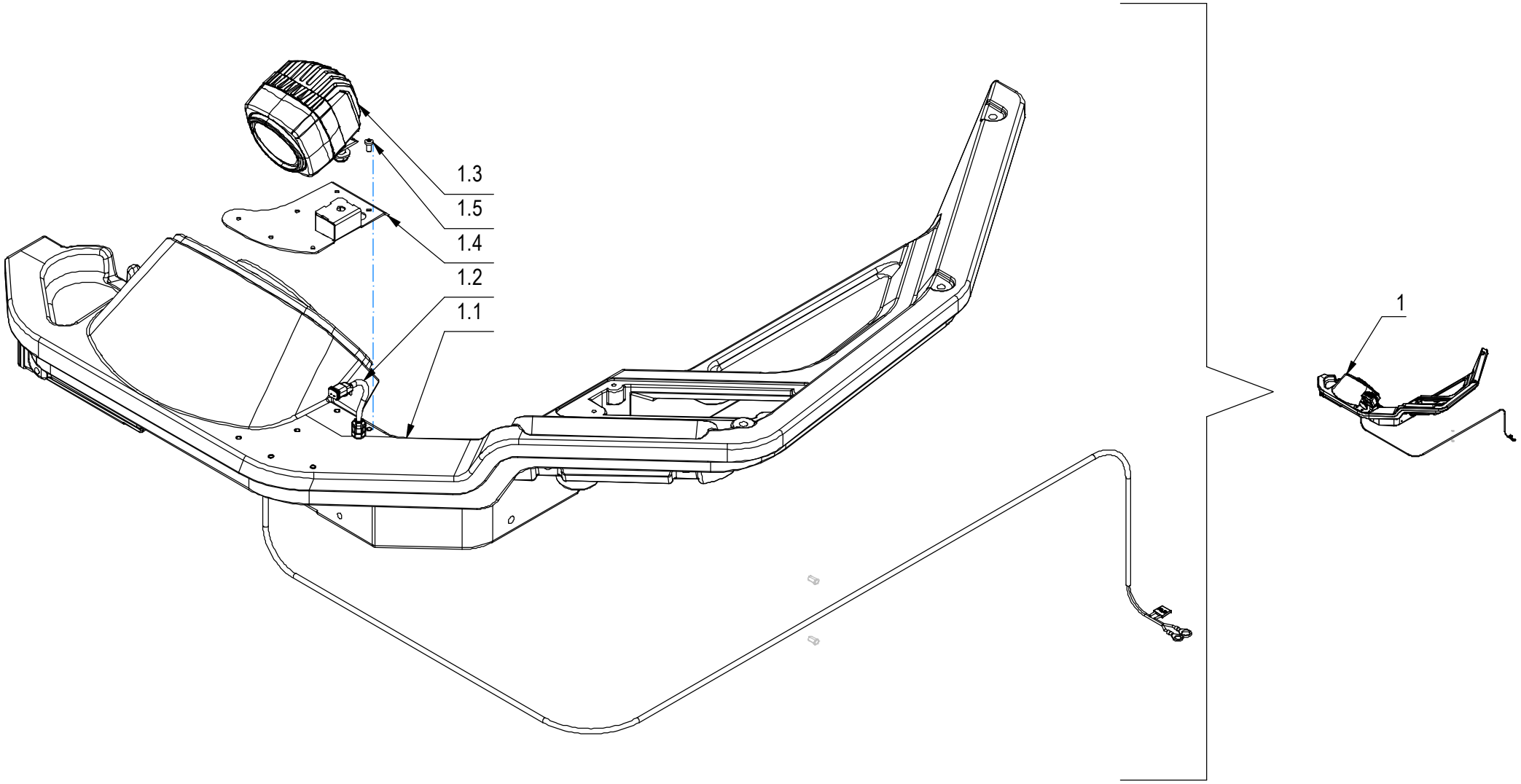

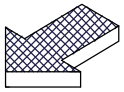

CR-31 KIT PROIETTORE LUCE BLU (LAVANTE)

–	POS	TECHNICAL NEWS	SERIAL NUMBER	CODICE	QTÀ	DESCRIZIONE	DESCRIPTION	DESIGNATION	DESCRPCIÓN
↓	1			231894	1	KIT PROIETTORE LUCE BLU	BLUE LIGHT PROJECTOR KIT	KIT PROJECTEUR LUMIÈRE BLEUE	KIT PROYECTOR LUZ AZUL
↑	1.1			232060	1	CRUSCOTTO + FORI X BLUE SAFETY SPOTLIGHT	FRONT DASHBOARD (PERFORATED)	TABLEAU DE BORD AVANT (PERFORÉ)	SALPICADERO DELANTERO (PERFORADO)
↑	1.2			456260	1	LINEA CAVI PROIETTORE LUCE BLU GMG	ELECTRIC CABLES LINE	LIGNE DE CÂBLES ÉLECTRIQUES	LÍNEA DE CABLES ELÉCTRICOS
↑	1.3			456250	1	PROIETTORE LUCE BLU A0787A677200 VIGNAL	BLUE LIGHT PROJECTOR	PROJECTEUR DE LUMIÈRE BLEUE	PROYECTOR DE LUZ AZUL
↑	1.4			456258	1	SUPPORTO PROIETTORE LUCE BLU GMG	SUPPORT	SUPPORT	SOPORTE
↑	1.5			455000	7	VITE M5x12 TCTC UNI 7687 NERA	SCREW	VIS	TORNILLO

CR-16 GRUPPO ETICHETTE GMG (PLUS)

GROUP DECAL
GROUPES DE ETIQUETTE
GRUPOS ETIQUETA

455036

455038

456854

455039

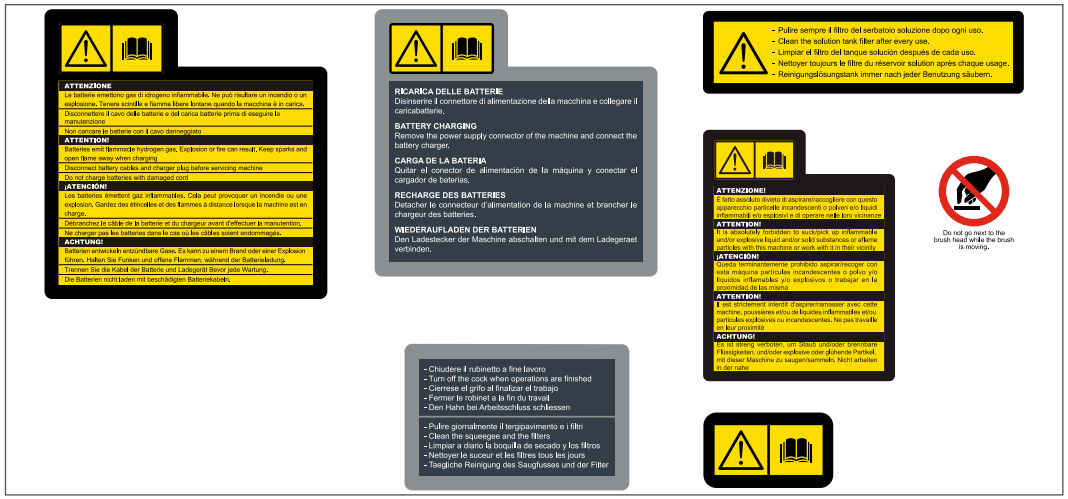

414087

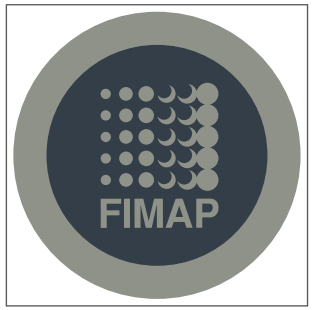

436458

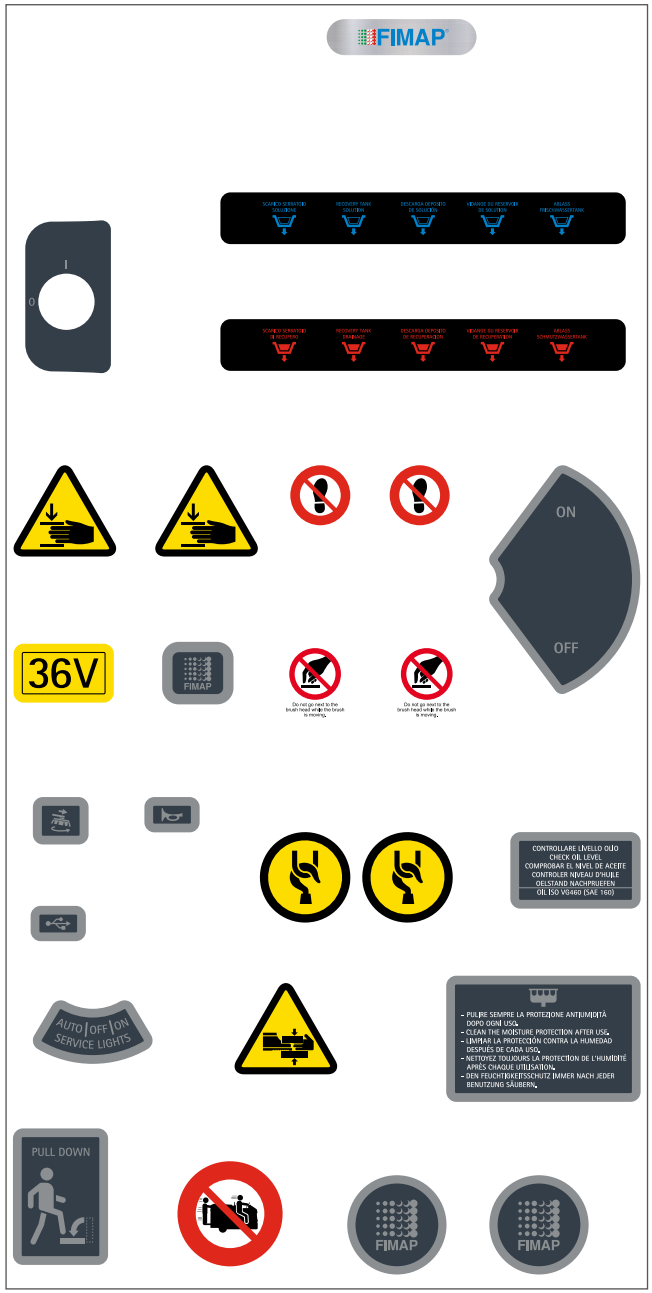

455040

TABELLA CAVI ELETTRICI
ELECTRICAL CABLES TABLE
TABLEAU DES CABLES ELECTRIQUES
TABLA DE CABLES ELÉCTRICOS

TAV.	CODICE	DOC.	VER.	DESCRIZIONE	DESCRIPTION	DESIGNATION	DESCRPCIÓN
		10112345	AA	SCHEMA FUNZIONALE IMPIANTO ELETTRICO	ELECTRICAL SYSTEM FUNCTIONAL DIAGRAM	SCHÉMA FONCTIONNEL DU SYSTÈME ÉLECTRIQUE	ESQUEMA FUNCIONAL SISTEMA ELÉCTRICO
CR-01C	454607	10110794	AA	CAVO CONNESSIONE ELETTROVALVOLA TERGIPAVIMENTO SPAZZOLA LATERALE (LAVANTE DISCOIDALE)	SIDE BRUSH SQUEEGEE SOLENOID VALVE CONNECTION CABLE (DISC SCRUBBER)	CÂBLE DE CONNEXION DE L'ÉLECTROVANNE DU RACLOIR À BROSSE LATÉRALE (LAVEUR À DISQUE)	CABLE DE CONEXIÓN DE LA VÁLVULA SOLENOIDE DE LA ESCOBILLA DE GOMA DEL CEPILLO LATERAL (FREGADORA DE DISCO)
CR-05A	456331	10115613	AA	CAVO PROLUNGA MICROINTERRUTTORE SEDILE OPERATORE	OPERATOR'S SEAT MICRO SWITCH EXTENSION CABLE	CÂBLE D'EXTENSION DU MICRO-INTERRUPTEUR DU SIÈGE DE L'OPÉRATEUR	CABLE DE EXTENSIÓN DEL MICROINTERRUPTOR DEL ASIENTO DEL OPERADOR
CR-08A	454896	10110796	AA	CAVO PROLUNGA GALLEGGIANTE SERBATOIO SOLUZIONE (VER. PRO)	SOLUTION TANK FLOAT EXTENSION CABLE	CÂBLE D'EXTENSION DU FLOTTEUR DU RÉSERVOIR DE SOLUTION	CABLE DE EXTENSIÓN DEL FLOTADOR DEL DEPÓSITO DE SOLUCIÓN
CR-12	454055	10104824	AB	LINEA PRINCIPALE	MAIN LINE	LIGNE PRINCIPALE	LÍNEA PRINCIPAL
CR-12	454755	10109168	AA	CAVO ALIMENTAZIONE GENERALE	MAIN POWER SUPPLY CABLE	CABLE D'ALIMENTATION PRINCIPALE	CABLE DE ALIMENTACIÓN PRINCIPAL
CR-12	454756	10109170	AB	CAVI BATTERIA	BATTERY CABLES	CÂBLES DE BATTERIE	CABLES DE BATERÍA
CR-12	454757	10109165	AA	CAVO ALIMENTAZIONE SCHEDA DUALACEX	DUALACEX CARD POWER CABLE	CABLE D'ALIMENTATION CARTE DUALACEX	CABLE DE ALIMENTACIÓN TARJETA DUALACEX
CR-12	454758	10109164	AA	CAVO ALIMENTAZIONE MOTORI TRAZIONE	TRACTION MOTOR POWER SUPPLY CABLE	CABLE D'ALIMENTATION MOTEUR DE TRACTION	CABLE DE ALIMENTACIÓN DEL MOTOR DE TRACCIÓN
CR-12	454759	10109167	AA	CAVO ALIMENTAZIONE SCHEDA FUNZIONI (LAVANTE)	FUNCTION CARD POWER SUPPLY CABLE (WASHER)	CARTE DE FONCTION CÂBLE D'ALIMENTATION (LAVEUSE)	CABLE DE ALIMENTACIÓN DE LA TARJETA DE FUNCIÓN (ARANDELA)
CR-12A CR-19	455499	10112371	AA	CAVO PROLUNGA CONNESSIONE USB	USB CONNECTION EXTENSION CABLE	CÂBLE D'EXTENSION DE CONNEXION USB	CABLE DE EXTENSIÓN DE CONEXIÓN USB
CR-20	455698	10112962	AA	LINEA FARI ANTERIORI (LAVANTE)	HEADLIGHTS LINE	LIGNE DE PHARES	LÍNEA DE FAROS
CR-23	456377	10116342	AA	CAVO CONNESSIONE ELETTROVALVOLE SISTEMA DI RICICLO SOLUZIONE DETERGENTE	DETERGENT SOLUTION RECYCLING SYSTEM SOLENOID VALVE CONNECTION CABLE	CÂBLE DE RACCORDEMENT DE L'ÉLECTROVANNE DU SYSTÈME DE RECYCLAGE DE LA SOLUTION DÉTERGENTIVE	CABLE DE CONEXIÓN DE LA ELECTROVÁLVULA DEL SISTEMA DE RECICLAJE DE LA SOLUCIÓN DETERGENTE
CR-26	454752	10109174	AA	CAVO RFID	RFID CABLE	CÂBLE RFID	CABLE RFID

TAV.	CODICE	DOC.	VER.	DESCRIZIONE	DESCRIPTION	DESIGNATION	DESCRPCIÓN
CR-26	454753	10109173	AA	LINEA CAVI GESTIONE AUTOMATICA DELLA FLOTTA	CABLE LINE AUTOMATIC FLEET MANAGEMENT	GESTION AUTOMATIQUE DE LA FLOTTE DE LIGNES DE CÂBLE	GESTIÓN AUTOMÁTICA DE FLOTAS DE LÍNEAS DE CABLE
CR-31	456260	10115354	AA	LINEA CAVI PROIETTORE LUCE BLU	BLUE LIGHT PROJECTOR CABLE LINE	LIGNE DE CÂBLE POUR PROJECTEUR DE LUMIÈRE BLEUE	LÍNEA DE CABLE DE PROYECTOR DE LUZ AZUL

FIMAP®

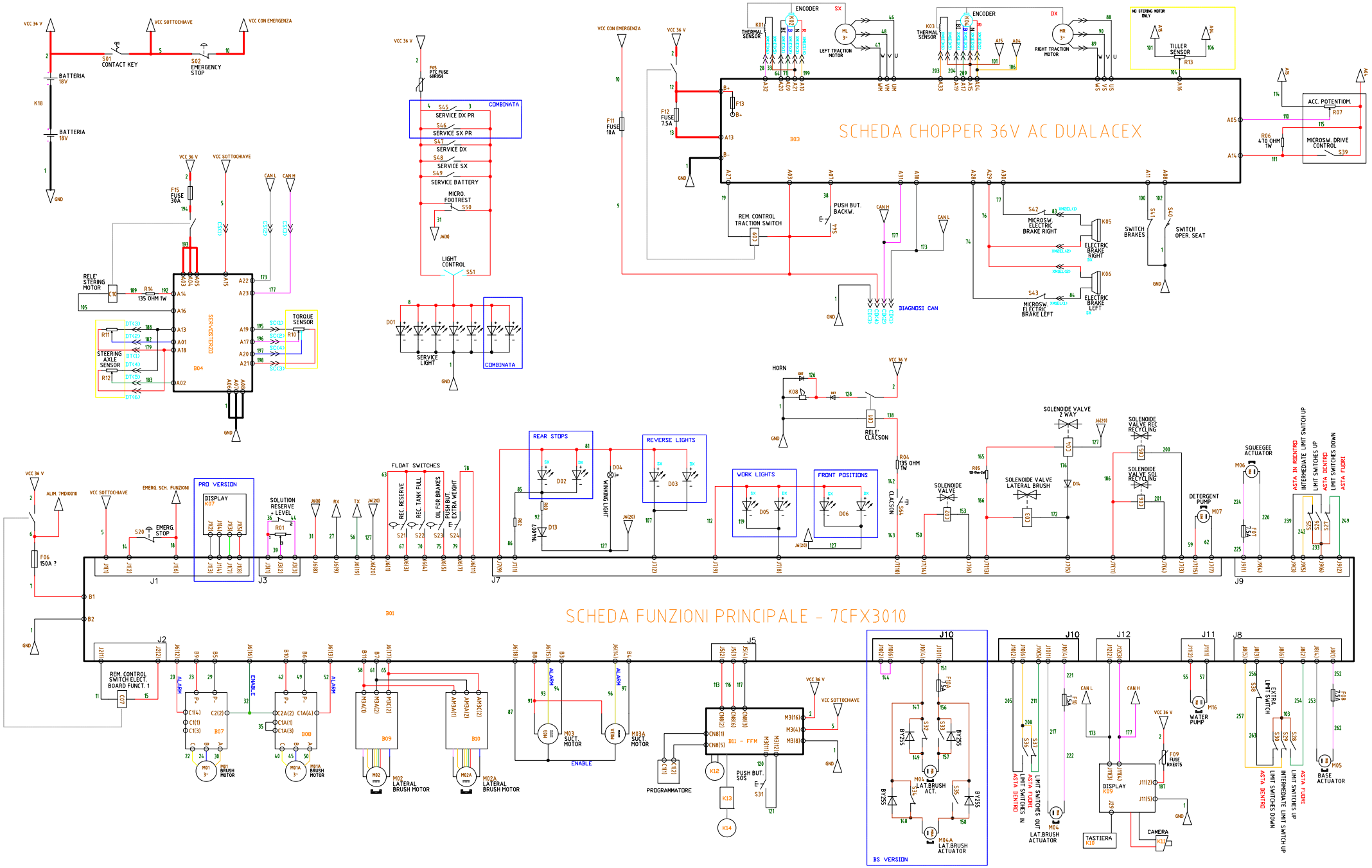

SCHEMA ELETTRICO FUNZIONALE
FUNCTIONAL ELECTRICAL SCHEME
SCHÉMA DE CÂBLAGE FONCTIONNEL
ESQUEMA DE CABLEADO FUNCIONAL

Doc: 10112345-AA
Foglio: 1/2

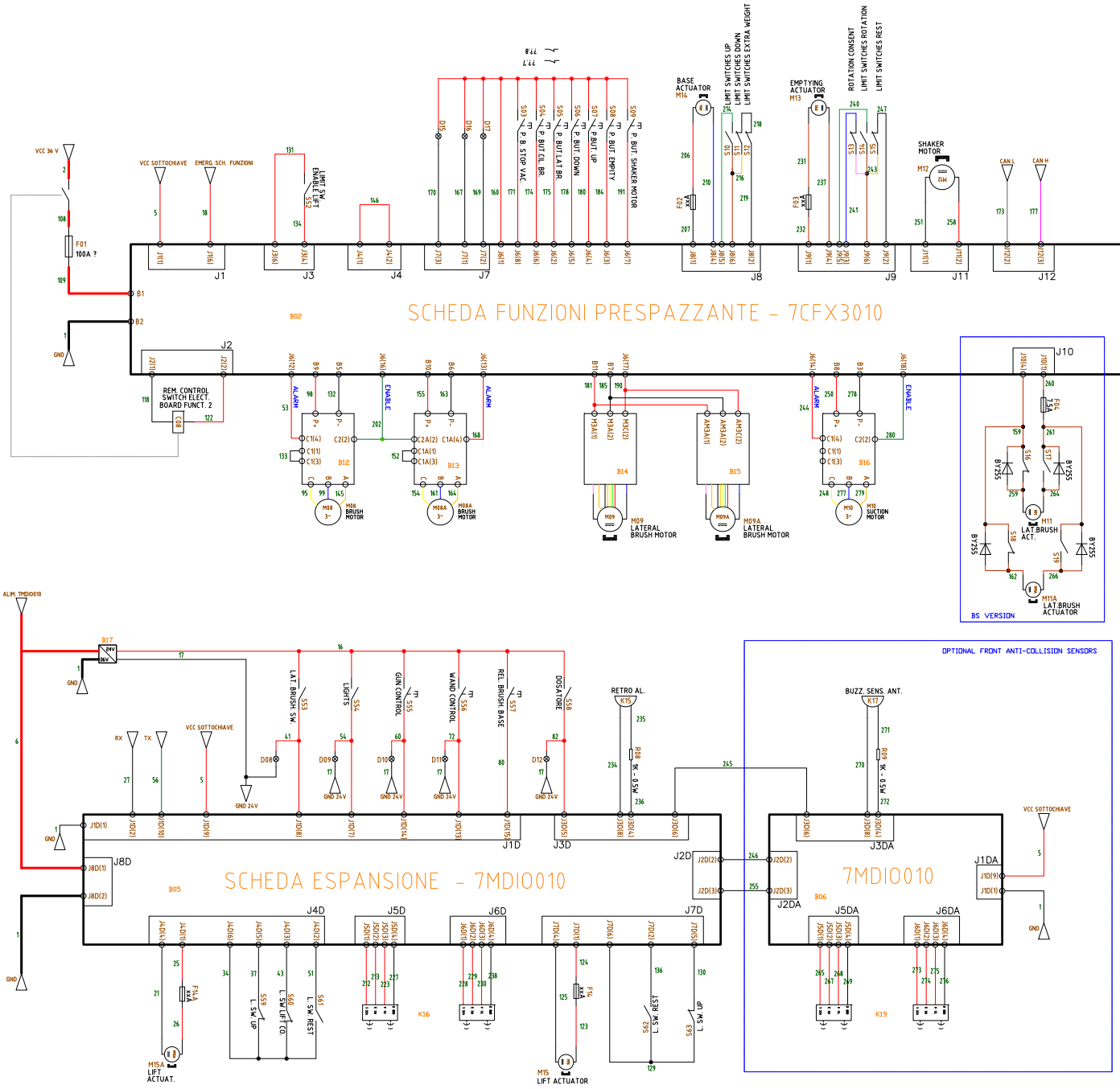

SCHEMA ELETTRICO FUNZIONALE
FUNCTIONAL ELECTRICAL SCHEME
SCHÉMA DE CÂBLAGE FONCTIONNEL
ESQUEMA DE CABLEADO FUNCIONAL

Doc: 10112345-AA
Foglio: 2/2

CAVO CONNESSIONE ELETTROVALVOLA
SOLENOID VALVE CONNECTION CABLE
CÂBLE DE ÉLECTROVANNE
CABLE DE CONEXIÓN DE LA ELECTROVÁLVULA

Cod: 454607
Doc: 10110794-AA

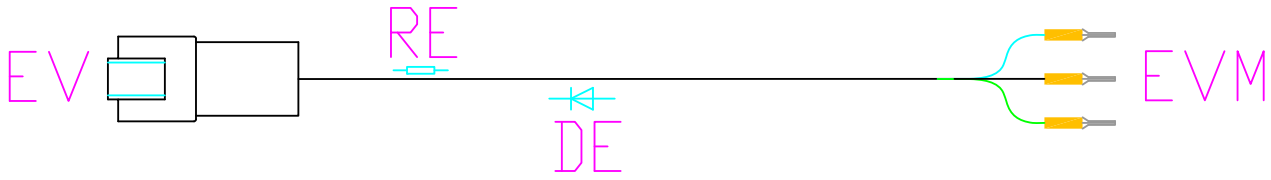

CAVO PROLUNGA MICROINTERRUTTORE SEDILE (VER. STANDARD)
SEAT SWITCH EXTENSION CABLE (VER. STANDARD)
CÂBLE RALLONGE DE COMMUTATEUR DE SIÈGE (VER. STANDARD)
CABLE EXTENSIÓN MICRO ASIENTO ESTÁNDAR (VER. ESTÁNDAR)

Cod: 456331
Doc: 10115613-AA

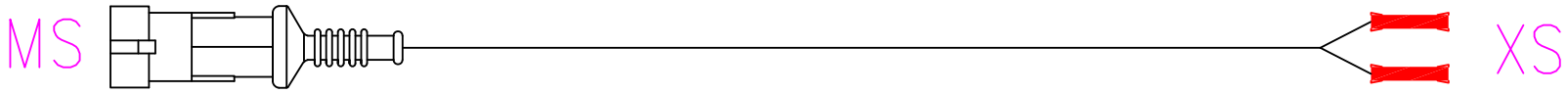

CAVO PROLUNGA GALLEGGIANTE (VER. PRO)
FLOATER EXTENSION CABLE (VER. PRO)
CÂBLE D'EXTENSION DU FLOTTEUR (VER. PRO)
CABLE EXTENSIÓN FLOTADOR (VER. PRO)

Cod: 454896
Doc: 10110796-AA

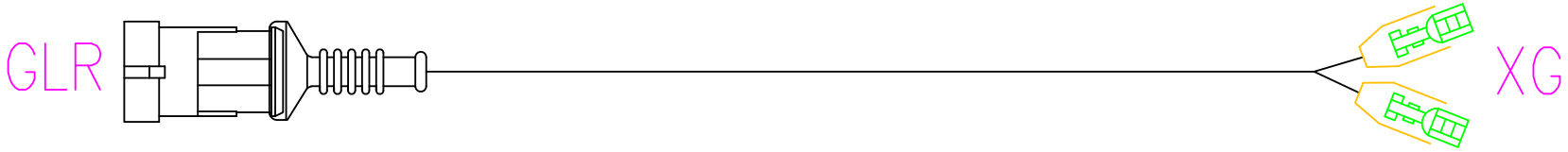

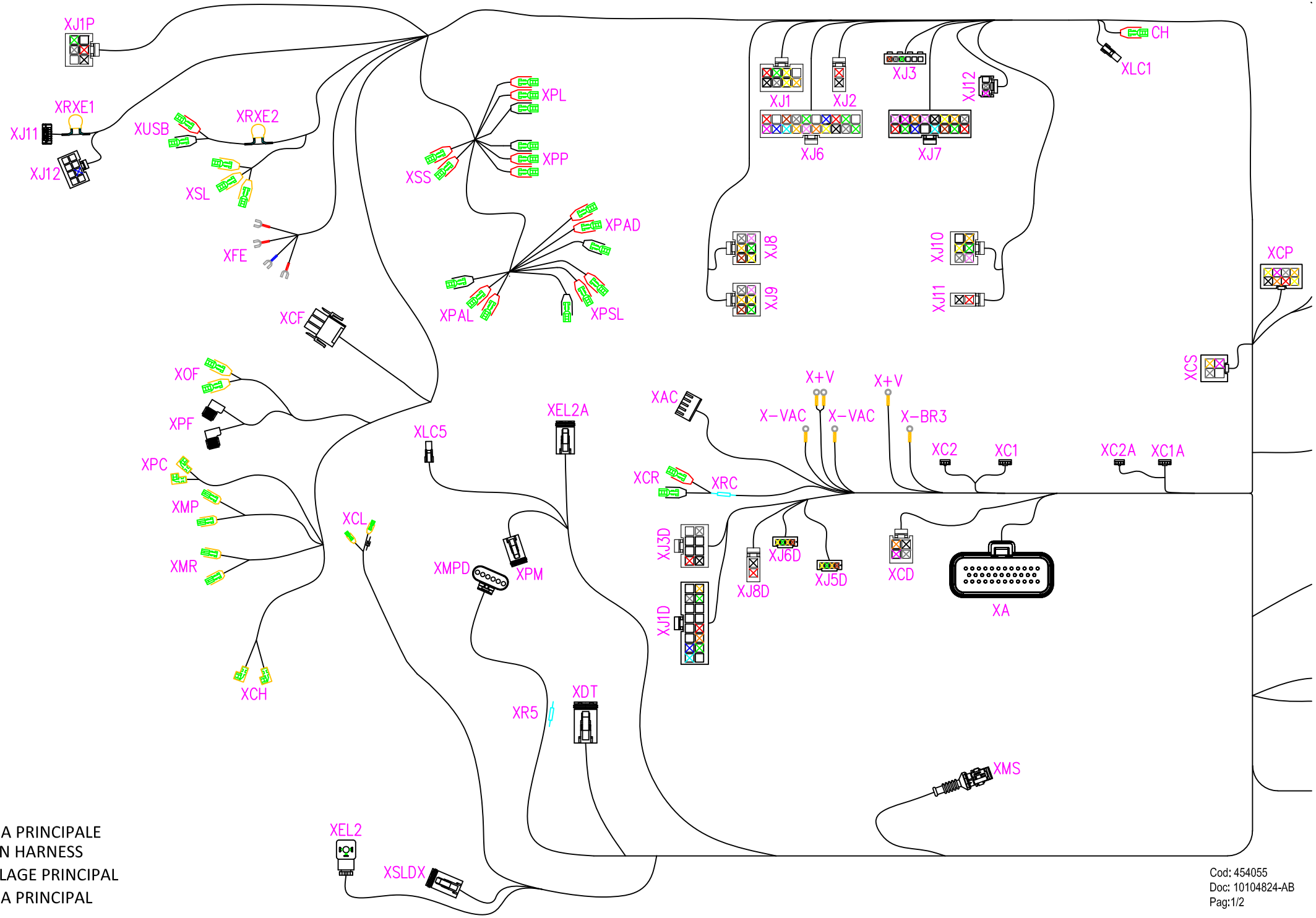

LINEA PRINCIPALE
MAIN HARNESS
CÂBLAGE PRINCIPAL
LÍNEA PRINCIPAL

Cod: 454055
Doc: 10104824-AB
Pag:1/2

LINEA PRINCIPALE
MAIN HARNESS
CÂBLAGE PRINCIPAL
LÍNEA PRINCIPAL

Cod: 454055
Doc: 10104824-AB
Pag:2/2

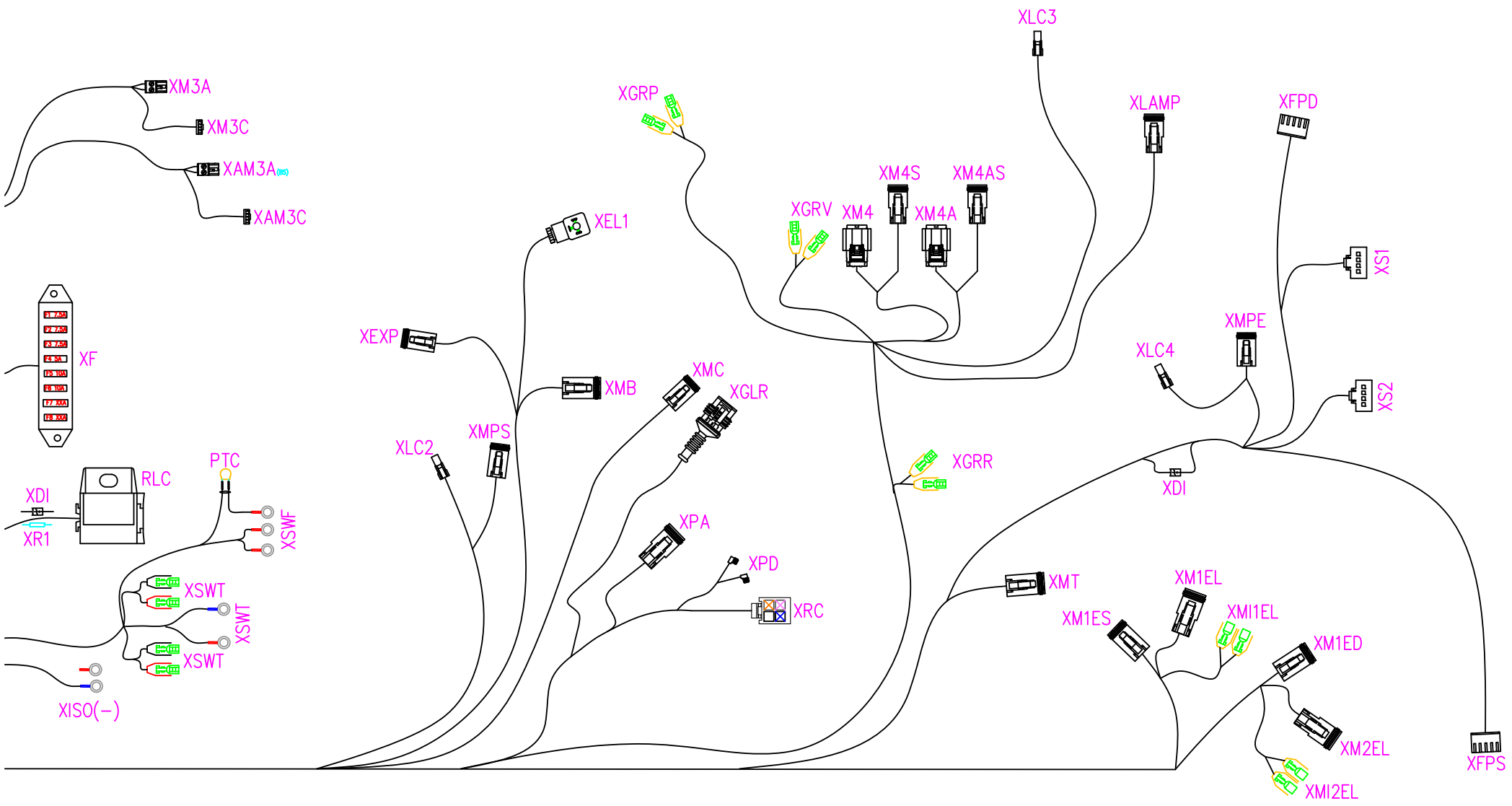

CAVO ALIMENTAZIONE GENERALE
MAIN POWER SUPPLY CABLE
CÂBLE D'ALIMENTATION PRINCIPALE
CABLE ALIMENTACIÓN GENERAL

Cod: 454755
Doc: 10109168-AA

CAVI BATTERIA
BATTERY CABLE
CÂBLE DE BATTERIE
CABLES BATERÍAS

Cod: 454756
Doc: 10109170-AB

CAVO ALIMENTAZIONE SCHEDA DUALACEX
POWER SUPPLY CABLE FOR DUALACEX BOARD
CÂBLE D'ALIMENTATION POUR CARTE DUALACEX
CABLE ALIMENTACIÓN PLACA DUALACEX

Cod: 454757
Doc: 10109165-AA

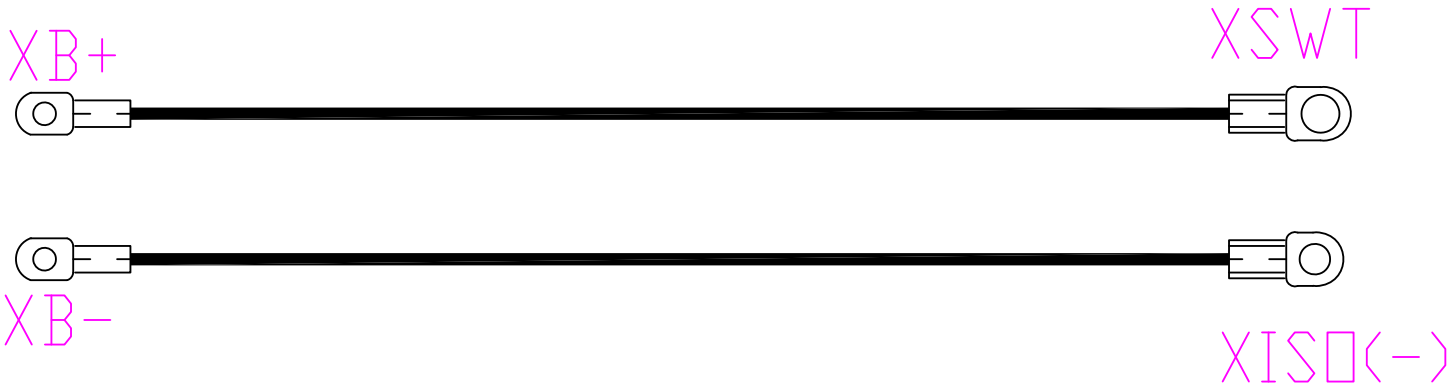

CAVO ALIMENTAZIONE MOTORI TRAZIONE
TRACTION MOTOR CABLE
CÂBLE DU MOTEUR DE TRACTION
CABLE ALIMENTACIÓN MOTORES TRACCIÓN

Cod: 454758
Doc: 10109164-AA

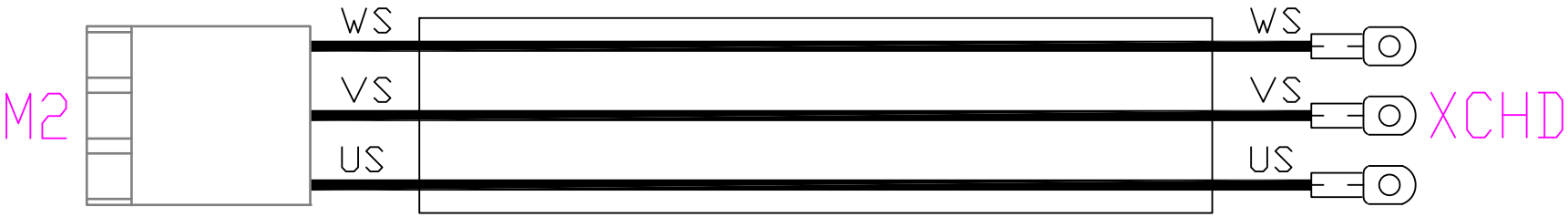

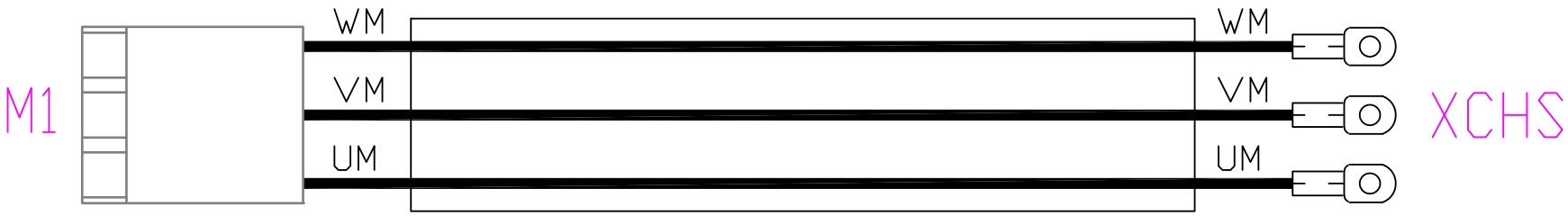

CAVO ALIMENTAZIONE SCHEDA FUNZIONI
POWER SUPPLY CABLE FOR MAIN BOARD
CÂBLE D'ALIMENTATION POUR CARTE PRINCIPALE
CABLE ALIMENTACIÓN PLACA FUNCIONES

Cod: 454759
Doc: 10109167-AA

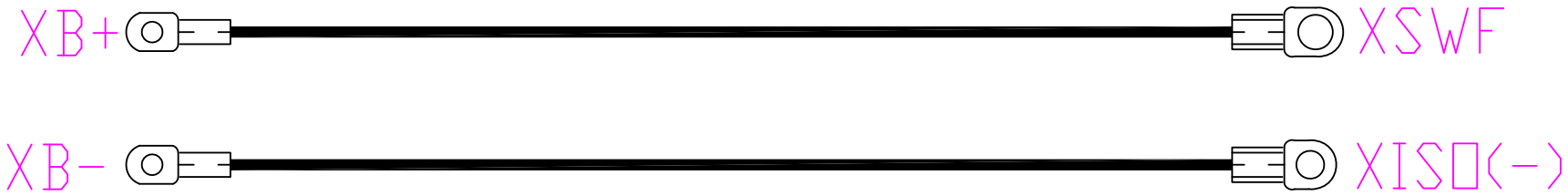

CAVO PROLUNGA USB M/F (VER. PLUS)
EXTENSION USB CABLE M/F (VER. PLUS)
CÂBLE RALLONGE USB M/F (VER. PLUS)
CABLE EXTENSIÓN USB M/F (VER. PLUS)

Cod: 455499
Doc: 10112371-AA

LINEA FARI ANTERIORI
HEADLIGHT HARNESS
CÂBLAGE DE PHARE
LÍNEA CABLES FAROS ANTERIORES

Cod: 455698
Doc: 10112962-AA

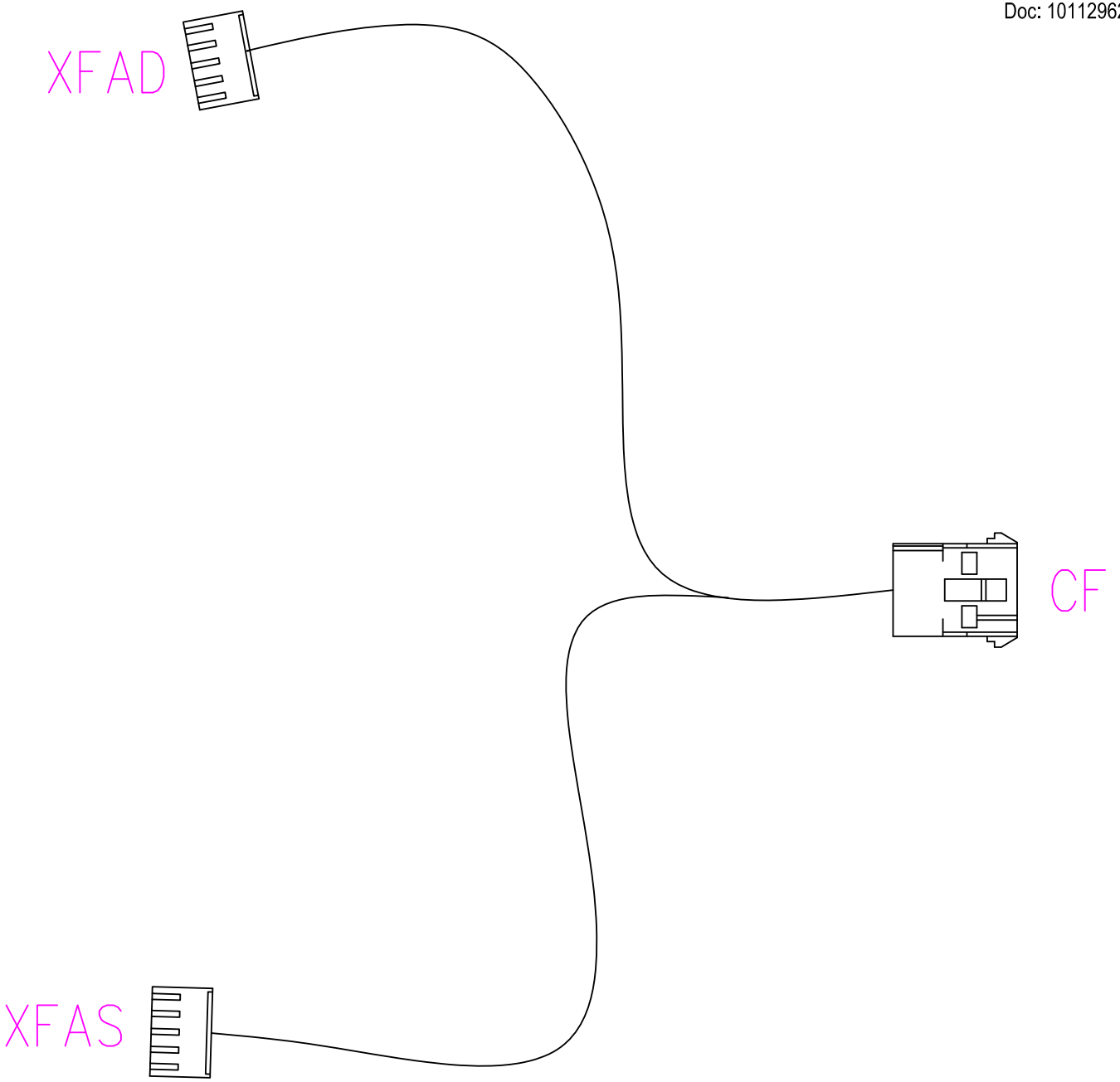

CONNESSIONE ELETTROVALVOLE RICICLO (VER. FLR)
RECYCLE SYSTEM HARNESS (VER. FLR)
CÂBLAGE DU SYSTÈME DE RECYCLAGE (VER. FLR)
CONEXION ELECTRO VALVULA RECICLAJE (VER. FLR)

Cod: 456377
Doc: 10116342-AA

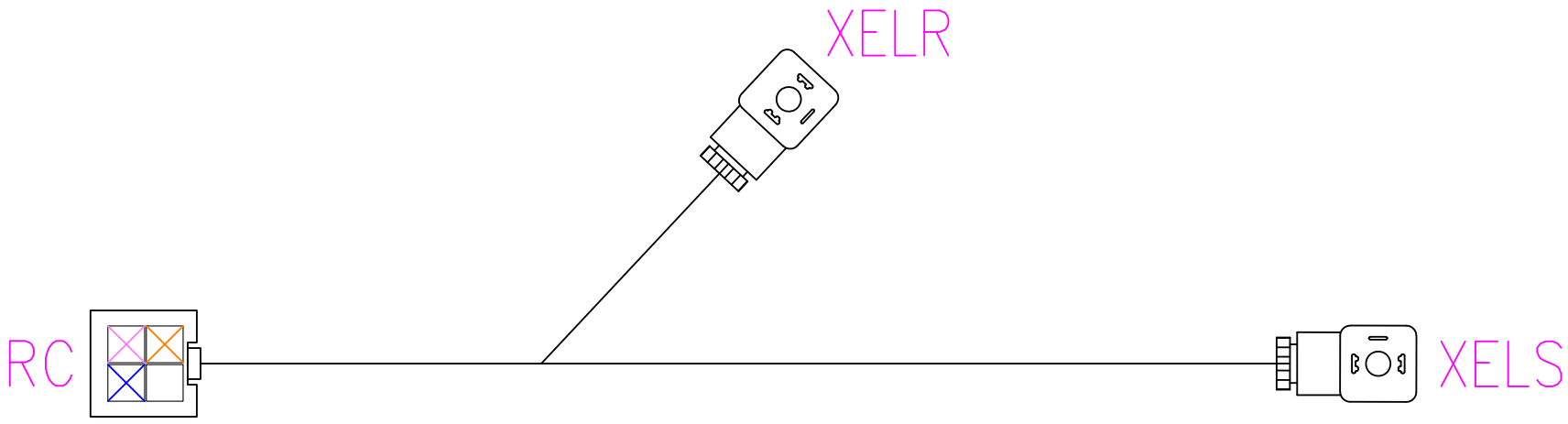

CAVO RFID (VER. FFM)
RFID CABLE (VER. FFM)
CÂBLE RFID (VER. FFM)
CABLE RFID (VER. FFM)

Cod: 454752
Doc: 10109174-AA

CABLAGGIO PER FFM
WIRING FOR FFM
CÂBLAGE POUR FFM
CABLEADO PARA FFM

Cod: 454753
Doc: 10109173-AA

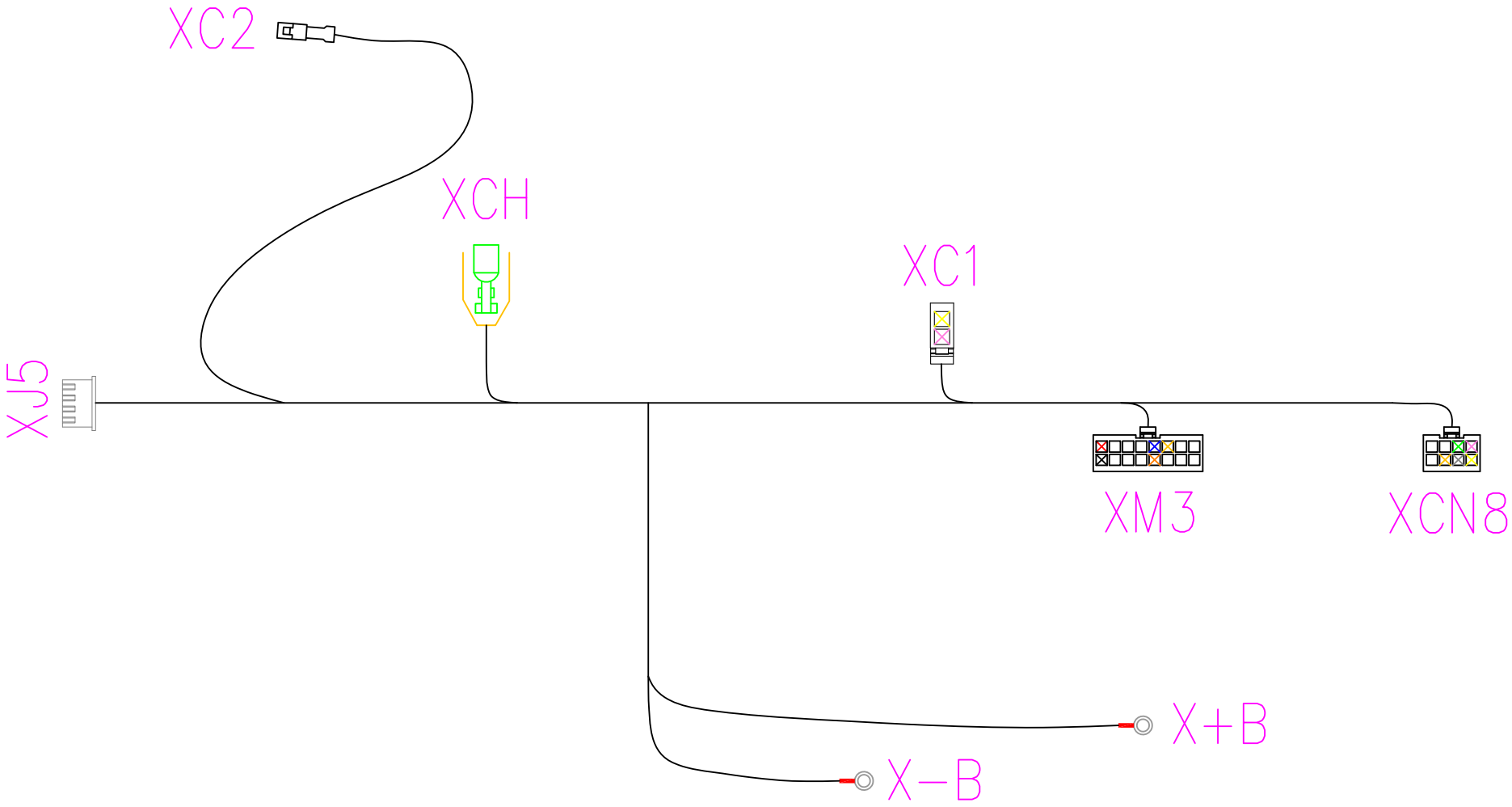

LINEA CAVI PROIETTORE LUCE BLU
BLUE LIGHT CABLE
CÂBLE DE LUMIÈRE BLEUE
CABLES LÍNEA PROYECTOR AZUL

Cod: 456260
Doc: 10115354-AA

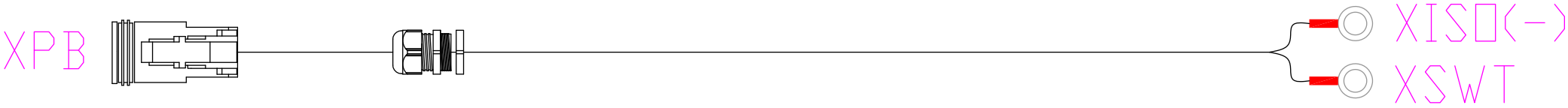

TABELLA IMPIANTO IDRICO
WATER SYSTEM TABLE
TABLEAU DU SYSTÈME D'EAU
TABLA DEL SISTEMA DE AGUA

DOC.	VER.	DESCRIZIONE	DESCRIPTION	DESIGNATION	DESCRPCIÓN
10117714	AB	SCHEMA IMPIANTO IDRICO (LAVANTE DISCOIDALE)	WATER SYSTEM DIAGRAM (DISC WASHING)	SCHÉMA DU SYSTÈME D'EAU (LAVAGE DES DISQUES)	ESQUEMA DEL SISTEMA DE AGUA (LAVADO DE DISCOS)
10117759	AA	SCHEMA IMPIANTO IDRICO SPAZZOLA LATERALE (LAVANTE DISCOIDALE)	SIDE BRUSH WATER SYSTEM DIAGRAM (DISC SCRUBBER)	SCHÉMA DU SYSTÈME D'EAU DE LA BROSSE LATÉRALE (LAVEUR À DISQUE)	DIAGRAMA DEL SISTEMA DE AGUA DEL CEPILLO LATERAL (FREGADORA DE DISCO)
10117769	AA	SCHEMA IMPIANTO IDRICO SISTEMA PISTOLA A SPRUZZO PER LA PULIZIA DEL SERBATOIO DI RECUPERO	WATER SYSTEM DIAGRAM SPRAY GUN SYSTEM FOR CLEANING THE RECOVERY TANK	SCHÉMA DU SYSTÈME D'EAU SYSTÈME DE PISTOLET DE PULVÉRISATION POUR LE NETTOYAGE DU RÉSERVOIR DE RÉCUPÉRATION	ESQUEMA DEL SISTEMA DE AGUA SISTEMA DE PISTOLA PARA LA LIMPIEZA DEL DEPÓSITO DE RECUPERACIÓN
10117740	AC	SCHEMA IMPIANTO IDRICO CON SISTEMA DI RICICLO DELLA SOLUZIONE DETERGENTE (LAVANTE DISCOIDALE)	WATER SYSTEM DIAGRAM WITH DETERGENT SOLUTION RECYCLING SYSTEM (DISC WASHER)	SCHÉMA DU SYSTÈME D'EAU AVEC SYSTÈME DE RECYCLAGE DE LA SOLUTION DÉTERGENTIVE (LAVE-DISQUE)	ESQUEMA DEL SISTEMA DE AGUA CON SISTEMA DE RECICLAJE DE LA SOLUCIÓN DETERGENTE (LAVADORA DE DISCOS)
10117747	AA	SCHEMA IMPIANTO IDRICO SISTEMA GESTIONE AUTOMATICA DEL PRODOTTO CHIMICO	WATER SYSTEM DIAGRAM AUTOMATIC DETERGENT MANAGEMENT SYSTEM	SCHÉMA DU SYSTÈME D'EAU SYSTÈME AUTOMATIQUE DE GESTION DES DÉTERGENTS	ESQUEMA DEL SISTEMA DE AGUA SISTEMA AUTOMÁTICO DE GESTIÓN DE DETERGENTE

FIMAP®

SCHEMA IMPIANTO IDRICO (VER. LAVANTE)
WATER SYSTEM DIAGRAM (VER. WASHING)
SCHÉMA DU SYSTÈME D'EAU (VER. LAVAGE)
ESQUEMA DEL SISTEMA DE AGUA (VER. LAVADO)

DOC: 10117714-AB

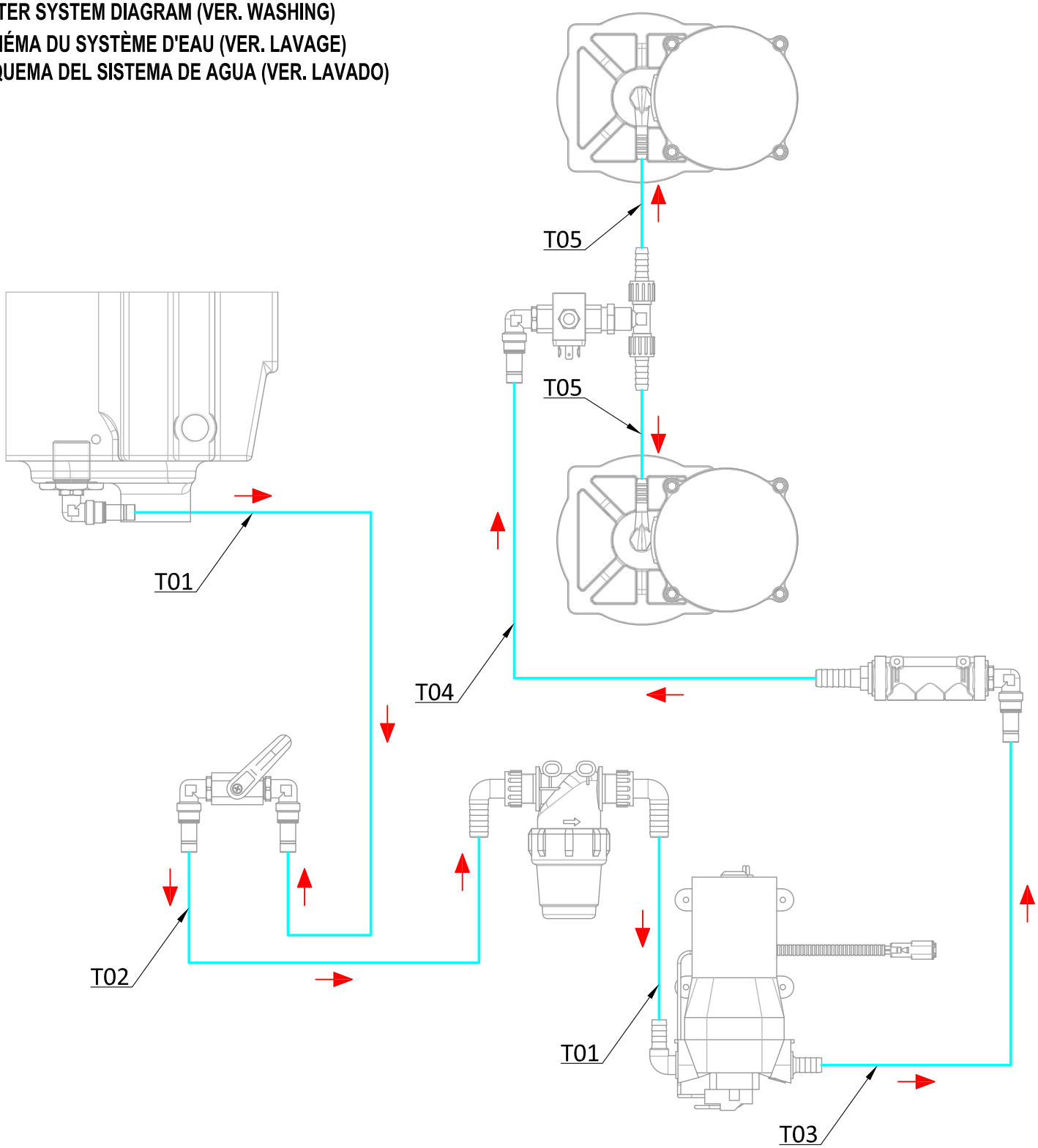

	POS	TECHNICAL NEWS	SERIAL NUMBER	CODICE	Q.Tà	DESCRIZIONE	DESCRIPTION	DESIGNATION	DESCRPCIÓN
	T05			231234	2	TUBO SPIRALATO Ø10 L=300 (PVC TRASPARENTE)	SPIRAL PIPE Ø10 L = 300 (TRANSPARENT PVC)	TUBE SPIRALE Ø10 L = 300 (PVC TRANSPARENT)	TUBO ESPIRAL Ø10 L = 300 (PVC TRANSPARENTE)
	T04			231239	1	TUBO SPIRALATO Ø14 L=1450 (PVC TRASPARENTE)	SPIRAL PIPE Ø14 L = 1450 (TRANSPARENT PVC)	TUBE SPIRALE Ø14 L = 1450 (PVC TRANSPARENT)	TUBO ESPIRAL Ø14 L = 1450 (PVC TRANSPARENTE)
	T03			225554	1	TUBO SPIRALATO Ø14 L=280 (PVC TRASPARENTE)	SPIRAL PIPE Ø14 L = 280 (TRANSPARENT PVC)	TUBE SPIRALE Ø14 L = 280 (PVC TRANSPARENT)	TUBO ESPIRAL Ø14 L = 280 (PVC TRANSPARENTE)
	T02			209627	1	TUBO SPIRALATO Ø14 L=1600 (PVC TRASPARENTE)	SPIRAL PIPE Ø14 L = 1600 (TRANSPARENT PVC)	TUBE SPIRALE Ø14 L = 1600 (PVC TRANSPARENT)	TUBO ESPIRAL Ø14 L = 1600 (PVC TRANSPARENTE)
	T01			209624	2	TUBO SPIRALATO Ø14 L=800 (PVC TRASPARENTE)	SPIRAL PIPE Ø14 L = 800 (TRANSPARENT PVC)	TUBE SPIRALE Ø14 L = 800 (PVC TRANSPARENT)	TUBO ESPIRAL Ø14 L = 800 (PVC TRANSPARENTE)

SCHEMA IMPIANTO IDRICO (KIT SPAZZOLA LATERALE)
WATER SYSTEM DIAGRAM (SIDE BRUSH KIT)
SCHÉMA DU SYSTÈME D'EAU (KIT DE BROSSES LATÉRALES)
ESQUEMA DEL SISTEMA DE AGUA (KIT CEPILLO LATERAL)

DOC: 10117759-AA

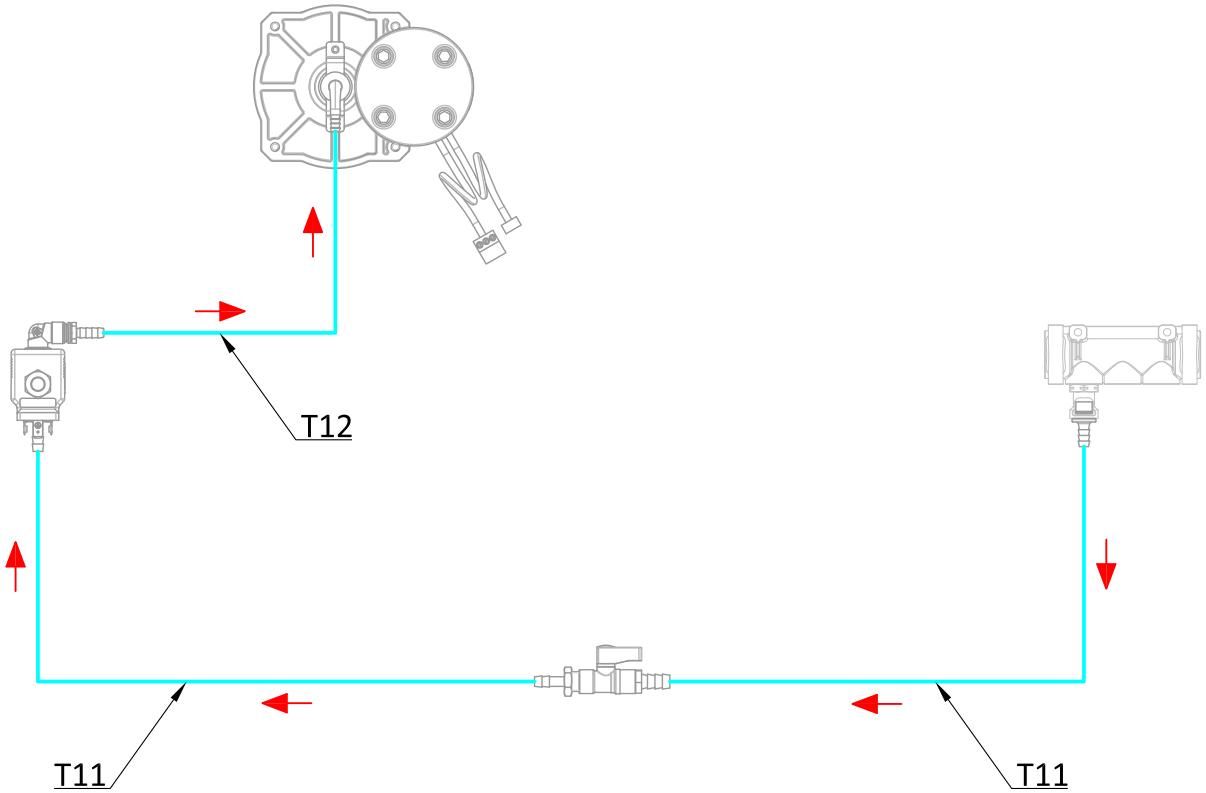

	POS	TECHNICAL NEWS	SERIAL NUMBER	CODICE	Q.Tà	DESCRIZIONE	DESCRIPTION	DESIGNATION	DESCRPCIÓN
	T12			216306	1	TUBO VITREO ØE8 Øi5 L=140	VITREO PIPE ØE8 Øi5 L=140	TUBE VITREO ØE8 Øi5 L=140	TUBO VITREO ØE8 Øi5 L=140
	T11			230780	2	TUBO VITREO ØE8 Øi5 L=1750	VITREO PIPE ØE8 Øi5 L=1750	TUBE VITREO ØE8 Øi5 L=1750	TUBO VITREO ØE8 Øi5 L=1750

SCHEMA IMPIANTO IDRICO (KIT PISTOLA PULIZIA SERBATOIO)
WATER SYSTEM DIAGRAM (TANK CLEANING GUN KIT)
SCHÉMA DU SYSTÈME D'EAU (KIT PISTOLET DE NETTOYAGE DE RÉSERVOIR)
ESQUEMA DEL SISTEMA DE AGUA (KIT PISTOLA DE LIMPIEZA DE DEPÓSITO)

DOC: 10117769-AA

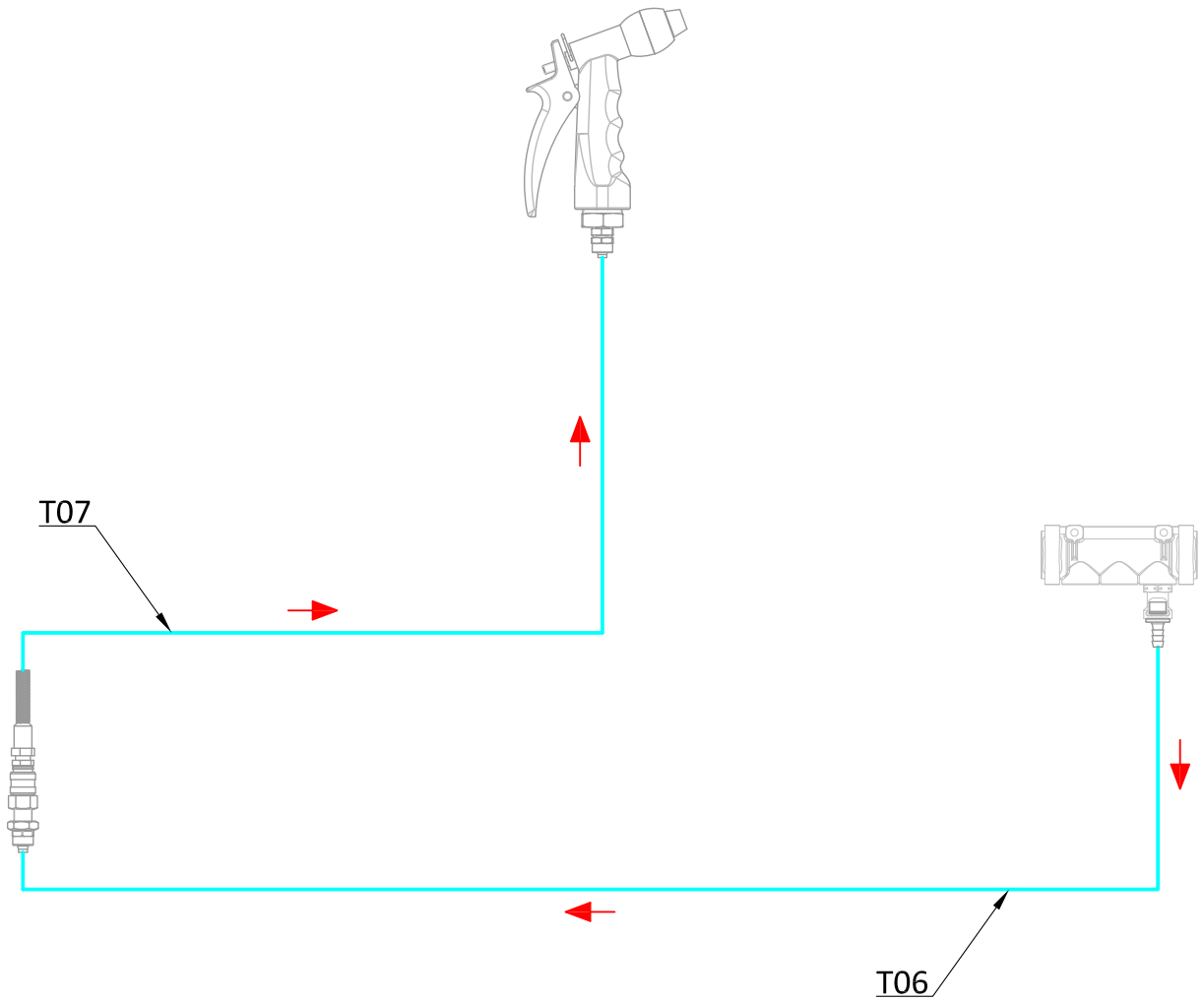

	T07			227794	1	TUBO POLIURETANO SPIRALATO ØE8 Øi6 L=1750 (32 SPIRE)	SPIRAL POLYURETHANE TUBE ØE8 Øi6 L=1750 (32 SPIRES)	TUBE SPIRALE EN POLYURÉTHANE ØE8 Øi6 L=1750 (32 TOURS)	TUBO POLIURETANO ESPIRAL ØE8 Øi6 L=1750 (32 AGUJAS)
	T06			231298	1	TUBO POLIURETANO LONGLIFE ØE8 Øi6 L=1750	LONGLIFE POLYURETHANE PIPE ØE8 Øi6 L=1750	TUYAU EN POLYURÉTHANE LONGUE DURÉE ØE8 Øi6 L=1750	TUBO DE POLIURETANO DE LARGA DURACIÓN ØE8 Øi6 L=1750
–	**POS**	**TECHNICAL NEWS**	**SERIAL NUMBER**	**CODICE**	**Q.Tà**	**DESCRIZIONE**	**DESCRIPTION**	**DESIGNATION**	**DESCRPCIÓN**

SCHEMA IMPIANTO IDRICO (VER. LAVANTE + FLR)
WATER SYSTEM DIAGRAM (VER. WASHING + FLR)
SCHÉMA DU SYSTÈME D'EAU (VER. LAVAGE + FLR)
ESQUEMA DEL SISTEMA DE AGUA (VER. LAVADO + FLR)

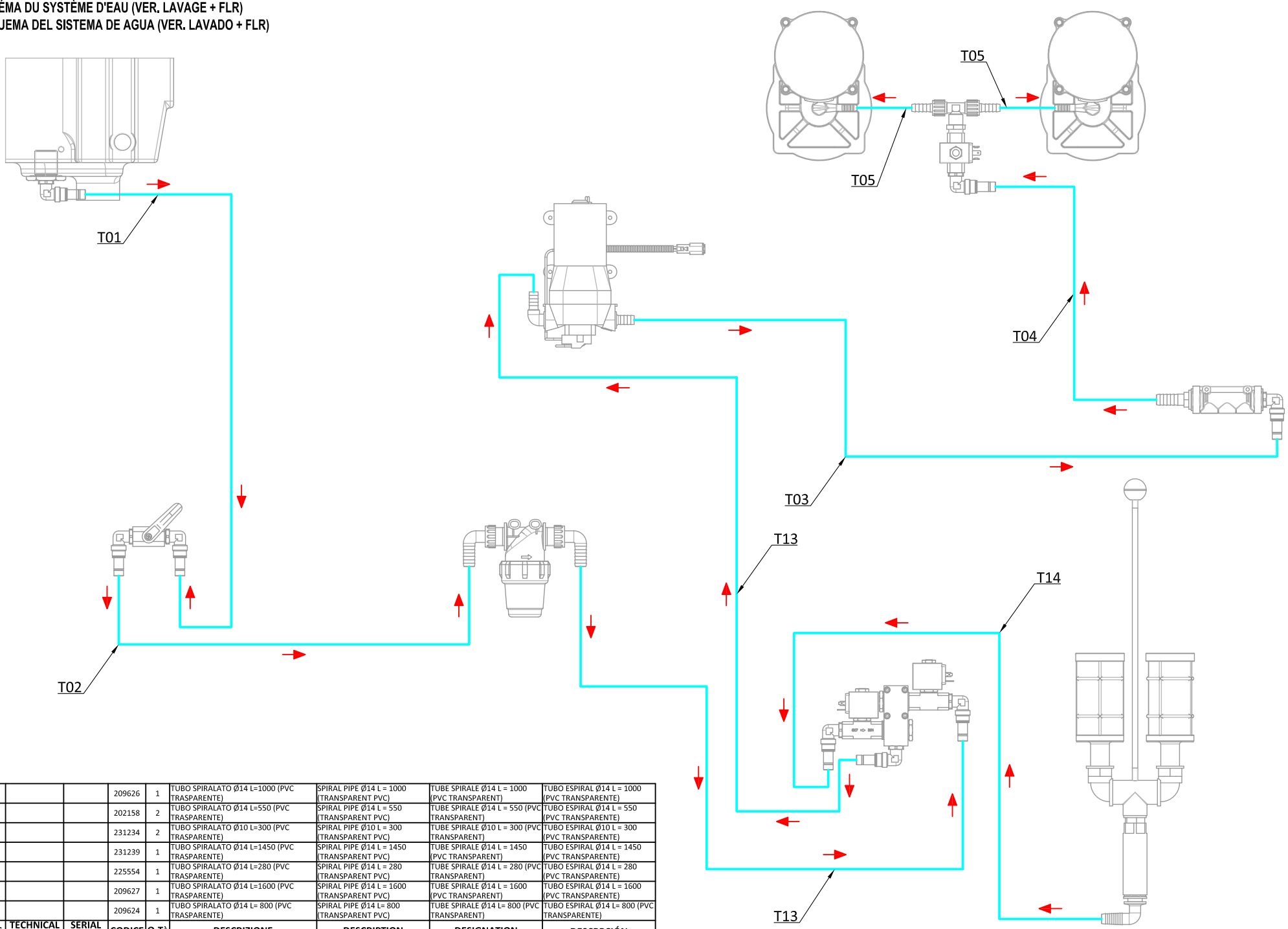

	POS	TECHNICAL NEWS	SERIAL NUMBER	CODICE	Q.Tà	DESCRIZIONE	DESCRIPTION	DESIGNATION	DESCRPCIÓN
	T14			209626	1	TUBO SPIRALATO Ø14 L=1000 (PVC TRASPARENTE)	SPIRAL PIPE Ø14 L = 1000 (TRANSPARENT PVC)	TUBE SPIRALE Ø14 L = 1000 (PVC TRANSPARENT)	TUBO ESPIRAL Ø14 L = 1000 (PVC TRANSPARENTE)
	T13			202158	2	TUBO SPIRALATO Ø14 L=550 (PVC TRASPARENTE)	SPIRAL PIPE Ø14 L = 550 (TRANSPARENT PVC)	TUBE SPIRALE Ø14 L = 550 (PVC TRANSPARENT)	TUBO ESPIRAL Ø14 L = 550 (PVC TRANSPARENTE)
	T05			231234	2	TUBO SPIRALATO Ø10 L=300 (PVC TRASPARENTE)	SPIRAL PIPE Ø10 L = 300 (TRANSPARENT PVC)	TUBE SPIRALE Ø10 L = 300 (PVC TRANSPARENT)	TUBO ESPIRAL Ø10 L = 300 (PVC TRANSPARENTE)
	T04			231239	1	TUBO SPIRALATO Ø14 L=1450 (PVC TRASPARENTE)	SPIRAL PIPE Ø14 L = 1450 (TRANSPARENT PVC)	TUBE SPIRALE Ø14 L = 1450 (PVC TRANSPARENT)	TUBO ESPIRAL Ø14 L = 1450 (PVC TRANSPARENTE)
	T03			225554	1	TUBO SPIRALATO Ø14 L=280 (PVC TRASPARENTE)	SPIRAL PIPE Ø14 L = 280 (TRANSPARENT PVC)	TUBE SPIRALE Ø14 L = 280 (PVC TRANSPARENT)	TUBO ESPIRAL Ø14 L = 280 (PVC TRANSPARENTE)
	T02			209627	1	TUBO SPIRALATO Ø14 L=1600 (PVC TRASPARENTE)	SPIRAL PIPE Ø14 L = 1600 (TRANSPARENT PVC)	TUBE SPIRALE Ø14 L = 1600 (PVC TRANSPARENT)	TUBO ESPIRAL Ø14 L = 1600 (PVC TRANSPARENTE)
	T01			209624	1	TUBO SPIRALATO Ø14 L= 800 (PVC TRASPARENTE)	SPIRAL PIPE Ø14 L= 800 (TRANSPARENT PVC)	TUBE SPIRALE Ø14 L= 800 (PVC TRANSPARENT)	TUBO ESPIRAL Ø14 L= 800 (PVC TRANSPARENTE)

SCHEMA IMPIANTO IDRICO (KIT FSS)
WATER SYSTEM DIAGRAM (KIT FSS)
SCHÉMA DU SYSTÈME D'EAU (KIT FSS)
ESQUEMA DEL SISTEMA DE AGUA (KIT FSS)

DOC: 10117747-AA

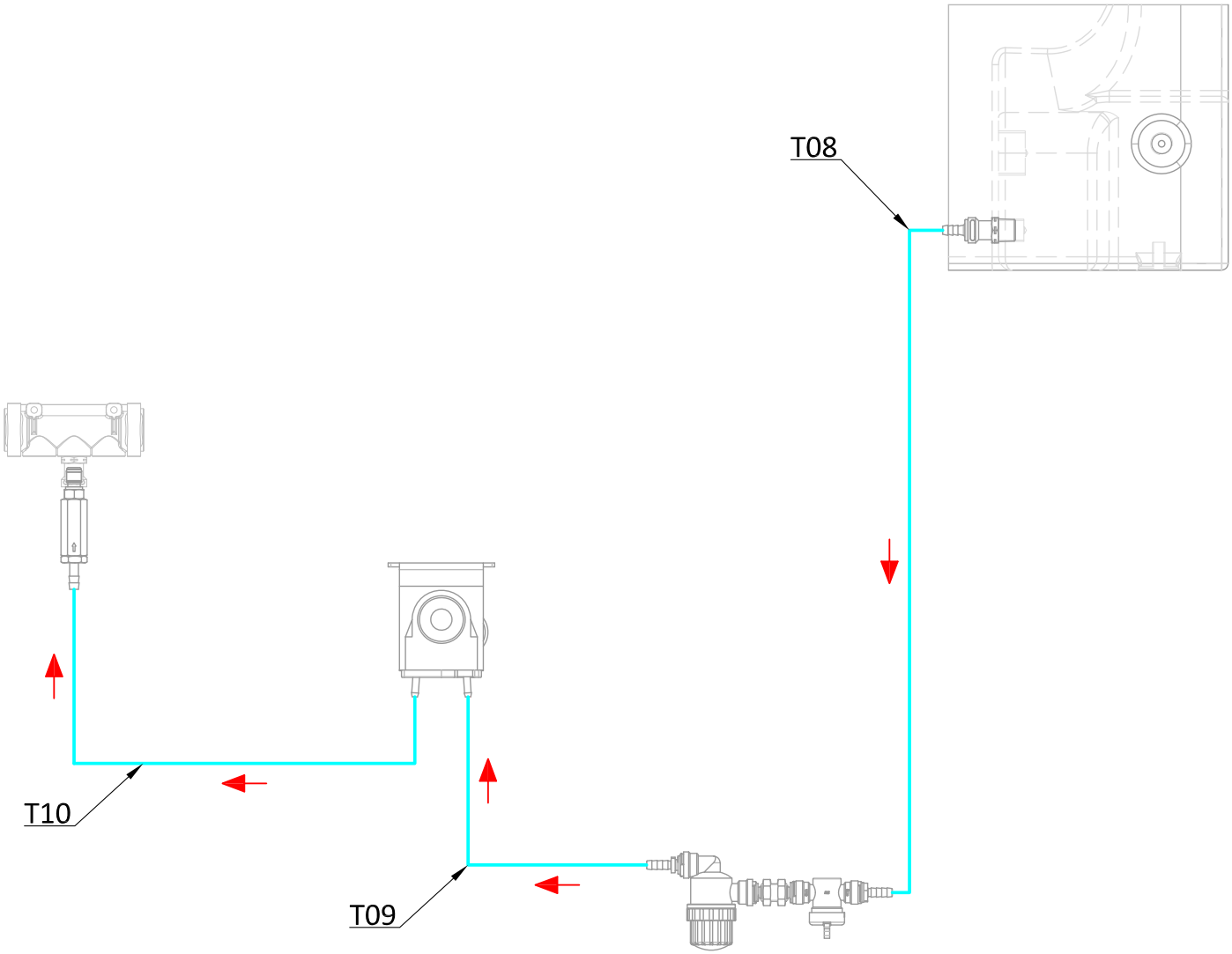

	T10			218880	1	TUBO VITREO ØE6 Øi4 L=275	VITREO PIPE ØE6 Øi4 L=275	TUBE VITREO ØE6 Øi4 L=275	TUBO VITREO ØE6 Øi4 L=275
	T09			230211	1	TUBO VITREO ØE8 Øi5 L=650	VITREO PIPE ØE8 Øi5 L=650	TUBE VITREO ØE8 Øi5 L=650	TUBO VITREO ØE8 Øi5 L=650
	T08			225643	1	TUBO VITREO ØE8 Øi5 L=415	VITREO PIPE ØE8 Øi5 L=415	TUBE VITREO ØE8 Øi5 L=415	TUBO VITREO ØE8 Øi5 L=415
–	POS	TECHNICAL NEWS	SERIAL NUMBER	CODICE	Q.Tà	DESCRIZIONE	DESCRIPTION	DESIGNATION	DESCRPCIÓN

COME LEGGERE LE TAVOLE RICAMBIO

All'interno di questo documento sono presenti le tavole di ricambio.
Per consultarle correttamente leggere la legenda qui sotto riportata:

1. NUMERO DI DOCUMENTO - VERSIONE: identifica il numero di documento e la versione della tavola ricambi rappresentata.
2. NUMERO DELLA TAVOLA: identifica il numero rappresentativo dei gruppi principali nei quali è stata suddivisa la macchina.
3. TITOLO DELLA TAVOLA: identifica il titolo della tavola rappresentata.
4. POS: identifica la posizione del particolare all'interno della tabella dei codici.

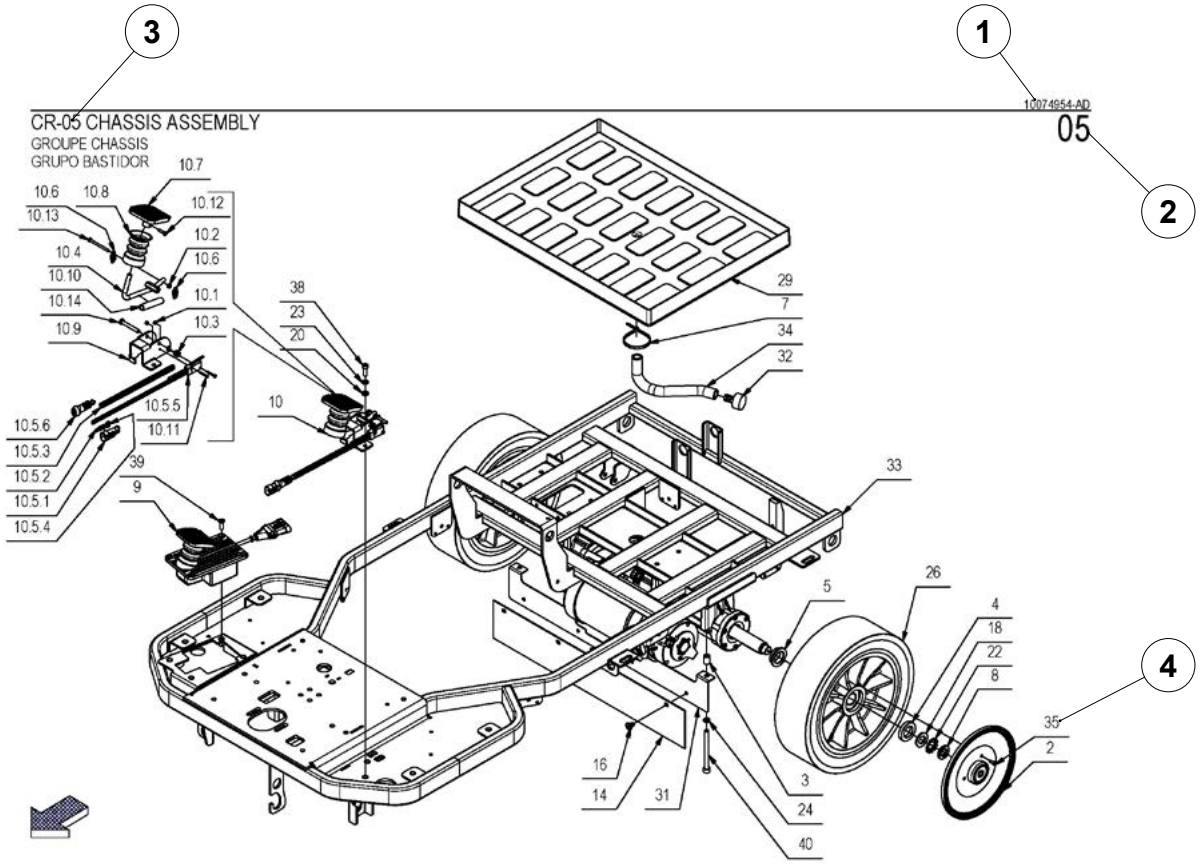

5. _: riporta il simbolo grafico che permette di identificare se il particolare ad esso associato è un assieme composto da più elementi oppure se è un singolo elemento.

NOTA BENE:

↓	indica che il particolare ad esso associato è un assieme composto da più particolari.
↑	indica che il particolare ad esso associato fa parte di un assieme.

6. POS: identifica la posizione del particolare all'interno della tabella dei codici.

NOTA BENE: se il numero è contrassegnato con il simbolo "." esso identifica un particolare che assieme ad altri particolari compongono un assieme.

↓	1	in questo caso la posizione identifica un assieme (Liv-01) composto da più particolari.
↑ ↓	1.1	in questo caso la posizione identifica un particolare (Liv-02) dell'assieme superiore, ma esso è anche un assieme composto da più particolari.
↑ ↑ ↑	1.1.1	in questo caso la posizione identifica un particolare (Liv-03) dell'assieme intermedio (Liv-02).

NOTA BENE: se il numero è contrassegnato con il simbolo "*" esso identifica un particolare obsoleto.

7.TECHNICAL NEWS: riporta il numero di documento di una tecnical news dove vi è descritta una modifica tecnica associata al particolare.

8. SERIAL NUMBER: riporta il numero di serie della prima macchina prodotta con la modifica tecnica riportata nella tecnical news associata.

NOTA BENE:

→123456789	Se la freccia è posizionata prima del numero di serie, indica che il particolare ad esso associato è valido fino alla matricola riportata.
123456789→	Se la freccia è posizionata dopo del numero di serie, indica che il particolare ad esso associato è valido dalla matricola riportata.
123456789 → 123456789	Se la freccia è posizionata fra due numeri di serie, indica che il particolare ad esso associato è valido solo per un lasso temporale identificato fra le due matricole indicate.

9. CODICE: identifica il riferimento numerico con il quale viene identificata la parte di ricambio ad esso associato.
10. Q.TÀ: identifica la quantità della parte di ricambio utilizzata per il gruppo illustrato.
11. DENOMINAZIONE: identifica il nome con cui viene identificato il gruppo rappresentato nella tavola ricambi.
    DESCRIPCION: identifica la descrizione in lingua ESP della parte di ricambio ad essa associata.
    DESCRIPTION: identifica la descrizione in lingua FRA della parte di ricambio ad essa associata.
    DENOMINATION: identifica la descrizione in lingua ENG della parte di ricambio ad essa associata.
    DESCRIZIONE: identifica una descrizione più dettagliata in lingua ITA della parte di ricambio ad essa associata.

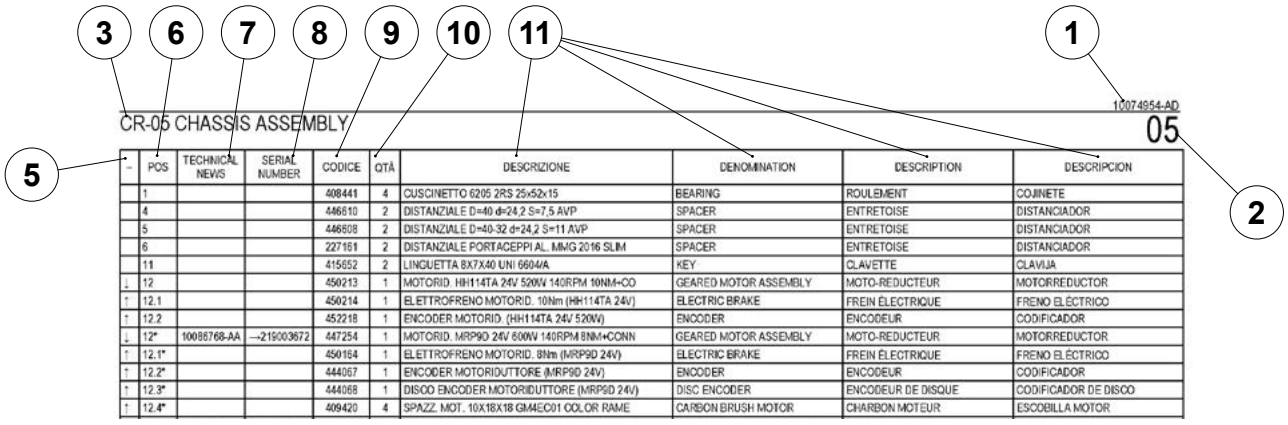

~	POS	TECHNICAL NEWS	SERIAL NUMBER	CODICE	QTÀ	DESCRIZIONE	DENOMINATION	DESCRIPTION	DESCRIPCION
	1			408441	4	CUSCINETTO 6205 2RS 25x52x15	BEARING	ROULEMENT	COJINETE
	4			446610	2	DISTANZIALE D=40 d=24,2 S=7,5 AVP	SPACER	ENTRETOISE	DISTANCIADOR
	5			446608	2	DISTANZIALE D=40-32 d=24,2 S=11 AVP	SPACER	ENTRETOISE	DISTANCIADOR
	6			227161	2	DISTANZIALE PORTACEPPI AL. MMG 2016 SLIM	SPACER	ENTRETOISE	DISTANCIADOR
	11			415652	2	LINGUETTA 8X7X40 UNI 6604/A	KEY	CLAVETTE	CLAVIJA
↓	12			450213	1	MOTORID. HH114TA 24V 520W 140RPM 10NM+CO	GEARED MOTOR ASSEMBLY	MOTO-REDUCTEUR	MOTORREDUCTOR
↑	12.1			450214	1	ELETTROFRENO MOTORID. 10Nm (HH114TA 24V)	ELECTRIC BRAKE	FREIN ÉLECTRIQUE	FRENO ELÉCTRICO
↑	12.2			452218	1	ENCODER MOTORID. (HH114TA 24V 520W)	ENCODER	ENCODEUR	CODIFICADOR
↓	12*	10086768-AA	→219003672	447254	1	MOTORID. MRP9D 24V 600W 140RPM 8NM+CONN	GEARED MOTOR ASSEMBLY	MOTO-REDUCTEUR	MOTORREDUCTOR
↑	12.1*			450164	1	ELETTROFRENO MOTORID. 8Nm (MRP9D 24V)	ELECTRIC BRAKE	FREIN ÉLECTRIQUE	FRENO ELÉCTRICO
↑	12.2*			444067	1	ENCODER MOTORIDUTTORE (MRP9D 24V)	ENCODER	ENCODEUR	CODIFICADOR
↑	12.3*			444068	1	DISCO ENCODER MOTORIDUTTORE (MRP9D 24V)	DISC ENCODER	ENCODEUR DE DISQUE	CODIFICADOR DE DISCO
↑	12.4*			409420	4	SPAZZ. MOT. 10X18X18 GM4EC01 COLOR RAME	CARBON BRUSH MOTOR	CHARBON MOTEUR	ESCOBILLA MOTOR

12. FINESTRA LENTE D'INGRANDIMENTO: permette di visualizzare i ricambi disponibili relativi al particolare evidenziato.

NOTA BENE: i suddetti componenti verranno rappresentati come singoli elementi facente parte di un assieme, quindi saranno identificati con il simbolo ".".

13. FINESTRA TEMPORALE: permette di visualizzare i particolari resi obsoleti da una modifica tecnica.

NOTA BENE: per agevolare la lettura della finestra temporale in essa è riportata anche il numero di serie inerente alla modifica rappresentata, comunque nella tabella dei codici è possibile visionare nella colonna TECHNICAL NEWS il numero di documento dove viene spiegata la modifica.

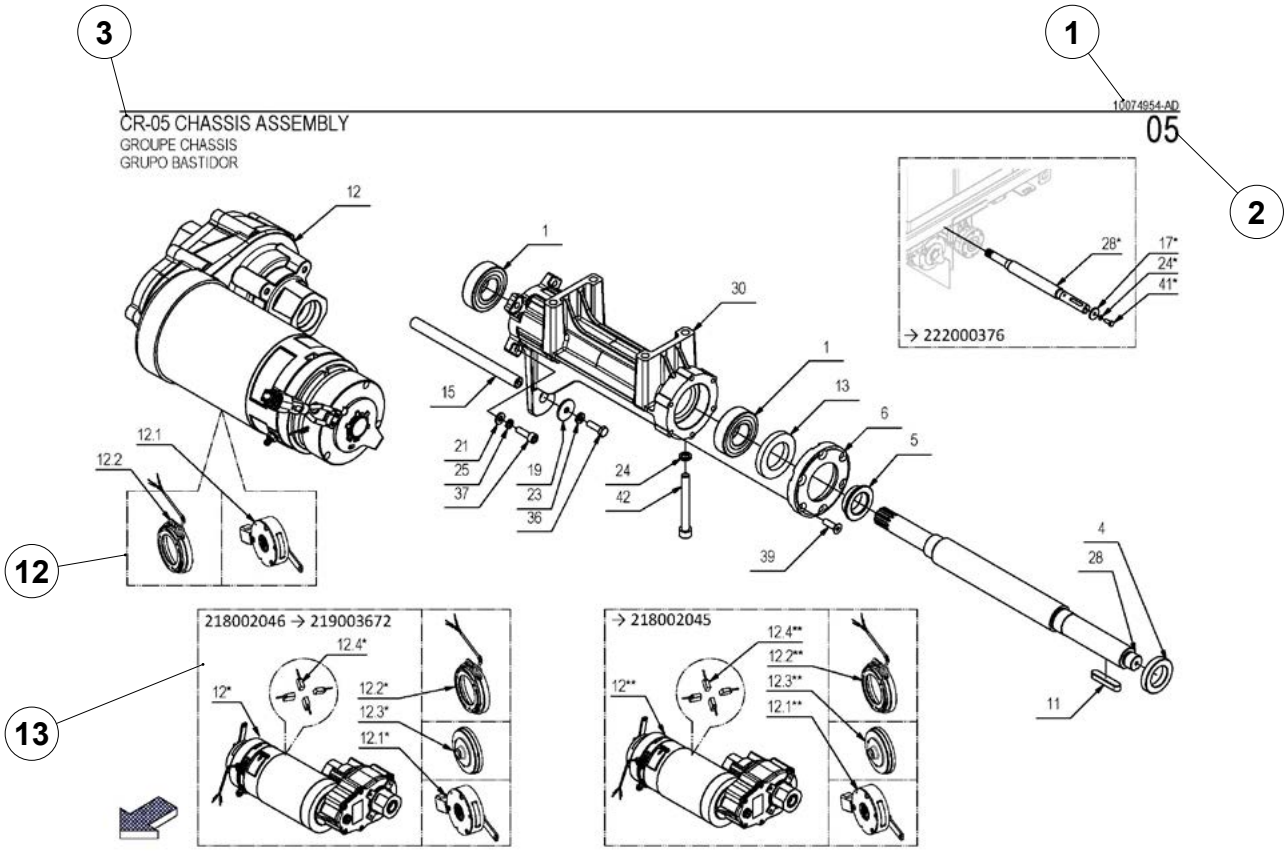

TARGA MATRICOLA

Le descrizioni contenute nella presente pubblicazione non si intendono impegnative.
L'azienda pertanto, si riserva il diritto di apportare in qualunque momento, le eventuali modifiche ad organi, dettagli, forniture di accessori, che essa ritiene convenienti per un miglioramento o per qualsiasi esigenza di carattere costruttivo o commerciale.
La riproduzione anche parziale dei testi e dei disegni, contenuti nella presente pubblicazione, è vietata ai sensi di legge. L'azienda si riserva il diritto di apportare modifiche di carattere tecnico e/o di dotazione.
Le immagini sono da intendersi di puro riferimento e non vincolanti in termini di design e dotazione.

Il catalogo ricambi è costituito da una serie di illustrazioni e dai relativi elenchi delle parti di ricambio.
Le illustrazioni rappresentano le parti di ricambio per ciascuno dei GRUPPI PRINCIPALI, nei quali è stata suddivisa la macchina.
I gruppi principali, sono a loro volta, suddivisi in FIGURE e le figure in una o più ILLUSTRAZIONI o ELENCHI.
Ogni illustrazione è contraddistinta da un numero progressivo e dalla denominazione del gruppo illustrato (ex. CR-01 GRUPPO BASAMENTO).
Nell'illustrazione tutte le parti di ricambio sono identificate mediante un numero di posizione.

AVVERTENZA: si consiglia, nella sostituzione di ricambi, di usare esclusivamente RICAMBI ORIGINALI. Si consiglia di non attendere che i componenti siano logori dall'uso, sostituire un componente al momento opportuno, significa un migliore funzionamento della macchina e contemporaneamente un risparmio dovuto al mantenimento di una macchina efficiente.

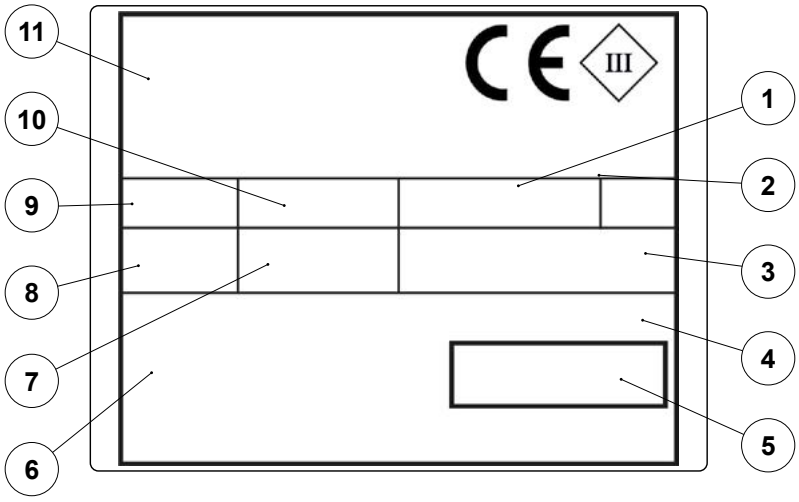

La targa matricola è posizionata sulla macchina, in essa sono riportate le caratteristiche generali della macchina in particolare il numero di serie della macchina. Il numero di serie è un'informazione molto importante che deve essere sempre fornita congiuntamente ad ogni richiesta di assistenza o di acquisto ricambi. Nella targa matricola possiamo leggere le seguenti indicazioni:

1. Il valore espresso in Kg del peso delle batterie di alimentazione della macchina.
2. Il grado di protezione IP della macchina.
3. Il valore in Kg del peso lordo della macchina.
4. Il codice identificativo della macchina.
5. Il numero di serie della macchina.
6. Il nome identificativo della macchina.
7. Il valore espresso in W della potenza nominale assorbita della macchina.
8. Il valore espresso in % della massima pendenza affrontabile in fase di lavoro.
9. L'anno di produzione della macchina.
10. Il valore espresso in V della tensione nominale della macchina.
11. Il nome commerciale e l'indirizzo del produttore della macchina.

ATTENZIONE: è assolutamente vietato asportare o manomettere la targa matricola.

HOW TO READ THE SPARE PARTS TABLES

This document contains the spare parts tables.
In order to read these correctly, please refer to the key below:

1. DOCUMENT NUMBER - VERSION: identifies the document number and version of the spare parts table shown.
2. TABLE NUMBER: identifies the number which represents the main units into which the machine has been divided.
3. TABLE TITLE: Identifies the title of the table presented.
4. POS: identifies the position of the part within the table of codes.

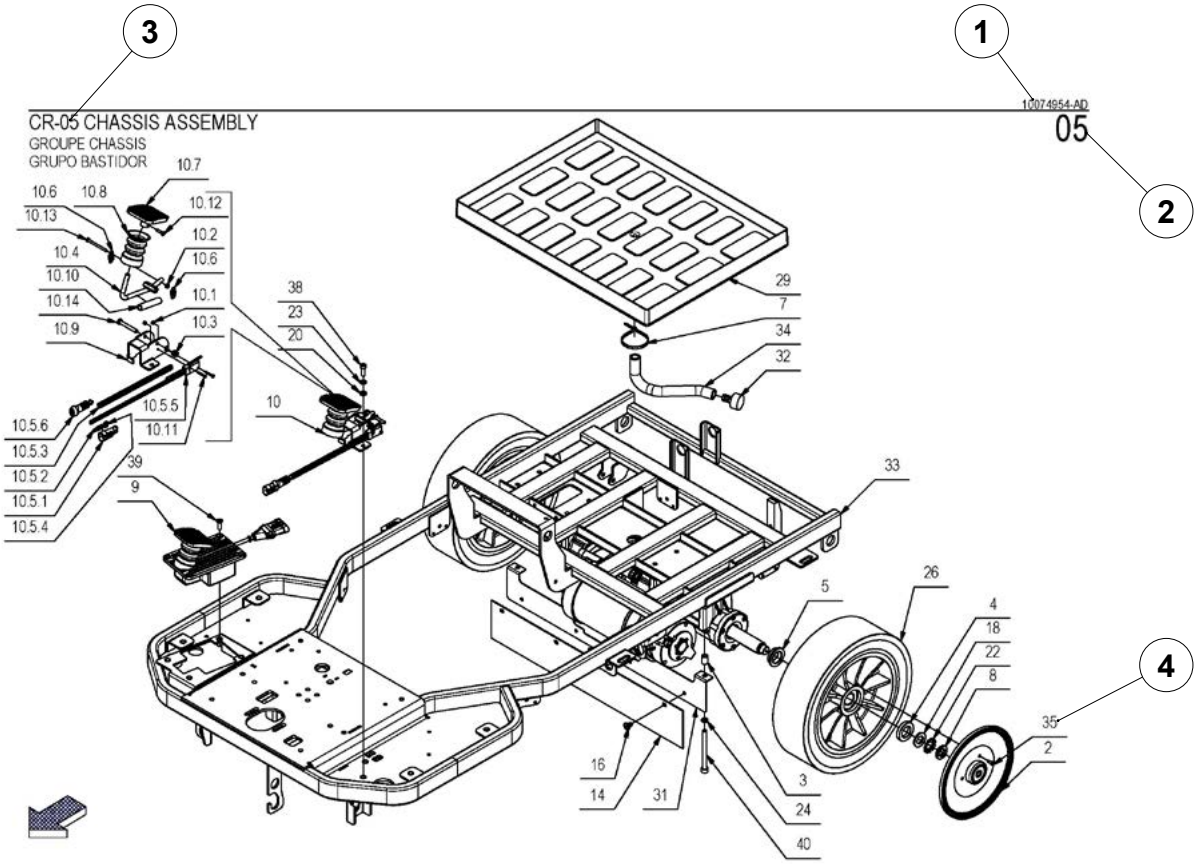

5. _: the graphic symbol that identifies whether the part in question is an assembly made up of several components, or whether it is a single, stand-alone element.

N.B. :

↓	indicates that the part in question is an assembly made up of several components.
↑	indicates that the part in question is a component in an assembly.

6. POS: identifies the position of the part within the table of codes.

N.B. : if the number is marked with the symbol ".", this denotes a part that (together with other parts) make up an assembly.

↓	1	in this instance, the position identifies an assembly (Liv-01) composed of multiple parts.
↑↓	1.1	in this instance, the position identifies a part (Liv-02) of the larger assembly, but this is also an assembly composed of multiple parts.
↑↑↑	1.1.1	in this instance, the position identifies a part (Liv-03) of the intermediate assembly (Liv-02).

N.B. : if the number is accompanied by the "*" symbol, this identifies an obsolete part.

7.TECHNICAL NEWS: the document number for the technical news document in which the technical modification associated with the part is described.

8. SERIAL NUMBER: the serial number of the first machine produced with the technical modification reported in the relevant technical news document.

N.B. :

→123456789	If the arrow is placed before the serial number, it indicates that the part in question is valid up to the serial number displayed.
123456789→	If the arrow is placed after the serial number, it indicates that the part in question is valid from the serial number displayed.
123456789 → 123456789	If the arrow is positioned between two serial numbers, it indicates that the part associated with it is valid only for the time period identified between the two serial numbers indicated.

9. CODE: identifies the numerical reference used to identify the spare part in question.
10. Q.TY: identifies the quantity of the spare part used for the unit in the illustration.
11. NAME: the name used to identify the unit referred to in the spare parts table.
    DESCRIPCION: identifies the SPANISH language description associated with the spare part in question.
    DESCRIPTION: identifies the FRENCH language description associated with the spare part in question.
    DENOMINATION: identifies the ENGLISH language description associated with the spare part in question.
    DESCRIZIONE: identifies a more detailed ITALIAN language description associated with the spare part in question.

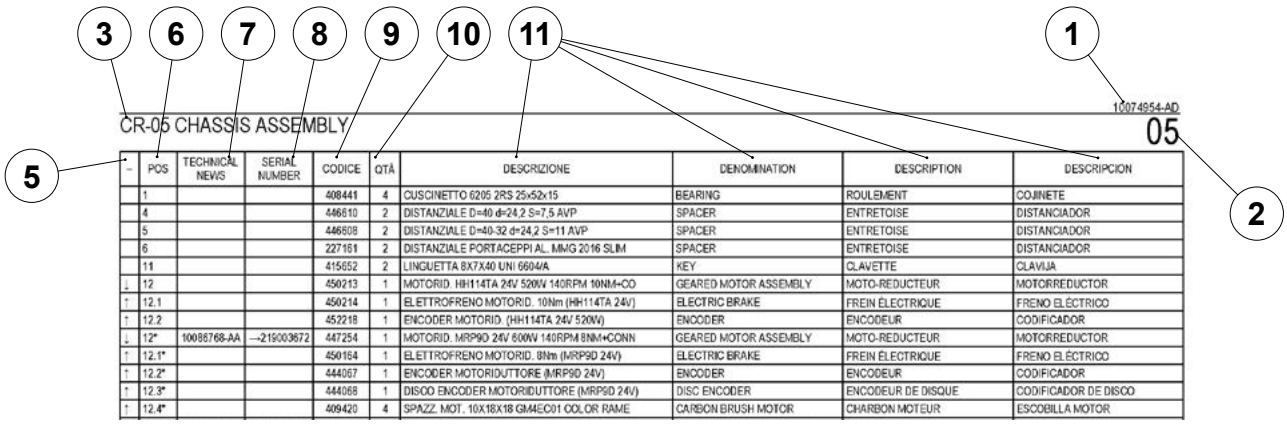

~	POS	TECHNICAL NEWS	SERIAL NUMBER	CODICE	QTÀ	DESCRIZIONE	DENOMINATION	DESCRIPTION	DESCRIPCION
	1			408441	4	CUSCINETTO 6205 2RS 25x52x15	BEARING	ROULEMENT	COJINETE
	4			446610	2	DISTANZIALE D=40 d=24,2 S=7,5 AVP	SPACER	ENTRETOISE	DISTANCIADOR
	5			446608	2	DISTANZIALE D=40-32 d=24,2 S=11 AVP	SPACER	ENTRETOISE	DISTANCIADOR
	6			227161	2	DISTANZIALE PORTACEPPI AL. MMG 2016 SLIM	SPACER	ENTRETOISE	DISTANCIADOR
	11			415652	2	LINGUETTA 8X7X40 UNI 6604/A	KEY	CLAVETTE	CLAVIJA
↓	12			450213	1	MOTORID. HH114TA 24V 520W 140RPM 10NM+CO	GEARED MOTOR ASSEMBLY	MOTO-REDUCTEUR	MOTORREDUCTOR
↑	12.1			450214	1	ELETTROFRENO MOTORID. 10Nm (HH114TA 24V)	ELECTRIC BRAKE	FREIN ÉLECTRIQUE	FRENO ELÉCTRICO
↑	12.2			452218	1	ENCODER MOTORID. (HH114TA 24V 520W)	ENCODER	ENCODEUR	CODIFICADOR
↓	12*	10086768-AA	→219003672	447254	1	MOTORID. MRP9D 24V 600W 140RPM 8NM+CONN	GEARED MOTOR ASSEMBLY	MOTO-REDUCTEUR	MOTORREDUCTOR
↑	12.1*			450164	1	ELETTROFRENO MOTORID. 8Nm (MRP9D 24V)	ELECTRIC BRAKE	FREIN ÉLECTRIQUE	FRENO ELÉCTRICO
↑	12.2*			444067	1	ENCODER MOTORIDUTTORE (MRP9D 24V)	ENCODER	ENCODEUR	CODIFICADOR
↑	12.3*			444068	1	DISCO ENCODER MOTORIDUTTORE (MRP9D 24V)	DISC ENCODER	ENCODEUR DE DISQUE	CODIFICADOR DE DISCO
↑	12.4*			409420	4	SPAZZ. MOT. 10X18X18 GM4EC01 COLOR RAME	CARBON BRUSH MOTOR	CHARBON MOTEUR	ESCOBILLA MOTOR

12. MAGNIFYING GLASS WINDOW: enables the available spare parts related to the highlighted part to be viewed.

N.B. : the above-mentioned components will be represented as single elements that are part of an assembly, and as such, they will be identified with the symbol ".".

13. TIME WINDOW: allows parts made obsolete by a technical change to be viewed.

N.B. : in order to facilitate the reading of the time period, this also contains the serial number inherent to the modification in question; however, the TECHNICAL NEWS column in the table of codes displays the document number where the modification is explained.

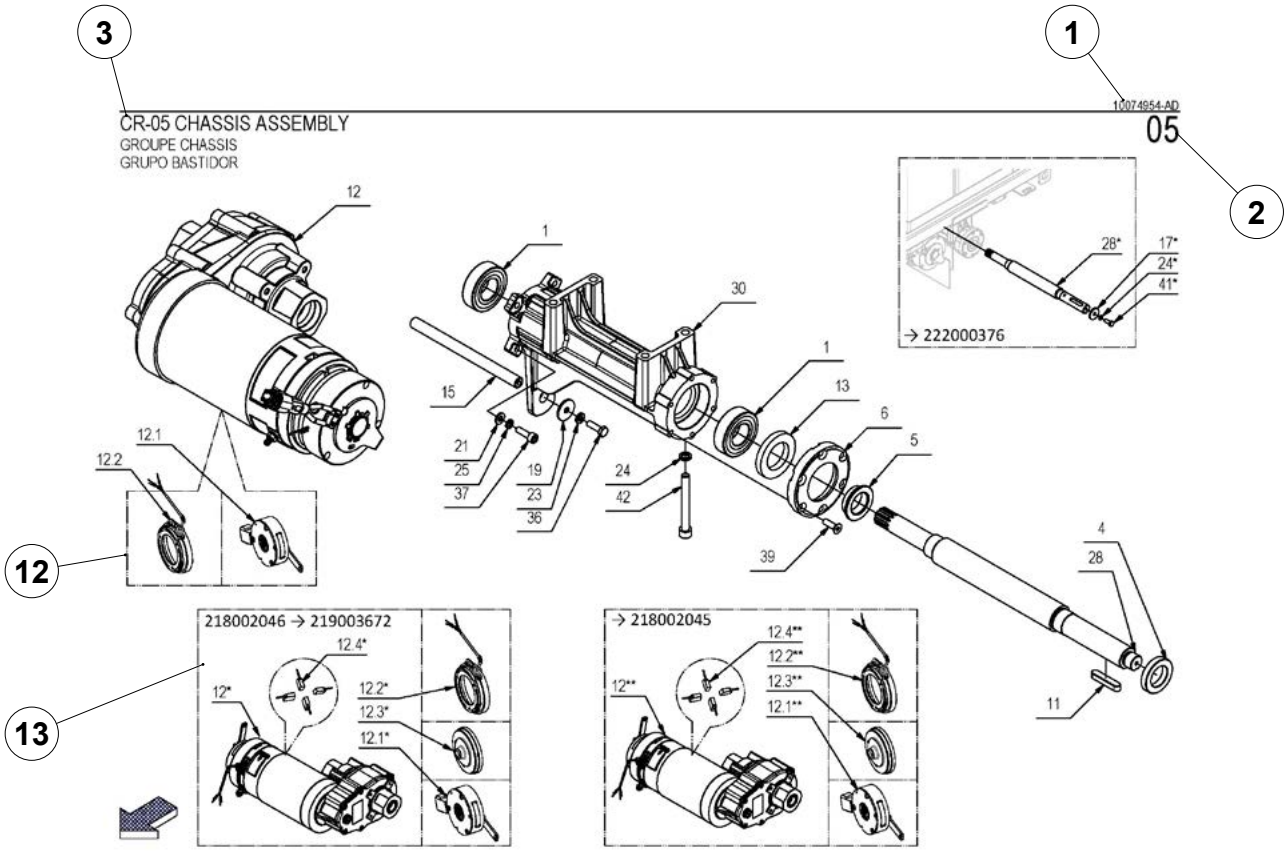

SERIAL NUMBER PLATE

The descriptions contained in this document are not binding.
The company therefore reserves the right to make any modifications at any time to elements, details, or accessory supply, as considered necessary for reasons of improvement or manufacturing/commercial requirements.
The reproduction, even partial, of the text and drawings contained in this document is prohibited by law. The company reserves the right to make any technical and/or supply modifications.
The images are for reference purposes only, and are not binding in terms of design and supply.

The spare parts catalogue consists of a series of illustrations and corresponding lists of spare parts.
The illustrations represent the spare parts for each of the MAIN UNITS into which the machine is divided.
These main units, in turn, are divided into FIGURES, and the figures are divided into one or more ILLUSTRATIONS or LISTS.
Each illustration is identified by a sequential number, and by the name of the unit that features in the illustration (e.g. CR-01 BRUSH HEAD UNIT).
In the illustration, all the spare parts are identified by a position number.

WARNING: when replacing machine components, we recommend using only ORIGINAL SPARE PARTS. We recommend not waiting until components are worn out through use; replacing a part in a timely manner results in better operation of the machine, and in addition, maintaining an efficient machine also leads to time and cost savings.

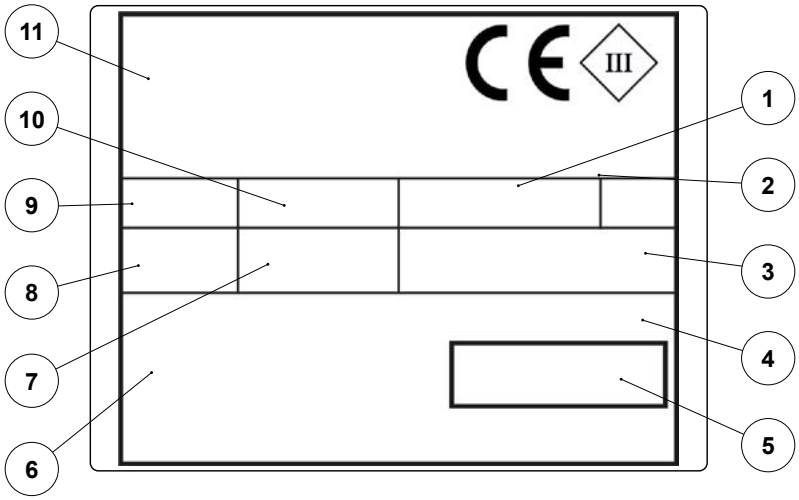

The serial number plate is located on the machine itself, and indicates the general characteristics thereof, specifically the serial number of the machine. The serial number is a very important piece of information and should always be provided together with any request for assistance or when purchasing spare parts. The serial number plate contains the following information:

1. The weight of the batteries that power the machine (expressed in kg).
2. The IP protection rating of the machine.
3. The gross weight of the machine (expressed in kg).
4. The machine ID code.
5. The machine serial number.
6. The machine ID name.
7. The nominal power consumed by the machine (expressed in W).
8. The maximum grade that the appliance can handle during work activities (expressed in %).
9. The year of machine manufacture.
10. The nominal voltage of the machine (expressed in V).
11. The commercial name of the machine, and the manufacturer's address.

ATTENTION: it is strictly forbidden to remove or tamper with the serial number plate.

COMMENT LIRE LES TABLES DES PIÈCES DE RECHANGE

Ce document contient les tables des pièces de rechange.
Pour les consulter correctement, lire la légende fournie ci-dessous :

1. NUMÉRO DE DOCUMENT - VERSION : identifie le numéro de document et la version de la table des pièces de rechange représentée.
2. NUMÉRO DE LA TABLE : identifie le numéro représentatif des groupes principaux dans lesquels la machine a été divisée.
3. TITRE DE LA TABLE : identifie le titre de la table représentée.
4. POS : identifie la position de la pièce dans la table des codes.

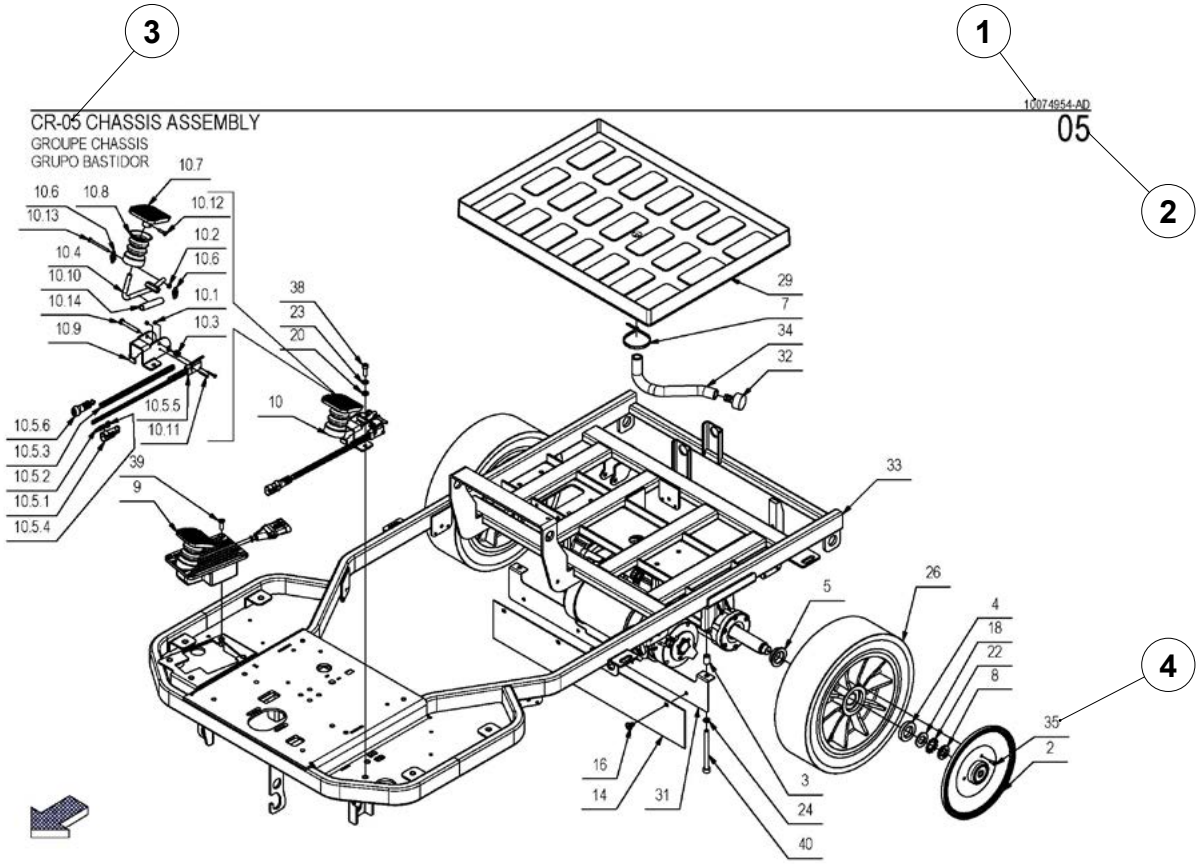

5. _: indique le symbole graphique qui permet d'identifier si la pièce associée est un ensemble composé de plusieurs éléments ou s'il s'agit d'un élément individuel.

REMARQUE :

↓	indique que la pièce associée est un ensemble composé de plusieurs pièces.
↑	indique que la pièce associée fait partie d'un ensemble.

6. POS : identifie la position de la pièce dans la table des codes.

REMARQUE : si le numéro est marqué avec le symbole « . », il identifie une pièce qui compose un ensemble avec d'autres pièces.

↓	1	dans ce cas, la position identifie un ensemble (Niv-01) composé de plusieurs pièces.
↑ ↓	1.1	dans ce cas, la position identifie une pièce (Niv-02) de l'ensemble supérieur, mais il s'agit également d'un ensemble composé de plusieurs pièces.
↑ ↑ ↑	1.1.1	dans ce cas, la position identifie une pièce (Niv-03) de l'ensemble intermédiaire (Niv-02).

REMARQUE : si le numéro est marqué avec le symbole « * », il identifie une pièce obsolète.

7.BULLETIN TECHNIQUE : indique le numéro de document d'un bulletin technique qui décrit une modification technique associée à la pièce.

8. NUMÉRO DE SÉRIE : indique le numéro de série de la première machine produite avec la modification technique indiquée dans le bulletin technique associé.

REMARQUE :

→123456789	Si la flèche est située avant le numéro de série, elle indique que la pièce associée est valable jusqu'au matricule indiqué.
123456789→	Si la flèche est située après le numéro de série, elle indique que la pièce associée est valable à partir du matricule indiqué.
123456789 → 123456789	Si la flèche est située entre deux numéros de série, elle indique que la pièce associée est valable uniquement pendant un laps de temps identifié entre les deux matricules indiqués.

9. CODE : identifie la référence numérique avec laquelle est identifiée la pièce de rechange associée.
10. QTÉ : identifie la quantité de la pièce de rechange utilisée pour le groupe illustré.
11. NOM : identifie le nom avec lequel est identifié le groupe représenté dans la table des pièces de rechange.
    DESCRIPCION : identifie la description en espagnol de la pièce de rechange associée.
    DESCRIPTION : identifie la description en français de la pièce de rechange associée.
    DENOMINATION : identifie la description en anglais de la pièce de rechange associée.
    DESCRIZIONE : identifie une description plus détaillée en italien de la pièce de rechange associée.

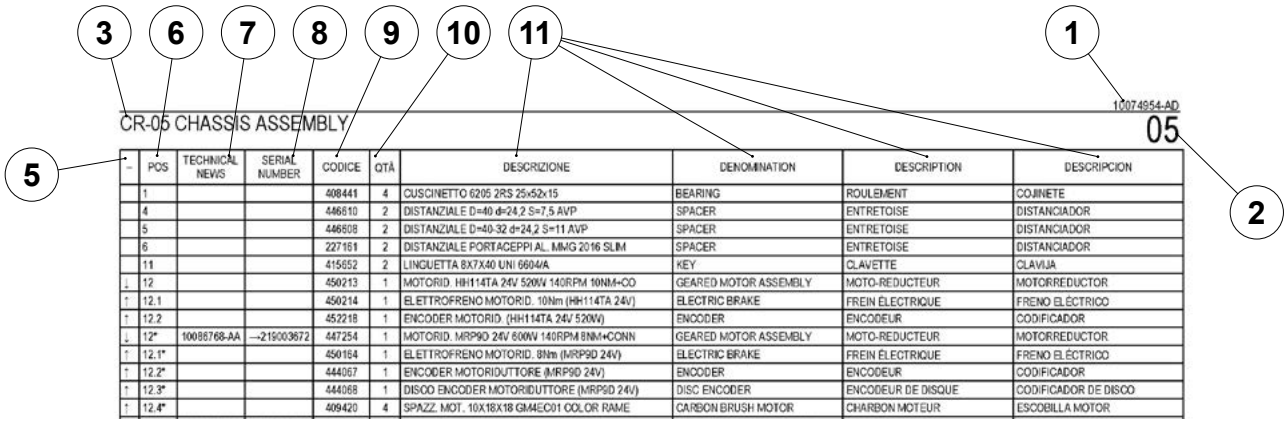

~	POS	TECHNICAL NEWS	SERIAL NUMBER	CODICE	QTÀ	DESCRIZIONE	DENOMINATION	DESCRIPTION	DESCRIPCION
	1			408441	4	CUSCINETTO 6205 2RS 25x52x15	BEARING	ROULEMENT	COJINETE
	4			446610	2	DISTANZIALE D=40 d=24,2 S=7,5 AVP	SPACER	ENTRETOISE	DISTANCIADOR
	5			446608	2	DISTANZIALE D=40-32 d=24,2 S=11 AVP	SPACER	ENTRETOISE	DISTANCIADOR
	6			227161	2	DISTANZIALE PORTACEPPI AL. MMG 2016 SLIM	SPACER	ENTRETOISE	DISTANCIADOR
	11			415652	2	LINGUETTA 8X7X40 UNI 6604/A	KEY	CLAVETTE	CLAVIJA
↓	12			450213	1	MOTORID. HH114TA 24V 520W 140RPM 10NM+CO	GEARED MOTOR ASSEMBLY	MOTO-REDUCTEUR	MOTORREDUCTOR
↑	12.1			450214	1	ELETTROFRENO MOTORID. 10Nm (HH114TA 24V)	ELECTRIC BRAKE	FREIN ÉLECTRIQUE	FRENO ELÉCTRICO
↑	12.2			452218	1	ENCODER MOTORID. (HH114TA 24V 520W)	ENCODER	ENCODEUR	CODIFICADOR
↓	12*	10086768-AA	→219003672	447254	1	MOTORID. MRP9D 24V 600W 140RPM 8NM+CONN	GEARED MOTOR ASSEMBLY	MOTO-REDUCTEUR	MOTORREDUCTOR
↑	12.1*			450164	1	ELETTROFRENO MOTORID. 8Nm (MRP9D 24V)	ELECTRIC BRAKE	FREIN ÉLECTRIQUE	FRENO ELÉCTRICO
↑	12.2*			444067	1	ENCODER MOTORIDUTTORE (MRP9D 24V)	ENCODER	ENCODEUR	CODIFICADOR
↑	12.3*			444068	1	DISCO ENCODER MOTORIDUTTORE (MRP9D 24V)	DISC ENCODER	ENCODEUR DE DISQUE	CODIFICADOR DE DISCO
↑	12.4*			409420	4	SPAZZ. MOT. 10X18X18 GM4EC01 COLOR RAME	CARBON BRUSH MOTOR	CHARBON MOTEUR	ESCOBILLA MOTOR

12. FENÊTRE LOUPE : permet d'afficher les pièces de rechange disponibles pour la pièce indiquée.

REMARQUE : ces composants seront représentés comme des éléments individuels faisant partie d'un ensemble, et seront donc identifiés par le symbole « . ».

13. FENÊTRE TEMPORELLE : permet d'afficher les pièces qu'une modification technique a rendu obsolètes.

REMARQUE : pour faciliter la lecture de la fenêtre temporelle, le numéro de série concernant la modification représentée y est également reporté, cependant dans la table des codes il est possible de visualiser dans la colonne BULLETINS TECHNIQUES le numéro du document où la modification est expliquée.

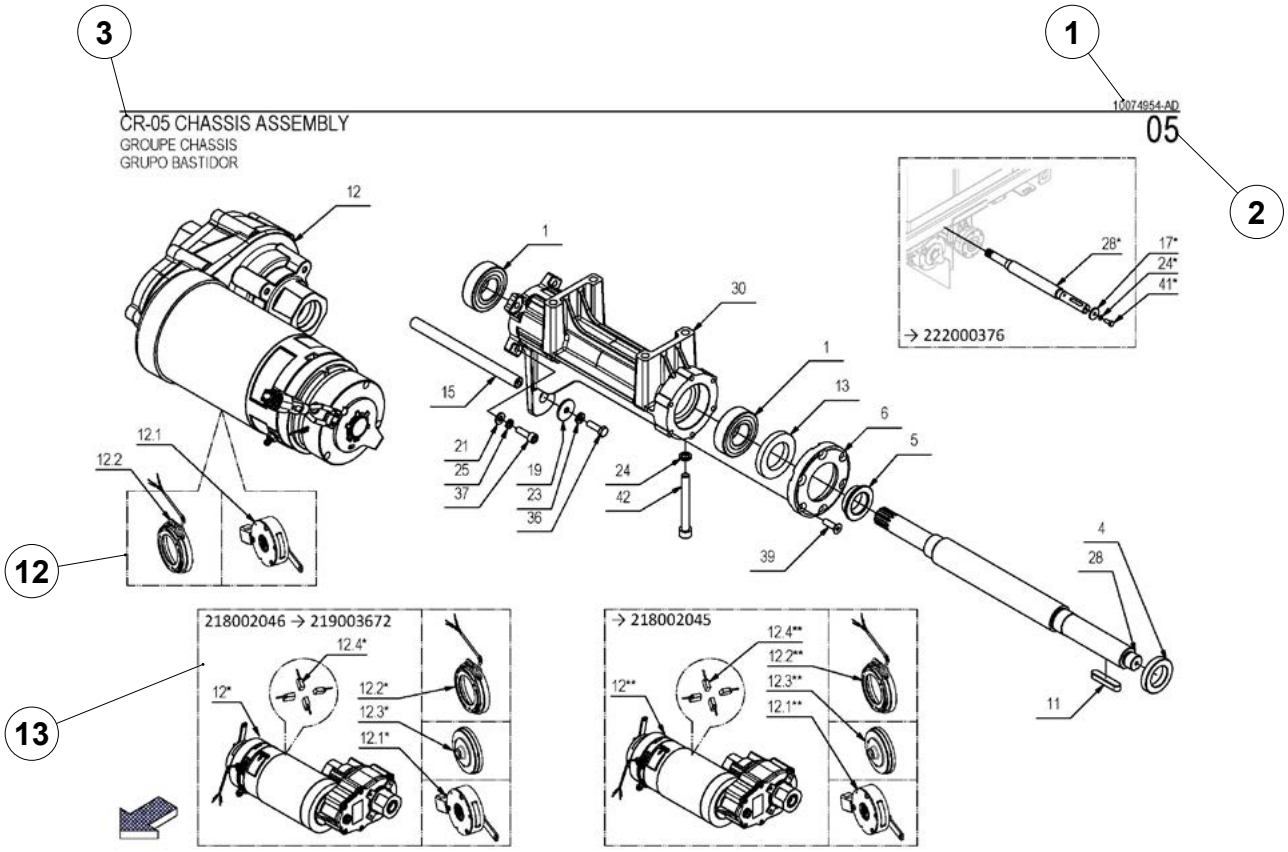

PLAQUE MATRICULE

Les descriptions contenues dans cette publication ne sont pas contractuelles.
La société se réserve donc le droit d'apporter, à tout moment, d'éventuelles modifications aux organes, pièces, accessoires qu'elle jugera nécessaires pour une amélioration ou toute autre exigence de caractère constructif ou commercial.
La reproduction même partielle des textes et des dessins contenus dans cette publication est interdite par la loi. La société se réserve le droit d'apporter des modifications à caractère technique et/ou relatives aux équipements.
Les images sont fournies à simple titre d'exemple et ne sont pas contraignantes pour le design et les équipements.

Le catalogue des pièces de rechange se compose d'une série d'illustrations et de listes correspondantes de pièces de rechange.
Les illustrations montrent les pièces de rechange pour chacun des GROUPES PRINCIPAUX dans lesquels la machine a été divisée.
Les groupes principaux sont à leur tour subdivisés en FIGURES et les figures en une ou plusieurs ILLUSTRATIONS ou LISTES.
Chaque illustration est identifiée par un numéro séquentiel et le nom du groupe illustré (par ex. CR-01 GROUPE CARTER).
Dans l'illustration, toutes les pièces de rechange sont identifiées par un numéro de position.

AVERTISSEMENT : lors du remplacement des pièces de rechange, il est recommandé d'utiliser uniquement des PIÈCES DE RECHANGE D'ORIGINE. Il est conseillé de ne pas attendre que les composants soient usés par l'utilisation, remplacer un composant au bon moment signifie un meilleur fonctionnement de la machine et en même temps des économies dues au maintien d'une machine efficace.

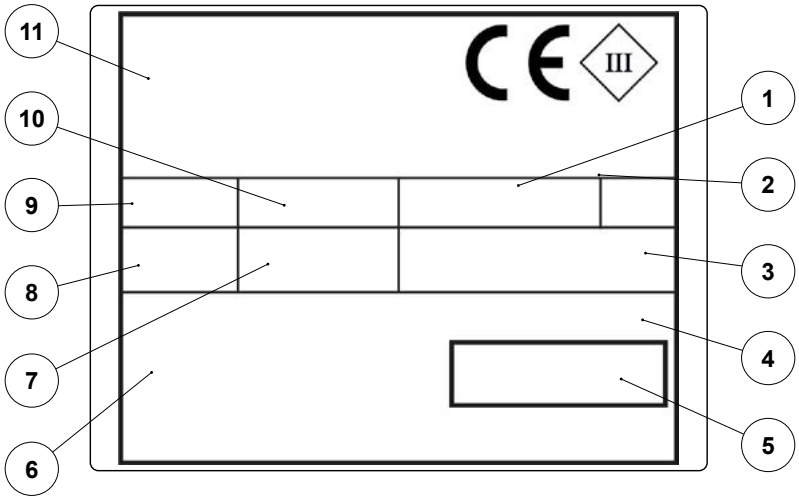

La plaque matricule est positionnée sur la machine, elle indique les caractéristiques générales de la machine, en particulier le numéro de série de la machine. Le numéro de série est une information très importante qui doit toujours être fournie en même temps que toute demande d'assistance ou d'achat de pièces de rechange. Les indications suivantes peuvent être lues dans la plaque signalétique :

1. La valeur exprimée en kg du poids des batteries d'alimentation de la machine.
2. L'indice de protection IP de la machine.
3. La valeur en kg du poids brut de la machine.
4. Le code d'identification de la machine.
5. Le numéro de série de la machine.
6. Le nom d'identification de la machine.
7. La valeur exprimée en W de la puissance nominale absorbée par la machine.
8. La valeur exprimée en % de la pente maximale franchissable lors du travail.
9. L'année de fabrication de la machine.
10. La valeur exprimée en V de la tension nominale de la machine.
11. Le nom commercial et l'adresse du fabricant de la machine.

ATTENTION : il est strictement interdit de retirer ou d'altérer la plaque matricule.

CÓMO LEER LAS TABLAS DE LOS REPUESTOS

Este documento contiene las láminas de los repuestos.
Para consultarlas correctamente, lea la leyenda que figura a continuación:

1. NÚMERO DE DOCUMENTO - VERSIÓN: identifica el número de documento y la versión de la lámina de repuestos representada.
2. NÚMERO DE LA TABLA: identifica el número de representación de los grupos principales en los que se ha subdividido la máquina.
3. TÍTULO DE LA TABLA: identifica el título de la tabla representada.
4. POS: identifica la posición de la pieza dentro de la tabla de códigos.

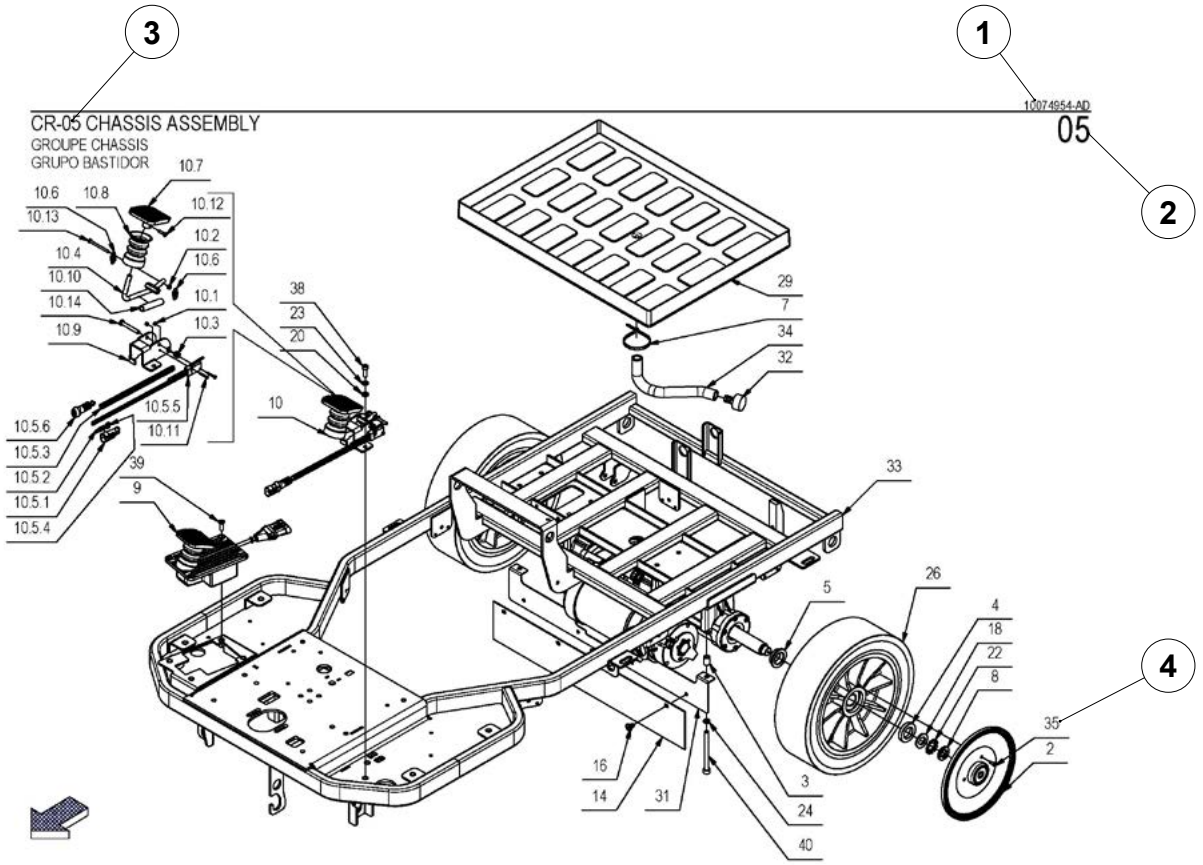

5. _: lleva el símbolo gráfico que permite identificar si la pieza asociada es un conjunto formado por varios elementos o si se trata de un solo elemento.

NOTA:

↓	indica que la pieza a la que está asociada es un conjunto formado por varios elementos.
↑	indica que la pieza asociada forma parte de un conjunto.

6. POS: identifica la posición de la pieza dentro de la tabla de códigos.

NOTA: si el número está marcado con el símbolo ".", identifica una pieza que, junto con otras piezas, constituye un conjunto.

↓	1	en este caso, la posición identifica un conjunto (Liv-01) formado por varias piezas.
↑ ↓	1.1	en este caso, la posición identifica una pieza (Liv-02) del conjunto superior, pero también es un conjunto compuesto por varias piezas.
↑ ↑ ↑	1.1.1	En este caso, la posición identifica una pieza (Liv-03) del conjunto intermedio (Liv-02).

NOTA: si el número está marcado con el símbolo "*" identifica una pieza obsoleta.

7.TECHNICAL NEWS: indica el número de documento de una "technical news" donde se describe una modificación técnica asociada a la pieza.

8. SERIAL NUMBER: indica el número de serie de la primera máquina fabricada con la modificación técnica notificada en la "technical news" correspondiente.

NOTA:

→123456789	Si la flecha está situada antes del número de serie, indica que la pieza asociada es válida hasta el número de serie indicado.
123456789→	Si la flecha se sitúa después del número de serie, indica que la pieza asociada es válida a partir del número de serie indicado.
123456789 → 123456789	Si la flecha está situada entre dos números de serie, indica que la pieza asociada solo es válida durante un periodo de tiempo identificado entre los dos números de serie indicados.

9. CÓDIGO: identifica el número de referencia con el que se identifica la pieza de repuesto asociada.
10. CANTIDAD: identifica el número de piezas de repuesto utilizadas para el grupo ilustrado.
11. DENOMINACIÓN: es el nombre con el que se identifica el grupo representado en la lámina de repuestos.
    DESCRIPCIÓN: identifica la descripción en ESPAÑOL de la pieza de repuesto asociada.
    DESCRIPTION: identifica la descripción en FRANCÉS de la pieza de repuesto asociada.
    DENOMINATION: identifica la descripción en INGLÉS de la pieza de repuesto asociada.
    DESCRIZIONE: identifica una descripción más detallada en ITALIANO de la pieza de repuesto asociada.

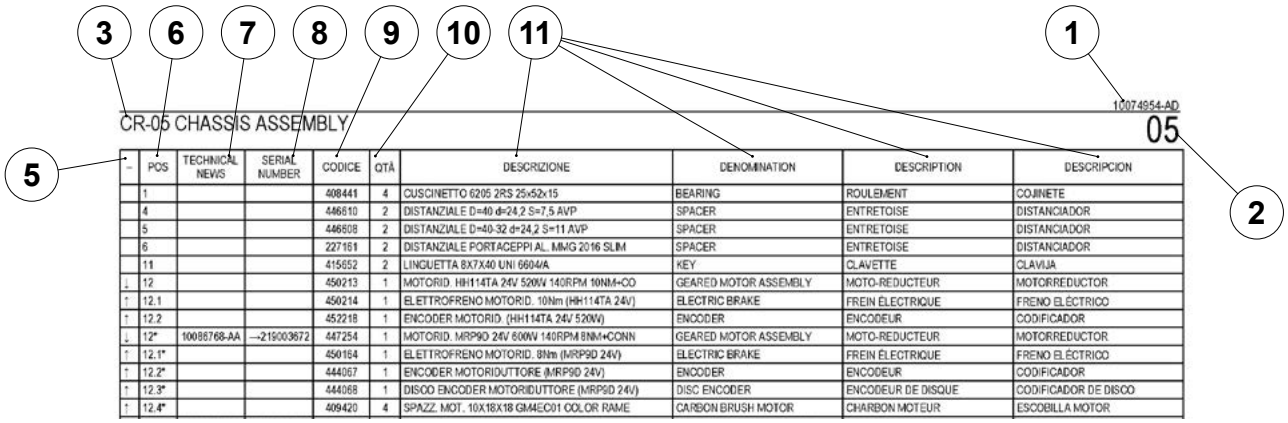

~	POS	TECHNICAL NEWS	SERIAL NUMBER	CODICE	QTÀ	DESCRIZIONE	DENOMINATION	DESCRIPTION	DESCRIPCION
	1			408441	4	CUSCINETTO 6205 2RS 25x52x15	BEARING	ROULEMENT	COJINETE
	4			446610	2	DISTANZIALE D=40 d=24,2 S=7,5 AVP	SPACER	ENTRETOISE	DISTANCIADOR
	5			446608	2	DISTANZIALE D=40-32 d=24,2 S=11 AVP	SPACER	ENTRETOISE	DISTANCIADOR
	6			227161	2	DISTANZIALE PORTACEPPI AL. MMG 2016 SLIM	SPACER	ENTRETOISE	DISTANCIADOR
	11			415652	2	LINGUETTA 8X7X40 UNI 6604/A	KEY	CLAVETTE	CLAVIJA
↓	12			450213	1	MOTORID. HH114TA 24V 520W 140RPM 10NM+CO	GEARED MOTOR ASSEMBLY	MOTO-REDUCTEUR	MOTORREDUCTOR
↑	12.1			450214	1	ELETTROFRENO MOTORID. 10Nm (HH114TA 24V)	ELECTRIC BRAKE	FREIN ÉLECTRIQUE	FRENO ELÉCTRICO
↑	12.2			452218	1	ENCODER MOTORID. (HH114TA 24V 520W)	ENCODER	ENCODEUR	CODIFICADOR
↓	12*	10086768-AA	→219003672	447254	1	MOTORID. MRP9D 24V 600W 140RPM 8NM+CONN	GEARED MOTOR ASSEMBLY	MOTO-REDUCTEUR	MOTORREDUCTOR
↑	12.1*			450164	1	ELETTROFRENO MOTORID. 8Nm (MRP9D 24V)	ELECTRIC BRAKE	FREIN ÉLECTRIQUE	FRENO ELÉCTRICO
↑	12.2*			444067	1	ENCODER MOTORIDUTTORE (MRP9D 24V)	ENCODER	ENCODEUR	CODIFICADOR
↑	12.3*			444068	1	DISCO ENCODER MOTORIDUTTORE (MRP9D 24V)	DISC ENCODER	ENCODEUR DE DISQUE	CODIFICADOR DE DISCO
↑	12.4*			409420	4	SPAZZ. MOT. 10X18X18 GM4EC01 COLOR RAME	CARBON BRUSH MOTOR	CHARBON MOTEUR	ESCOBILLA MOTOR

12. VENTANA DE LA LUPA: muestra las piezas de recambio disponibles para la pieza señalada.

NOTA: estos componentes se representarán como elementos individuales que forman parte de un conjunto y, por lo tanto, se identificarán con el símbolo ".".

13. VENTANA TEMPORAL: permite ver las piezas que han quedado obsoletas debido a una modificación técnica.

NOTA: Para facilitar la lectura de la ventana temporal, también se incluye el número de serie inherente a la modificación representada. En cualquier caso, en la tabla de códigos se puede ver, en la columna TECHNICAL NEWS, el número de documento en el que se explica la modificación.

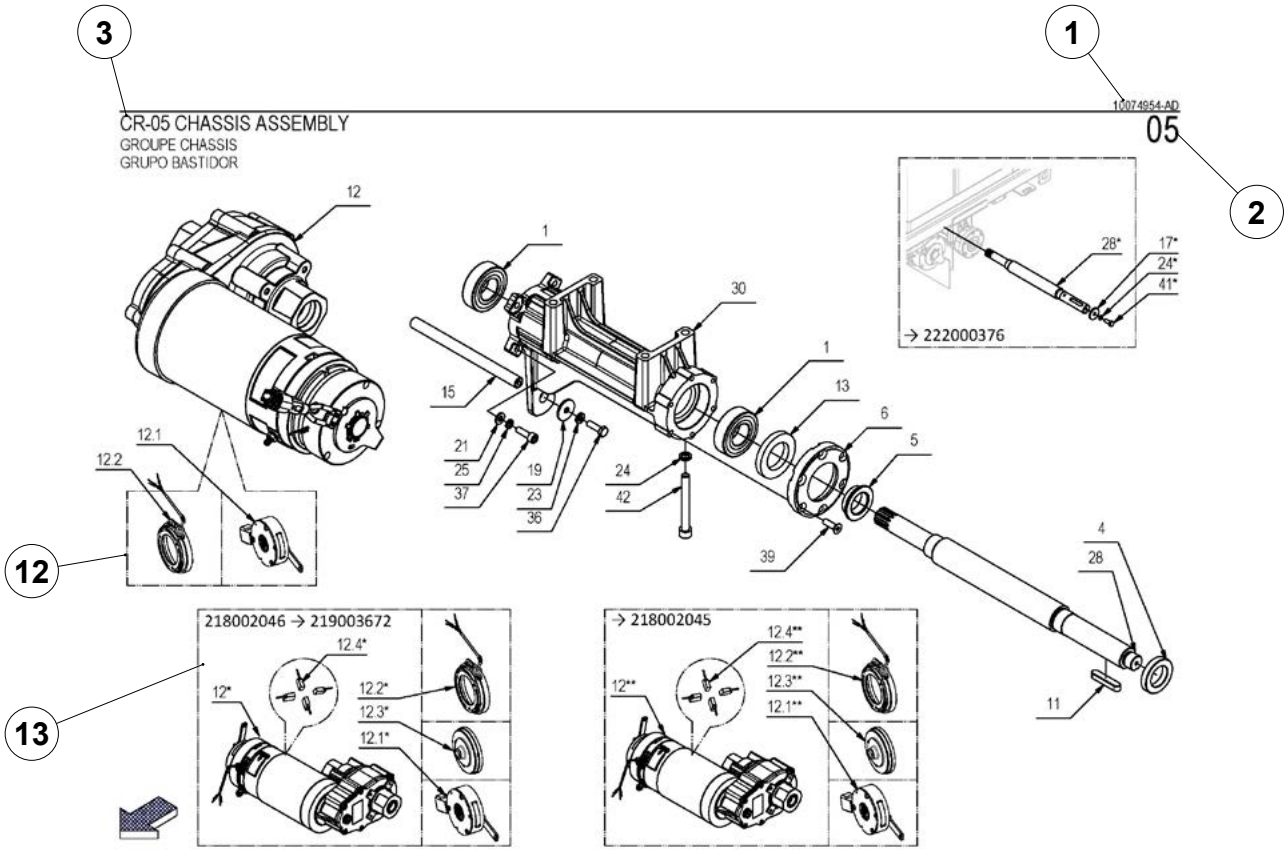

PLACA DE LA MATRÍCULA

Las descripciones contenidas en esta publicación no se consideran vinculantes.
Por tanto, la empresa se reserva el derecho de aportar en cualquier momento las eventuales modificaciones en piezas, detalles, suministros de accesorios, que considere convenientes para una mejora o debido a cualquier exigencia de carácter constructivo o comercial.
La reproducción, incluso parcial, de los textos y de los diseños contenidos en esta publicación está prohibida por la ley. La empresa se reserva el derecho de aportar modificaciones de carácter técnico y/o de equipamiento.
Las imágenes utilizadas son de simple referencia, y no están vinculadas al diseño y/o al equipamiento.

El catálogo de piezas de recambio consta de una serie de ilustraciones y sus correspondientes listas de piezas de repuesto.
Las ilustraciones muestran las piezas de repuesto de cada uno de los GRUPOS PRINCIPALES en los que se ha dividido la máquina.
Los grupos principales se subdividen, a su vez, en FIGURAS y las figuras en una o varias ILUSTRACIONES o LISTAS.
Cada ilustración está identificada por un número secuencial y el nombre del grupo ilustrado (por ej. CR-01 GRUPO BANCADA).
En la ilustración, todas las piezas de repuesto están identificadas con un número de posición.

ADVERTENCIA: cuando se sustituyan las piezas, se recomienda utilizar exclusivamente PIEZAS DE REPUESTO ORIGINALES. Se recomienda no esperar a que los componentes se desgasten por el uso, la sustitución de un componente en el momento adecuado supone un mejor funcionamiento de la máquina y, al mismo tiempo, un ahorro ya que la máquina trabaja en condiciones de funcionamiento óptimas.

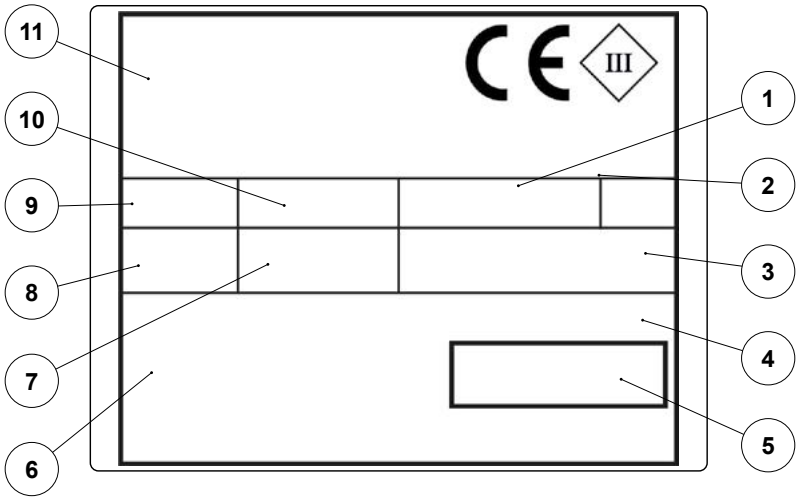

La placa de la matrícula está colocada en la máquina y contiene las características generales de la máquina, especialmente el número de serie. El número de serie es una información muy importante que se debe comunicar en cualquier pedido de asistencia o compra de piezas de repuesto. En la placa de la matrícula se puede leer la siguiente información:

1. El valor indicado en Kg del peso de las baterías de alimentación de la máquina.
2. El grado de protección IP de la máquina.
3. El valor en Kg del peso bruto de la máquina.
4. El código de identificación de la máquina.
5. El número de serie de la máquina.
6. El nombre de identificación de la máquina.
7. El valor expresado en W de la potencia nominal absorbida de la máquina.
8. El valor expresado en % de la pendiente máxima utilizada durante la fase de trabajo.
9. El año de fabricación de la máquina.
10. El valor de la tensión nominal de la máquina, expresado en V.
11. El nombre comercial y la dirección del fabricante de la máquina.

ATENCIÓN: está absolutamente prohibido quitar o manipular la placa de matrícula.

FIMAP S.p.A.

Via Invalidi del Lavoro, 1

37059 S. Maria di Zevio (VR)

Italia

+39 045 6060491 - +39 045 6060440

service@fimap.com www.fimap.com